NOTICES D'INSTRUCTIONS

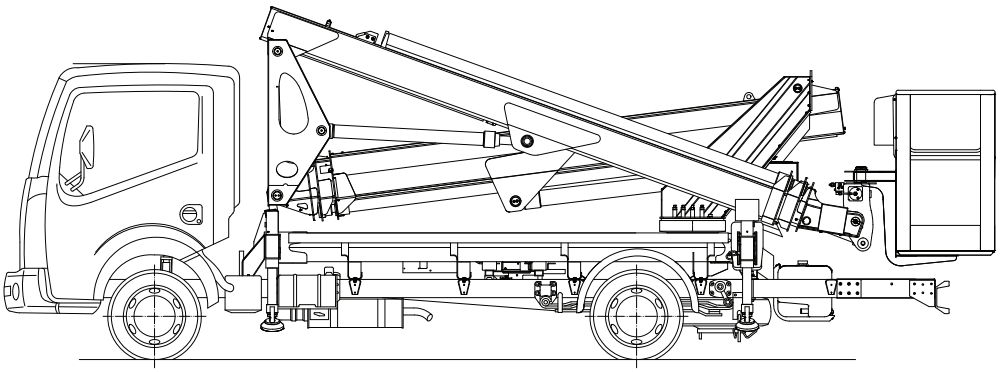

ÉLÉVATEUR A NACELLE MULTITEL MX 235

N° de fabrique: **31057**
Année de fabrication: **2022**
Edition: 04-2022

TRADUCTION DE L'ORIGINAL EN FRANÇAIS

MULTITEL PAGLIERO S.p.A. - Strada Statale 114, 12030 Manta (CN) I - Tél. +39 0175 255211 Fax +39 0175 255255

AVANT-PROPOS

Tous les droits réservés Aucune partie de ce manuel d'instructions ne pourra être reproduite ou transmise par un quelconque moyen électronique ou mécanique, inclue photocopie, enregistrement ou tout autre système de mémorisation et de découverte, pour d'autres fins autres que l'utilisation exclusivement personnelle de l'acheteur, sans aucune permission écrite de la part du Constructeur.

Le Constructeur n'est retenu responsable en aucune manière des conséquences issues d'éventuelles opérations erronées qui seront effectuées par l'utilisateur.

Si vous avez la nécessité de recevoir une copie sur papier du manuel d'instruction, adressez-vous à **info@pagliero.com**.

NOTE DE L'ÉDITEUR

Cette documentation s'adresse expressément aux techniciens; par conséquent certaines informations facilement déductibles de la lecture des textes et de la prise en examen des dessins pourraient ne pas être spécifiées ultérieurement.

L'éditeur n'est retenu, en aucune manière, responsable des informations et des données reportées dans le présent manuel: toutes les informations contenues ont été fournies, contrôlées et approuvées lors de la vérification du Constructeur/ Mandataire.

Le Constructeur n'est retenu responsable en aucune manière des conséquences issues d'éventuelles opérations erronées qui seront effectuées par l'utilisateur.

CONSIDÉRATIONS GÉNÉRALES

Toutes les instructions opérationnelles, de maintenance et les recommandations décrites dans ce manuel doivent être respectées.

Afin d'obtenir les meilleurs résultats la Maison Constructricerecommande d'effectuer régulièrement les opérations de nettoyage et de maintenance afin de maintenir l'installation dans les meilleures conditions.

La formation du personnel responsable de la machine est très important, autant pour ce qui concerne son utilisation, que pour la maintenance et le contrôle du respect des procédures de fonctionnement et de toutes les normes de sécurité indiquées dans ce manuel.

Ce manuel contient des informations et des dessins réservés, de propriété de la **MULTITEL PAGLIERO S.p.A**

Toute reproduction, même partielle, du manuel et la divulgation à tierces personnes sans l'autorisation écrite de la **MULTITEL PAGLIERO S.p.A.**est interdite.

COPYRIGHT

©2022MULTITEL PAGLIERO S.p.A.

INDEX GÉNÉRALE

1. IDENTIFICATION DE LA MACHINE 5

1.1. Données d'identification du fabriquant 5

1.2. Plaque d'identification de la machine 6

1.3. Déclaration de conformité 8

2. DESCRIPTION DE LA NOTICE D'INSTRUCTIONS 9

2.1. Données d'identification du manuel 9

2.2. Introduction 9

2.3. But de la documentation technique 9

2.4. Destinataires 9

2.5. Structure du manuel 10

2.6. Informations sur l'utilisation du manuel 11

2.7. Conseils pour l'acheteur 11

2.8. Conseils pour l'utilisateur 12

2.9. Glossaire des termes utilisés 12

2.10. Procédure de mise à jour 15

3. MISE EN ROUTE GÉNÉRALE ET DE LA SÉCURITÉ 17

3.1. Directives de références 17

3.2. Termes relatifs à la sécurité 17

3.3. Définition des qualifications des personnes qui interagissent avec la machine 18

3.4. Risques résiduels 19

3.5. Dispositifs de protection individuelle 20

3.6. Niveau de bruit 21

3.7. Niveau des vibrations 21

3.8. Compatibilité électromagnétique 21

3.9. Avertissements généraux de sécurité 22

3.9.1. Distance de sécurité des fossés/ talus 23

3.9.2. Avertissements pour les ébranchages et les pépiniéristes 23
3.9.3. Avertissements pour les sablages et les restaurations 23
3.10. Obligations 23
3.11. Interdictions 25
3.12. Emploi prévu 25
3.13. Modifications de l'emploi prévu 26
3.14. Signalisation de sécurité 27
3.14.1. Pictogrammes de sécurité appliqués sur la machine 28
3.15. Dispositifs de sécurité 29
3.16. Travaux à proximité de lignes électriques sous tension 30
3.16.1. Isolement (en option) 30
3.17. Travaux en présence de vent 31
3.18. Conditions générales de garantie 32
3.18.1. Responsabilité 32
3.18.2. Service d'assistance 32

4. DESCRIPTION DE LA MACHINE 35
4.1. But de la machine 35
4.2. Place opérateur 35
4.3. Zone dangereuse 35
4.4. Composants principaux 35
4.5. Composants optionnels 38
4.6. Données techniques 38
4.7. Mise en page mesures 38
4.8. Diagramme aire de travail 38
4.9. Encombrement de stabilisation 38

5. TRANSPORT ET MANIPULATION 39
5.1. Opérations de transport 39
5.1.1. Terrain en pente 39
5.1.2. Nacelle amovible 40
5.2. Chargement/Déchargement 40
5.3. Stationnement de sécurité 41
5.3.1. frein automatique 41

7. UTILISATION DE LA MACHINE 43
7.1. Procédures de mise en marche 43
7.2. Stabilisation 43
7.2.1. Stabilisation du chariot 43

7.2.2. Contrôle du nivellement du chariot 44
7.2.2.1. niveau à bulle 44
7.2.2.2. Niveau électronique (en option) 45
7.2.3. Contrôle de la stabilisation 45
7.3. Procédures d'utilisation 46
7.3.1. Montée en hauteur de la nacelle opérateur 46
7.3.2. Mise au repos 47
7.3.3. Limiteur de portée 47
7.3.4. Capteur de Charge dans le Panier 48
7.4. Procédures pour la résolution des pannes partielles 48
7.4.1. Panne des commandes dans la nacelle 48
7.4.2. Panne des commandes à partir de la base 48
7.4.3. Panne du système de commande 49
7.4.4. Pannes des systèmes d'alimentation 49
7.5. Descente d'urgence du panier-opérateur 50
7.6. Procédures d'arrêt 52
7.6.1. Arrêt de fin de travail 52
7.6.2. Arrêt d'urgence 53

6. COMMANDES 55
6.1. Commande des stabilisateurs 55
6.1.1. Commande des extensions 56
6.1.2. stabilisation automatique (en option) 56
6.2. Commandes à partir de la nacelle 58
6.3. Commandes à partir de la base 60
6.3.1. Caractéristiques optionnelles des commandes à partir de la base 63
6.4. Commandes optionnelles 63

8. MAINTENANCE....65
8.1. Précautions de sécurité 65
8.2. Informations générales 65
8.3. Maintenance ordinaire 66
8.3.1. Tableau de maintenance ordinaire 67
8.3.2. Vérifications mensuelles 67
8.3.2.1. Vérifications des stabilisateurs 67
8.3.2.1.1. Voyant PTO 67
8.3.2.1.2. Niveau de l'huile 67
8.3.2.1.3. Bulle d'air 68
8.3.2.1.4. Étanchéité des vérins d'appui 68
8.3.2.1.5. Vérification du fonctionnement du voyant d'habilitation du bras soulevé. 68
8.3.2.1.6. Vérification du fonctionnement du dispositif de blocage avec le bras soulevé 68
8.3.2.2. Vérifications du bras 69

8.3.2.2.1. Vérification des patins latéraux 69
8.3.2.2.2. Vérification des patins de support 69
8.3.2.2.3. Prise de courant 230 V (en option)....69
8.3.2.2.4. Descente d'urgence 69
8.3.2.2.5. Pompe électronique ou moteur électrique (en option) 69
8.3.2.2.6. Fonctionnement du bouton d'urgence 69
8.3.2.2.7. Contrôle des plombages 69
8.3.2.3. Vérification sur la nacelle 69
8.3.2.3.1. Vérification du fonctionnement régulier des mouvements 69
8.3.2.3.2. Fonctionnement du bouton d'urgence 70
8.3.2.3.3. Vérification du fonctionnement du nivellement nacelle 70
8.3.2.3.4. Lubrification des charnières de la grille d'entrée (seulement pour les grilles à ouverture totale)....70
8.3.2.4. Vérifications générales 70
8.3.2.4.1. Contrôle des serrages 70
8.3.2.4.2. Vérification des fuites d'huile 71
8.3.2.4.3. Contrôle du limiteur 71
8.3.2.4.4. Vérification de la fixation des fins de course sur la tête du bras 71
8.3.2.4.5. Vérifier la présence des indications sur les commandes et des avertissements 71
8.3.2.4.6. Vérification de l'état du filtre de l'huile 71
8.3.2.4.7. Lubrification....72
8.3.2.4.8. Nettoyage 72
8.3.2.4.8.1. Nettoyage du bras 73
8.3.2.4.9. Nettoyage de la zone d'isolement (en option isolement) 73
8.3.2.4.10. Nettoyage des plaques 73
8.3.3. Vérifications annuelles 73
8.4. Maintenance extraordinaire. 74
8.5. Registre des contrôles 74

9. DÉMOLITION ET CESSATION DE SERVICE 75
9.1. Stockage pour les périodes d'inactivité 75
9.2. Démantèlement et démolition 75

10. ANNEXES 77
10.1. Liste des annexes 77
10.2. Manuel des sous-fournisseurs 77

SECTION 1
Identification de la machine

1. IDENTIFICATION DE LA MACHINE

1.1. DONNÉES D'IDENTIFICATION DU FABRICANT

FABRICANT

MULTITEL PAGLIERO S.p.A.
Strada Statale 114 - 12030 Manta (CN)
Tél. +39 0175 255211 - Fax +39 0175 255255
info@pagliero.com
www.pagliero.com

FILIALES À L'ÉTRANGER

MULTITEL INTERNATIONAL SAS
87, Rue du Morellon Parc de Chesnes – L'Isle d'Abeau F 38070 St. Quentin Fallavier
Tél + 33 (0)4 74 94 63 19 - Fax + 33 (0)4 74 94 46 97
info@multitelinternational.com
www.multitelinternational.com

MULTITEL EXPORT SALES GMBH
Carl-Zeiss-Str. 34 D-52477 ALSDORF
Tél + 49 (0) 2404 675 580 - Fax + 49 (0) 2404 675 58 29
exportsales@pagliero.com

MULTITEL U.K. Limited
SIÈGE SOCIAL
33 Cavendish Square
W1G 0PW London

SIÈGE D'EXPLOITATION
Scott Road Industrial Estate
Sundon Park Road
LU3 3BF Luton
info.uk@pagliero.com

FILIALES

MULTITEL PAGLIERO S.p.A. (filiale et siège social)
Via dell'Offelera 106 - 20861 Brugherio (MB)
Tél. +39 039 883393 - +39 039 883394 - Fax +39 039 2872140

MULTITEL PAGLIERO S.p.A. (filiale)
Corso Piemonte 54 - 10099 San Mauro Torinese (TO)
Tél. +39 011 2236792 - Fax +39 011 2236761

1.2. PLAQUE D'IDENTIFICATION DE LA MACHINE

Chaque machine est munie d'une plaque pour l'identification, dont les données indiquent :

POS.	ÉLÉMENT
1	NOM ET ADRESSE DU FABRICANT
2	MODÈLE DE LA MACHINE
3	CARACTÉRISTIQUES DE LA MACHINE
4	MARQUAGE CE
5	N° DE FABRICATION DE LA MACHINE
6	DONNÉES TECHNIQUES DE LA MACHINE
7	ÉVENTUELLES FILIALES MULTITEL SUR LE TERRITOIRE
8	CODE QR

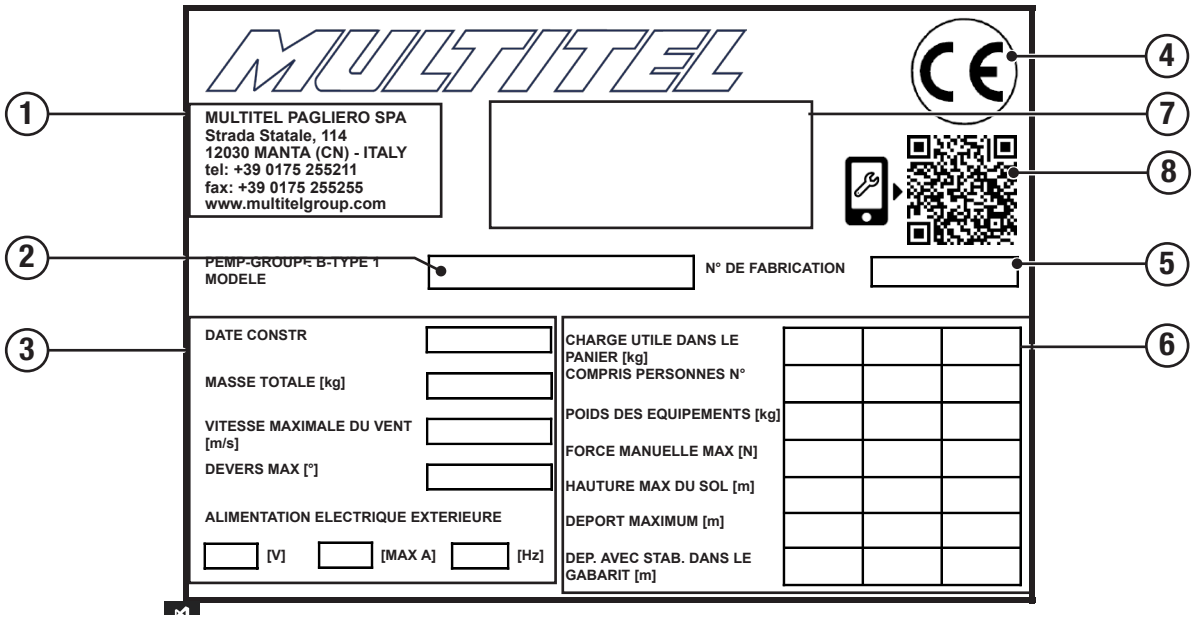

Le code QR de pos. 8 permet, grâce à l'utilisation d'un dispositif connecté au réseau web, d'obtenir de la documentation et des informations sur votre élévateur à nacelle MULTITEL.

Pour obtenir plus de documentation technique sur votre élévateur à nacelle pour le travail aérien MULTITEL, vous pouvez également vous inscrire dans l'Espace Réservé de la société MULTITEL PAGLIERO S.p.A. sur le site https://areariservata.pagliero.com/.

NORMES DE SÉCURITÉ ET INSTRUCTIONS POUR L'UTILISATION

1. L'UTILISATION DE L'ÉLÉVATEUR EST RÉSERVÉE À UN PERSONNEL PRÉPOSÉ ET FORMÉ.
2. AVANT D'UTILISER L'ÉLÉVATEUR, LIRE COMPLÈTEMENT LE MANUEL D'UTILISATION ET DE MAINTENANCE.
3. NE PAS TRAVAILLER À PROXIMITÉ DE LIGNES ÉLECTRIQUES SOUS TENSION.
4. UTILISER LES SIGNAUX PRESCRITS POUR DÉLIMITER LA ZONE DE TRAVAIL.
5. AVANT DE COMMENCER LES OPÉRATIONS, S'ASSURER QUE LA ZONE DE TRAVAIL SOIT DÉGAGÉE DE PERSONNES ET DE CHOSES.
6. VÉRIFIER QUE LE SOL SUR LEQUEL STABILISER L'ÉLÉVATEUR SOIT RÉSISTANT. SI NÉCESSAIRE, UTILISER DES PLAQUES OU DES PLANCHES DE RÉPARTITION.
7. STABILISER ET METTRE À NIVEAU L'ÉLÉVATEUR AU MOYEN DU NIVEAU À BULLE DE CONTRÔLE, ET VÉRIFIER QUE LES ROUES SOIENT SOULEVÉES. LORSQUE LE VOYANT VERT D'AUTORISATION S'ÉCLAIRE, LA STABILISATION EST CORRECTE.
8. NE PAS DÉPASSER LA PORTÉE MAXIMUM DE LA NACELLE.
9. NE PAS UTILISER LA NACELLE POUR LEVER DES MATÉRIAUX.
10. NE PAS CHARGER DE PERSONNES OU DE MATÉRIAUX SUR LA NACELLE QUAND ELLE EST ÉLEVÉE.
11. NE PAS CHARGER SUR LA NACELLE DES MATÉRIAUX DE GRANDE DIMENSION QUI EXERCENT UNE RÉSISTANCE ÉLEVÉE CONTRE LE VENT.
12. NE PAS UTILISER DES ÉCHELLES OU ESCABEAUX SUR LA NACELLE POUR AUGMENTER LA HAUTEUR DE TRAVAIL.
13. ÉVITER QUE L'ÉLÉVATEUR N'ENTRE EN CONTACT AVEC DES OBSTACLES FIXES OU MOBILES.
14. AVANT DE DÉPLACER LE VÉHICULE, VÉRIFIER QUE L'ÉLÉVATEUR ET LES STABILISATEURS SOIENT COMPLÈTEMENT RENTRÉS.
15. IL EST INTERDIT DE RESTER DANS LA NACELLE PENDANT LA MARCHE DU VÉHICULE.

IMPORTANT

VÉRIFIER TOUS LES JOURS LE BON FONCTIONNEMENT DES DISPOSITIFS DE SÉCURITÉ.
EN CAS DE FONCTIONNEMENT ANORMAL, APPUYER IMMÉDIATEMENT SUR LE BOUTON D'URGENCE.
LES MANŒUVRES D'URGENCE SONT DÉCRITES DANS LE MANUEL D'UTILISATION ET MAINTENANCE.

1T00178-FR

La plaque d'identification est située près de l'emplacement de commande.

La présence de la plaque avec le marquage CE garantit que la machine a été fabriquée de façon conforme à ce qui est prévu par les directives communautaires.

Pour toute demande, il faut toujours préciser le modèle de la machine et le n° de fabrication.

1.3. DÉCLARATION DE CONFORMITÉ

exemple :

MULTITEL SINCE 1911

DECLARATION CE DE CONFORMITE

Le constructeur	**MULTITEL PAGLIERO S.P.A.**
Direction et administration	**Strada Statale, 114 - 12030 MANTA (CN) – Italia –**
Siège légal	**Via dell'Offelera, 106 – 20861 BRUGHERIO (MB) – Italia -**

DECLARE QUE

L'élévateur à nacelle modèle **MULTITEL** type **xxxxx** n.série **xxxxx** monté sur véhicule type **xxxxx** puissance nette installée **xxx** kw empattement **xxxx** mm châssis **xxxxxxxxxxxxxxxxx**:

- est conforme aux exigences de la directive européenne 2006/42/CE (Directive Machines).
- est identique en tous points, dans la mesure où elle fait partie de l'annexe IV de la Directive Machines, à l'élévateur à nacelle ayant fait l'objet de l'attestation d'examen CE de type

Nr. **0398/TYP/760P/xxxx/xx/xx**

Délivrée par:

APAVE Italia / CPM S.r.l.
Organisme Notifié de Certification CE-I-0398
Via Artigiani 63 - 25040 BIENNO (BS)

L'ensemble des composants électriques et électroniques embarqués qui équipent l'élévateur ainsi que l'ensemble des faisceaux électriques d'interconnexion sont conformes aux spécifications de la Directive relative à la compatibilité électromagnétique (Directive 2014/30/UE)<DirettivaBT>.

La machine est également conforme aux dispositions de la directive 2000/14/CE (émissions sonores des matériels utilisés à l'extérieur), étant été évaluée conformément aux exigences de l'annexe III.B.
Le niveau de puissance acoustique de référence relevé sur l'appareil-témoin pour cette famille est le suivant: Lw **<Lw>** dBA
Le niveau de puissance acoustique garanti est: Lwg **<Lw2>** dBA

La personne autorisée à constituer le dossier technique est MULTITEL PAGLIERO SPA – Strada Statale, 114 - 12030 MANTA (CN) - ITALIE

Manta, dd/mm/yyyy

Signature

MULTITEL PAGLIERO S.P.A.
(L'Amministratore Delegato)

Pagliero Renzo
Administrateur Délégué

SCHEDA 23 Rev. 7 – 27/07/2021

SECTION 2
Description de la notice d'instructions

2. DESCRIPTION DE LA NOTICE D'INSTRUCTIONS

2.1. DONNÉES D'IDENTIFICATION DU MANUEL

TYPE DE DOCUMENT
INSTRUCTIONS D'UTILISATION ET DE MISE EN GARDE CONFORMÉMENT À LA NORME CE

TITRE
ÉLÉVATEUR À NACELLE MULTITEL MX 235

2.2. INTRODUCTION

La machine en objet a été réalisée en respectant les directives communautaires concernant la libre circulation des produits industriels dans les pays C.E.E.; elle est fournie avec toute la documentation requise par ces directives.

2.3. BUT DE LA DOCUMENTATION TECHNIQUE

La documentation technique est constituée par des classeurs qui, à l'intérieur, prévoient une série de manuels, de schémas, de dessins et d'annexes dédiés à l'utilisation et à la maintenance de la machine en objet.

MULTITEL PAGLIERO S.p.A. décline toute responsabilité pour une utilisation impropre de la machine et/ou pour des dommages causés suite à des opérations qui ne sont pas prévues dans la documentation technique.

2.4. DESTINATAIRES

Ce manuel d'instructions s'adresse:

- ♦ au responsables des travaux;
- ♦ à l'opérateur;
- ♦ au personnel qualifié habilité à la maintenance de la machine.

Le manuel est destiné aux opérateurs chargés d'utiliser et de gérer la machine dans toutes les phases de sa vie technique. Dans ce manuel sont reportés les thèmes qui se réfèrent à un emploi correct de la machine, afin de maintenir inaltérées dans le temps les caractéristiques fonctionnelles et de qualité de celle-ci. Toutes les informations et les avertissements

pour un correct emploi en toute sécurité y sont reportés.

2.5. STRUCTURE DU MANUEL

Les pages principales de ce manuel sont structurées de façon à fournir des informations importantes à l'utilisateur dans n'importe quelle page:

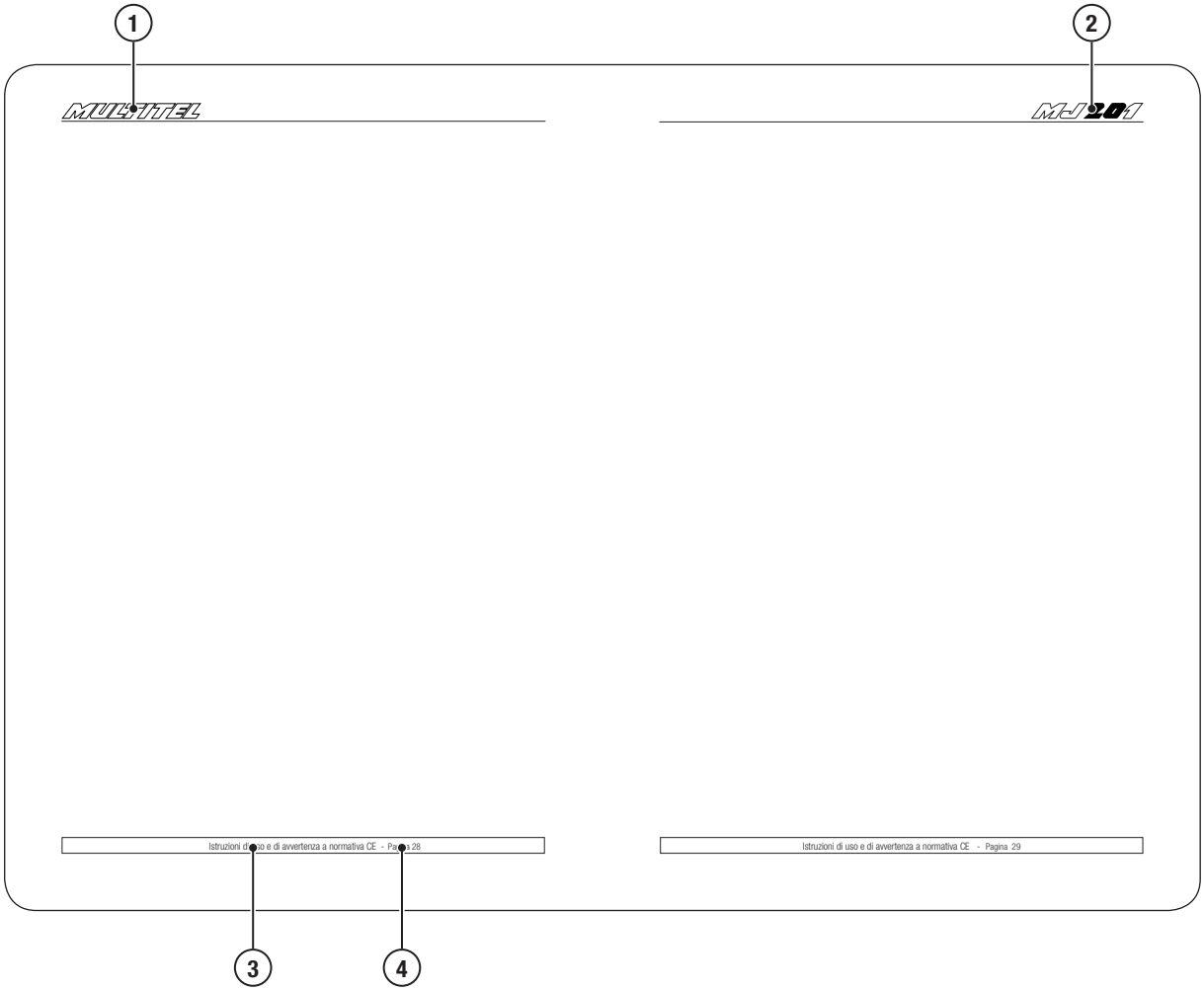

POS.	DESCRIPTION
1	Logo de l'entreprise
2	Modèle de la machine
3	Titre du document
4	Nombre de pages

2.6. INFORMATIONS SUR L'UTILISATION DU MANUEL

Le présent document est le manuel des instructions et d'avertissements conformes à la norme CE, destiné aux opérateurs chargés de gérer la machine dans toutes les phases de sa vie technique.

IMPORTANT !
Il est important de conserver ce manuel dans un lieu facilement accessible, près de la machine et connu de tous les utilisateurs (opérateurs et personnel chargé à la maintenance). Les opérateurs et les personnes préposées à la maintenance doivent pouvoir repérer et consulter rapidement, en toute situation, le manuel et les annexes.

Le document fait partie intégrante de la fourniture même aux fins de la sécurité. Par conséquent:

- *il doit être conservé dans un lieu facilement accessible et connu de tous les utilisateurs (opérateurs et personnel chargé de la maintenance);*
- *il doit être toujours disponible* pour pouvoir être consulté;
- *il doit être conservé intègre* (dans toutes ses parties);
- *il doit suivre la machine jusqu'à sa démolition* (même en cas de déplacements, de vente, de location, etc.);
- *il doit reporter les modifications éventuelles apportées à la machine.*

Les opérateurs et les personnes préposées à la maintenance doivent pouvoir repérer et consulter rapidement, en toute situation, le manuel et les annexes.

Avant d'effectuer toute opération il est obligatoire de lire toute la documentation, afin d'éviter des possibles endommagements à la machine, aux personnes et aux biens. **Il n'est pas permis de travailler en cas de doute sur la correcte interprétation des instructions.**

OPÉRATEUR	CHAPITRES DU MANUEL QU'IL DOIT CONNAÎTRE
CONDUCTEUR	♦ Identification de la machine ♦ Description du manuel d'instructions ♦ Informations générales préliminaires ♦ Modalité d'utilisation de la machine
PERSONNE CHARGÉE DE LA MAINTENANCE	♦ Identification de la machine ♦ Description du manuel d'instructions ♦ Informations générales préliminaires ♦ Maintenance ♦ Pièces de rechange

2.7. CONSEILS POUR L'ACHETEUR

Pour ce qui concerne l'**acheteur** de la machine, nous conseillons d'avoir soin des points suivants:

- définir la documentation conforme aux normes CE de la présente machine, en analysant et en finalisant la présente documentation;
- déterminer pour chaque procédure la liste du personnel préposé;
- réaliser et documenter la formation pour le personnel préposé à l'utilisation de la machine ou qui appartient aux listes indiquées ci-dessus (répéter la formation et mettre à jour les listes en cas de nouvelles embauches).

De cette façon l'acheteur démontre d'avoir adopté tout ce qui est en son pouvoir pour donner aux utilisateurs un lieu de

travail sûr; en outre seulement de cette manière, en cas d'accident issu du non respect des procédures définies, l'acheteur est en mesure de décliner toute responsabilité.

2.8. CONSEILS POUR L'UTILISATEUR

Pour ce qui concerne les **utilisateurs** de la machine, nous conseillons d'avoir soin des points suivants:

- lire entièrement ce manuel (pour mieux comprendre la procédure);
- travailler dans le plein respect des procédures de l'entreprise et celles qui sont indiquées dans la documentation technique;
- ne pas accomplir d'actions ou d'initiatives différentes de celles qui sont indiquées si non avec l'accord du responsable.

De cette façon l'utilisateur démontre d'avoir travaillé dans le plein respect des procédures. Chaque intervention différente de celles qui sont indiquées pourrait être interprétée comme une action non requise, donc arbitraire, et ainsi d'en répondre individuellement.

2.9. GLOSSAIRE DES TERMES UTILISÉS

TERME	DÉFINITION
SENS INVERSE ANTI HORAIRE	Convention; sens inverse anti horaire signifie le sens de marche, qui est justement inverse au sens horaire, en regardant d'en haut l'élévateur.
AIRE DE TRAVAIL	Superficie intéressée par les mouvements de l'élévateur inclus les stabilisateurs.
ARTICULATION	Partie de la structure extensible qui permet l'orientation réciproque des deux parties distinctes de celle-ci.
AVANT	Convention; avant signifie le sens de marche du véhicule.
BARRE DE COMMANDE	Barre d'actionnement de la pompe à main.
NIVEAU À BULLE	Utilisé pour contrôler que lors de phase de mise à niveau de l'élévateur, la limite d'inclinaison maximale admise est respectée.
BRAS PRINCIPAL	Bras relié à la tourelle qui supporte toute la structure située au-dessus (articulation etc.). Peut être équipé d'un ou de plusieurs coulisses télescopiques.
BRAS JIB	Ou bras pendulaire; ce sont les bras secondaires, orientables par rapport aux bras principaux par le biais de l'articulation. Ils supportent la partie terminale de la structure extensible. Il peut être équipé d'un ou de plusieurs éléments télescopiques.
CHARIOT	Véhicule sur lequel est installé l'élévateur.
NACELLE	Plate-forme munie de garde-corps et de quatre commandes à l'intérieur de laquelle s'installent les personnes.
COMPOSANT DE SÉCURITÉ	Composant: ♦ destiné à exécuter une fonction de sécurité: ♦ émis sur le marché séparément; ♦ dont la panne et/ou le mauvais fonctionnement, met en danger la sécurité des personnes; ♦ qui n'est pas indispensable pour les fins pour lesquelles la machine a été conçue ou qui pour telle fonction peut être remplacé par d'autres composants.
COMPTEUR HORAIRE	Instrument qui indique les heures de fonctionnement de l'élévateur.

TERME	DÉFINITION
FAUX-CHÂSSIS	Structure ancrée au châssis du véhicule unie à la structure extensible par le biais de la crapaudine.
CONSENTEMENT STABILISATEURS	Lorsque la stabilisation n'est pas correctement effectuée il est impossible de manœuvrer l'élévateur. Le consentement est indiqué par l'allumage d'un voyant, qui indique la correcte stabilisation.
DISPOSITIF DE PROTECTION	Dispositif qui réduit le risque.
DROITE	Convention; droite signifie le côté droit du chariot vu depuis le poste de conduite du véhicule.
EDT	Extrait des données techniques annexé à ce manuel.
FABRIQUANT	Personne physique ou juridique qui conçoit et/ou réalise une machine ou une quasi-machine qui est l'objet de cette directive, et il est responsable de la conformité de la machine ou de la quasi-machine avec cette directive aux fins de l'émission sur le marché avec son propre nom ou avec sa propre marque c'est-à-dire pour usage personnel. S'il n'existe pas un fabriquant tel que défini ci-dessus, on considère fabriquant la personne physique ou juridique qui émet sur le marché ou met en service une machine ou une quasi-machine qui est l'objet de cette directive.
INCLINOMÈTRE	Dispositif qui mesure l'inclinaison.
EN ARRIÈRE	Convention; en arrière signifie le sens opposé au sens de marche du véhicule.
MANUEL D'UTILISATION ET DE MAINTENANCE	Ensemble d'informations fournies par le fournisseur à l'utilisateur d'un produit contenant toutes les dispositions nécessaires pour communiquer des actions à effectuer pour un emploi sûr et efficace du produit.
PERSONNE CHARGÉE DE LA MAINTENANCE	Technicien qualifié pour l'exécution des travaux de maintenance ordinaire décrits dans ce manuel.
VÉRIN	Piston olé-dynamique utilisé pour manutentionner l'élévateur ou pour le stabiliser.
MULTITEL	Marque distinctive du constructeur.
NORMES HARMONISÉES	Technique spécifique adoptée par un organisme de normalisation, c'est-à-dire le Comité européen de normalisation (CEN), le Comité européen de normalisation électronique (Cenelec) ou l'Institut européen pour les normes de télécommunication (ETSI), dans le cadre d'un mandat délivré par la Commission conformément aux procédures instituées par la directive 98/34/CE du Parlement Européen et du Conseil, du 22 juin 1998, qui prévoit une procédure d'information dans le secteur des normes et des réglementations techniques et des règles relatives aux services de la société de l'information et n'ayant pas caractère contraignant.
CENTRE D'ASSISTANCE AUTORISÉE	Organisation de l'entreprise composée d'un ou de plusieurs techniciens qualifiés autorisée par le fabricant à effectuer les travaux de maintenance extraordinaire et de réparation.
OPÉRATEUR	Personne préparée et formée à l'utilisation de la PLE.
OPTION	Option à la demande. Peut ne pas être présente sur l'élévateur.
HORAIRE	Convention; sens horaire signifie le sens de marche, en regardant d'en haut l'élévateur.
DANGER	Une source potentielle de lésions ou d'endommagement à la santé.
PERSONNE EXPOSÉE	Toute personne qui se trouve entièrement ou en partie dans une zone dangereuse.

TERME	DÉFINITION
PLATEAU	Surface supérieure du chariot; c'est le plan sur lequel est fixée la crapaudine
ÉLÉVATEUR A NACELLE	Machine MULTITEL objet de ce manuel qui est comprise dans l'ensemble de toutes ses parties.
PLATES-FORMES ÉLÉVATRICES MOBILES DE PERSONNEL	En acronyme, PEMP est une machine finalisée à l'accès à des zones de travail élevées.
MISE EN PLACE	Opération par laquelle le chariot est nivelé par le biais des stabilisateurs.
PLOMBAGES	Ils sont constitués par de petites cordes d'acier fermés par de petits plombs écrasés. Ils servent pour mettre en évidence d'éventuelles altérations.
POMPE À MAIN	Dispositif d'alimentation manuelle de circuit hydraulique.
POSTE DE COMMANDE NACELLE	À l'intérieur de la nacelle se trouve un tableau de commandes qui permet d'actionner l'élévateur. C'est le poste de commande principal.
POSTE DE COMMANDE DE LA BASE	Sur le chariot se trouve un tableau de commandes à partir duquel il est possible d'actionner l'élévateur en restant au niveau du sol. Il peut être activé alternativement du poste de commande nacelle.
PRISE DE FORCE	Dispositif qui permet de prélever la puissance du moteur du chariot pour la fournir à la pompe d'alimentation du circuit hydraulique.
COURONNE	Roulement qui permet la rotation de la structure extensible par rapport au contrechâssis.
RÉDUCTEUR	Dispositif mécanique qui, actionné par un moteur hydraulique, génère une force autour d'un axe. Il peut être utilisé pour actionner des rotations entre des composants de l'élévateur.
RISQUE	Combinaison de la probabilité et de la gravité d'une lésion ou d'un endommagement pour la santé qui peuvent surgir dans une situation de danger.
RISQUE RÉSIDUEL	Risque qui ne peut pas être éliminé ou réduit par la conception, contre lequel les protections ne sont pas(partiellement ou totalement) efficaces. Dans le manuel (section 3) sont reportés les risques résiduels et les informations, les instructions et les avertissements/prescriptions pour la gestion des Risques Résiduels qui doivent être pris en charge par l'utilisateur (Réf. UNI EN ISO 12100:2010).
GAUCHE	Convention; gauche signifie le côté gauche du chariot vu du poste de conduite du véhicule.
VOYANT PTO	Voyant qui se trouve dans la cabine du véhicule qui indique quand la prise de force est branchée.
STABILISATEURS	Dispositifs, actionnés par les vérins, qui permettent de niveler le chariot en le soulevant du sol.
STABILISATION	Procédure de manœuvre des stabilisateurs finalisée au correct nivellement du chariot.
STRUCTURE EXTENSIBLE	Ensemble de bras et d'articulations et nacelle qui constituent la partie mobile de l'élévateur.
TECHNICIEN SPÉCIALISÉ	Technicien formé pour la maintenance ordinaire et extraordinaire de l'élévateur.
UTILISATION IMPROPRE	Emploi de la machine de façon différente à celle indiquée dans les instructions pour l'emploi.
ZONE DANGEREUSE	Aire intéressée par l'opération de la machine à l'intérieur de laquelle existe le risque pour les personnes de subir des lésions, même mortelles, ou de dommages à la santé.

2.10. PROCÉDURE DE MISE À JOUR

S'il était nécessaire de modifier le contenu du manuel, la **MULTITEL PAGLIERO S.p.A.**enverra au client la copie des paragraphes modifiés et une nouvelle couverture indiquant la nouvelle publication, qui devront être remplacés dans le manuel fourni.

Si la machine en objet devait subir des modifications telles que la Maison Constructrice considère nécessaire la mise à jour de la documentation technique, elle pourvoira elle-même à communiquer au Client utilisateur la modification de la documentation et à lui remettre une copie mise à jour des parties intéressées par ces modifications. Le Client devra détruire les parties obsolètes.

SECTION 3
Mise en route générale et de la sécurité

3. MISE EN ROUTE GÉNÉRALE ET DE LA SÉCURITÉ

3.1. DIRECTIVES DE RÉFÉRENCES

Dans la conception, la construction et la mise en place de la machine ont été prises comme référence les directives suivantes:

DIRECTIVES	
2006/42/CE	DIRECTIVES DES MACHINES
2014/30/UE	DIRECTIVE POUR LA COMPATIBILITÉ ÉLECTROMAGNÉTIQUE
2014/35/UE	DIRECTIVE POUR LA BASSE TENSION
2000/14/CE	DIRECTIVE POUR LE BRUIT ENVIRONNEMENTAL

NORMES HARMONISÉES APPLIQUÉES	
EN 280:2015	PLATES-FORMES ÉLÉVATRICES MOBILES DE PERSONNEL

3.2. TERMES RELATIFS À LA SÉCURITÉ

Les **zones autour de la machine** sont divisées de la façon suivante:

TERME	**DÉFINITION**
ZONE DE TRAVAIL	Ce sont les zones où les opérateurs peuvent stationner pendant le démarrage et le normal fonctionnement de la machine. De ces zones ils peuvent, en outre, intervenir en cas de nécessité ou d'urgence, en respectant toujours les limites de leurs propres mansions et les procédures d'intervention.
ZONE DANGEREUSE	Sont considérées telles toutes les zones à l'intérieur de la machine et qui se trouvent dans le rayon d'action de celle-ci. L'accès de ces zones est interdit à tout le monde, pendant le fonctionnement de la machine.
ZONE DE COMMANDE	Sont considérées comme telles les zones où les opérateurs peuvent effectuer les opérations de commande et de contrôle des fonctions de la machine.

ATTENTION !
Lorsque la machine est en marche, il est absolument interdit de travailler dans les zones dangereuses, même si les risques ont été éliminés ou réduits par les protections adoptées.

3.3. DÉFINITION DES QUALIFICATIONS DES PERSONNES QUI INTERAGISSENT AVEC LA MACHINE

Les opérateurs sont des personnes chargées de manœuvrer, d'effectuer la maintenance ordinaire et de nettoyer la machine (Chacune dans les limites des mansions qui leur sont attribuées). Ils sont classifiés de cette façon:

TERME	DÉFINITION
OPÉRATEUR "NACELLE"	Les personnes qui doivent avoir reçu une formation spécifique et qui doivent bien connaître le présent manuel de mode d'emploi et de maintenance.
OPÉRATEUR AU SOL	Les personnes qui doivent avoir reçu une formation spécifique et qui doivent bien connaître le présent manuel de mode d'emploi et de maintenance. La présence de l'opérateur au sol permet d'effectuer la manœuvre d'urgence en cas de nécessité.
OUVRIERS	Les personnes qui sont portées en hauteur pour effectuer les travaux. Ils ne sont pas tenus à être formés, si ce n'est pour le travail en hauteur.
PERSONNE CHARGÉE DE LA MAINTENANCE	La personne experte mais pas nécessairement formée, qui s'occupe de la maintenance ordinaire de la machine. Les instructions reportées dans ce manuel pour la maintenance ordinaire fournissent les connaissances nécessaires pour l'effectuer.
TECHNICIEN SPÉCIALISÉ	Personne formée à cet effet et habilitée à effectuer des interventions de maintenance ou de réparation qui requièrent une connaissance particulière de la machine, de son fonctionnement et qui est en mesure de reconnaître les dangers issus de l'utilisation de la machine et est donc en mesure de les éviter (Exemple: elle effectue la maintenance annuelle sur la machine).
PERSONNE EXPOSÉE	Toute personne qui se trouve entièrement ou en partie dans une zone dangereuse.

ATTENTION !
Les opérateurs, dans l'accès des différentes zones, doivent toujours respecter:

- **les limites de leurs propres mansions;**
- **les avertissements reportés sur les plaques;**
- **les procédures d'interventions prévues.**

ATTENTION !

Pendant la normale utilisation de la machine on recommande la présence de au moins n° 2 opérateurs, tous deux formés de façon adéquate:

- **le premier opérateur à l'intérieur de la nacelle pour la réalisations des travaux aériens;**
- **le deuxième opérateur au sol pour la surveillance de la machine et l'assistance au premier opérateur, prêt à intervenir au cas où il y aurait des situations dangereuses ou qu'il y ait l'exigence de manœuvres d'urgence.**

Il se peut, si les conditions environnementales le permettent, de manœuvrer du sol l'élévateur avec à l'intérieur de la nacelle seulement des ouvriers. Dans ce cas, un seul opérateur suffit.

IMPORTANT !

Si l'opérateur choisit d'utiliser les commandes du panier et le deuxième opérateur au sol n'est pas présent, il faut tenir compte du fait que la manœuvre de secours ne pourra pas être réalisée instantanément en cas de panne et il faudra contacter un opérateur prêt à intervenir. Evaluer attentivement cette possibilité.

3.4. RISQUES RÉSIDUELS

Le fabricant a prévu une série de dispositifs de sécurité qui ont été décrits et énumérés dans le chapitre **«DESCRIPTION DE LA MACHINE»**.

Les opérateurs, de leur côté, doivent utiliser des dispositifs de sécurité individuels adéquats au risque à affronter. Dans les procédures décrites dans ce manuel, nous indiquerons pour chaque opération les dispositifs de protection individuelle nécessaires.
La sécurité, pour ce qui est possible, a été intégrée dans le concept et dans la construction de la machine, mais il y a encore des risques dont les opérateurs doivent être protégés surtout dans la phase de maintenance, de mise en place et de nettoyage.

Le commettant final et/ou le client utilisateur devra pourvoir à:

- sensibiliser et former le personnel préposé à la conduction de la machine.

RISQUE RÉSIDUEL	DESCRIPTION
RISQUE D'ÉCRASEMENT ET CISAILLEMENT DES MEMBRES	Le contact avec les parties articulées de la machine tels que les stabilisateurs, la colonne, les articulations des bras, peuvent créer le risque d'écrasement et du cisaillement des membres. SE TENIR À UNE DISTANCE DE SÉCURITÉ PENDANT LES MANŒUVRES, NE PAS TOUCHER LA MACHINE ET SES PARTIES PENDANT LES PHASES DE MANUTENTION.
	Risque dû à la présence de personnes dans la zone de travail de la machine. NE PAS TRAVAILLER SI LA ZONE DE TRAVAIL N'EST PAS LIBRE, INTERDIRE L'ACCÈS AU PERSONNEL NON AUTORISÉ, MAINTENIR TOUJOURS LA DISTANCE DE SÉCURITÉ, VÉRIFIER TOUJOURS QUE LA ZONE DE TRAVAIL RESTE LIBRE.

RISQUE RÉSIDUEL	DESCRIPTION
RISQUE DE RENVERSEMENT	Risque dû à la surcharge et aux poussées horizontales ou inclinées. NE PAS DÉPASSER LES CHARGEMENTS DE SERVICE ADMIS.
	Risque dû à l'affaissement du sol. VÉRIFIER LA CONSISTANCE DU TERRAIN ET LES PRESSIONS IMPARTIES AU SOL À PARTIR DE LA MACHINE
	Risque dû aux rafales de vent. NE PAS TRAVAILLER DANS DES CONDITIONS ENVIRONNEMENTALES DANGEREUSES.
	Risque dû au travail sur des terrains qui ne sont pas plats ou disjoints (trottoirs, par exemple). VÉRIFIER L'ÉTAT DU TERRAIN, FAIRE ATTENTION À L'EMPLACEMENT DES STABILISATEURS.
	Risque dû à la collision contre un obstacle situé au sol ou dans l'air. EXAMINER EN DÉTAIL LA ZONE DE TRAVAIL AVANT DE TRAVAILLER, PRÊTER UNE GRANDE ATTENTION PENDANT LES MANŒUVRES.
RISQUE D'ÉLECTROCUTION	Risque dû au coup ou au contact avec une ligne de tension. MAINTENIR LA DISTANCE DE SÉCURITÉ DES LIGNES ÉLECTRIQUES
RISQUE THERMIQUE	Les risques résiduels de type thermique sont concentrés en correspondance des moteurs électriques. POUR ÉVITER LE RISQUE DE BRÛLURE, IL EST DONC IMPORTANT D'ÉVITER ABSOLUMENT TOUT CONTACT DIRECT AVEC LES PARTIES CHAUDES DES MOTEURS. SI POUR DES OPÉRATIONS DE MAINTENANCE OU DES RÉPARATIONS IL SERAIT NÉCESSAIRE DE TRAVAILLER À PROXIMITÉ DE CEUX-CI, IL FAUT ATTENDRE QU'ILS SE SOIENT COMPLÈTEMENT REFROIDIS.

3.5. DISPOSITIFS DE PROTECTION INDIVIDUELLE

Les ouvriers doivent porter des habits de travail (avec des manches adhérentes) et des dispositifs de protection individuelle (gants, lunettes, masques, etc.) conformément à la législation et aux normes de sécurité en vigueur dans le pays d'utilisation de la machine.

Les écriteaux reportés ci-dessous sont des exemples de dispositifs de protection individuelle.

SYMBOLE	OBLIGATION
	Utiliser des gants de protection.
	Utiliser des chaussures contre les accidents du travail.

SYMBOLE	OBLIGATION
	Utiliser des dispositifs de protection contre le bruit.
	Utiliser un casque de protection.
	Utiliser des lunettes de protection

3.6. NIVEAU DE BRUIT

Le niveau de puissance sonore garanti est reporté sur la tourelle de l'élévateur à nacelle et se trouve à l'intérieur de l'EDT annexé à ce manuel.

Le niveau de bruit auquel est exposé le travailleur pendant le fonctionnement de l'élévateur est différent de celui relevé car le bruit est influencé par certains facteurs tels que:

- type et caractéristiques du site (lieu de travail);
- durée de l'exposition;
- autres machines en marche à proximité.

La responsabilité d'appliquer les mesures de prévention et de protection conséquentes appartient à l'utilisateur, conformément à la législation du Pays de la mise en place et de l'utilisation de la machine.

DANGER !
Il est conseillé une attentive analyse de la mise en place afin d'évaluer la nécessité de dispositifs de protection individuelle contre le bruit (casque à écouteurs contre le bruit ou bouchon pour les oreilles) pour les opérateurs qui travaillent auprès de la machine.

3.7. NIVEAU DES VIBRATIONS

La machine **ne transmet pasau** sol des vibrations qui peuvent préjuger la stabilité et la précision d'éventuels appareillages situés à proximité.
La machine ne transmet pas de vibrations qui peuvent être considérées dangereuses pour l'intégrité des opérateurs.

3.8. COMPATIBILITÉ ÉLECTROMAGNÉTIQUE

La machine contient des composants électroniques assujettis aux normatives sur la Compatibilité Électromagnétique, conditionnés par des émissions conduites et irradiées.
Les valeurs des émissions sont conformes aux exigences normatives grâce à l'emploi de composants conformes à la directive Compatibilité Électromagnétique, connexions adéquates et installation de filtres où cela est nécessaire.

DANGER !
D'éventuelles activités de maintenance sur l'appareillage électrique effectuées de manière non conforme ou des substitutions erronées de composants peuvent compromettre l'efficacité des solutions adoptées et la sécurité de l'élévateur.

3.9. AVERTISSEMENTS GÉNÉRAUX DE SÉCURITÉ

Le but de ce chapitre est d'informer les opérateurs sur d'éventuels risques et dangers importants et sur les spécifiques précautions générales pour les éliminer ou pour les neutraliser.

Ce manuel contient des informations et des instructions relatives à:

- **situations de danger** qui peuvent se vérifier durant l'emploi de la machine ;
- **protections abris et dispositifs de sécurité** adoptés leur emploi correct ;
- **risques résiduels** et comportements à assumer (précautions générales et spécifiques pour les éliminer ou pour les neutraliser).

Les instructions et les avertissements de sécurité contenues dans ce manuel sont écrites en tenant compte que, sur le lieu de travail, doivent être connues et appliquées les prescriptions concernant la sécurité sur les lieux de travail prévues par la normative en vigueur dans le pays d'utilisation de la machine. Elles contiennent d'importantes informations pour:

- la sécurité des personnes préposées à la conduction et à la maintenance;
- la sécurité et l'efficacité de la machine.

La **MULTITEL PAGLIERO S.p.A.**, se retient soulevée de toute responsabilité pour endommagements aux personnes ou aux biens découlant de:

- Utilisation impropre;
- utilisation de la part d'un personnel non formé;
- carence de maintenance;
- utilisation de pièces de rechange non originales;
- inobservance partielle ou totale des instructions;
- altération des sécurités et des protections;
- événements exceptionnels;
- modifications non autorisées;
- inobservance des normes de sécurité et de prévention reportées dans ce manuel.

ATTENTION !
Avant de travailler les utilisateurs et les personnes préposées à la maintenance doivent connaître à la perfection:

- **la position, la fonction et l'emploi de toutes les commandes;**
- **la position, la fonction et l'emploi de toutes les sécurités;**
- **les caractéristiques de la machine;**
- **ce manuel et ses annexes et la manière de la consulter;**
- **les instructions opérationnelles pour la sécurité contenues dans ce manuel.**

ATTENTION !
En cas de doute sur la correcte interprétation des instructions il est défendu de travailler. Consulter le paragraphe "GLOSSAIRE DES TERMES UTILISÉS" pour connaître la signification de certains termes utilisés dans ce manuel et interpeller le Fabriquant ou le Centre Assistance Autorisé pour obtenir les éclaircissements nécessaires.

3.9.1. DISTANCE DE SÉCURITÉ DES FOSSÉS/ TALUS

DANGER !
Dans la mise en œuvre des stabilisateurs maintenir toujours la distance de sécurité des fossés ou des talus. La distance de sécurité dépend du:

- **type de fossé/talus (étayé ou pas);**
- **type de terrain.**

ATTENTION !
Avant de la mise en œuvre des stabilisateurs, pour chaque type de terrain évaluer toujours:

- **la solidité/consistance;**
- **les pressions admissibles.**

ATTENTION !
Pour évaluer la consistance du terrain ou la distance de sécurité des fossés/talus il est toujours conseillé de consulter le responsable du chantier ou un expert (ingénieur civil, par exemple).

3.9.2. AVERTISSEMENTS POUR LES ÉBRANCHAGES ET LES PÉPINIÉRISTES

DANGER !
Éviter que des troncs, des branches,etc..., une fois coupés tombent sur l'élévateur, sur les dispositifs de sécurité, sur d'éventuels véhicules garés à proximité ou sur les travailleurs au sol.

DANGER !
Utiliser avec précaution les scies à moteur dans la nacelle: ce genre d'outil exerce une force assez importante de traînement vers l'extérieur.

DANGER !
Ne pas interposer les bras de la machine et l'opérateur entre le terrain et la plante (la branche, l'arbuste, ...) à couper afin d'éviter que celle-ci en tombant sur l'élévateur ne puisse provoquer un renversement.

3.9.3. AVERTISSEMENTS POUR LES SABLAGES ET LES RESTAURATIONS

ATTENTION !
S'assurer que les détritus, les sables, les peintures ou autre n'aillent pas se déposer sur la structure de la machine en provoquant ainsi de graves problèmes de glissement et d'usure.

ATTENTION !
La manœuvre de rapprochement en cote aux œuvres d'art ou aux ouvrages en général doit être toujours effectuée à la vitesse minimale et avec précaution avec des mouvements, où cela est possible, de glissement ou de rentrée.

3.10. OBLIGATIONS

Sur la machine, faire travailler uniquement un personnel opportunément formé.

- Ne pas utiliser la machine de façon impropre, c'est-à-dire différents de ceux qui sont indiqués dans les paragraphes**»EMPLOIS PRÉVUS»**.
- Effectuer les interventions de maintenance toujours à machine éteinte. Ne pas lubrifier les organes en mouvement.
- Lorsque la machine est en marche, ne pas travailler à proximité avec des chaînes, des bracelets, des cravates, ou d'autres vêtements qui pourraient s'accrocher dans les mécanismes. Si les cheveux sont long, faire une queue de cheval.
- Effectuer toujours les interventions sur le tableau électrique, sur les boîtiers de dérivation, sur les câbles et sur tous les composants de l'installation électrique avec l'interrupteur général éteint.
- Lorsque la machine est mise en marche, s'assurer qu'il n'y ait personne dans les zones dangereuses.

ATTENTION !

Chaque ouvrier doit prendre soin de sa propre sécurité et de sa propre santé et de celle des autres personnes qui sont présentes sur le lieu de travail, et sur lesquelles peuvent retomber les effets de ses actions ou omissions, conformément à sa formation et aux instructions et aux moyens fournis par l'employeur.

En particulier les ouvriers doivent:

- s'assurer de connaître parfaitement la position et la fonction de chaque commande;
- éviter d'actionner ou de faire actionner la machine par qui n'a pas lu et assimilé ce qui est reporté dans ce manuel, mais aussi par des opérateurs non compétant ou qui ne sont pas en bonnes conditions psycho-physiques et qui ne possèdent pas le permis de conduire adéquat;
- utiliser de façon appropriée les dispositifs de protection mis à leur disposition;
- utiliser, sur la nacelle, le harnais avec la corde de positionnement;
- mettre les dispositifs de protection nécessaires selon les règlements en vigueur
- éviter de mettre des écharpes ou tout autre vêtement qui pourrait être accroché ou traîné dans les parties mobiles de la machine;
- avant de transférer le chariot, libérer la nacelle des personnes ou des appareillages;
- ne pas toucher, en aucune façon, aux parties en mouvement;
- maintenir le fond de la nacelle et les chaussures propres et exemptes de graisses ou de produits pouvant les rendre glissantes.
- s'assurer que, en cas de travail en présence d'autres bras aériens, ces derniers ne soit pas d'entrave au déroulement du travail en toute sécurité;
- s'assurer, en utilisant éventuellement des pattes ou des coins, que l'élévateur ne puisse pas glisser une fois stabilisé. Avant de procéder à la stabilisation évaluer attentivement l'inclinaison et les caractéristiques de la surface sur laquelle l'élévateur doit être stabilisé.
- enlever les clés des tableaux de commande pour éviter des emplois non autorisés;
- faire en sorte que les inscriptions placées sur la machine restent lisibles et propres et remplacer celles qui ont été perdues ou rendues illisibles.
- maintenir toujours, durant le travail, la distance de sécurité des lignes ou des appareillages électriques sous tension;
- s'assurer toujours que les parties sur lesquelles il faut intervenir ne soient pas sous tension;
- si l'intervention en cote est à l'intérieur: faire sortir les gaz de déchargement des locaux dans lesquels il faut travailler et, si nécessaire, utiliser des respirateurs et des masques.

DANGER !

Lors des mouvements de la structure extensible, tous les occupants de la nacelle doivent placer les mains de façon à éviter le risque de pincement contre des structures ou des objets pouvant être à proximité de la nacelle. À cette fin, on conseille de toujours saisir la main courante opposée à celle la plus proche des objets extérieurs.

3.11. INTERDICTIONS

En particulier les ouvriers ne doivent pas:

- enlever ou modifier sans autorisation les dispositifs de sécurité ou de signalisation ou de contrôle;
- effectuer de propre initiative des opérations ou des manœuvres qui ne sont pas de leur compétence c'est-à-dire qui peuvent compromettre la propre sécurité ou celle des autres ouvriers;
- mettre des bracelets, des bagues ou des chaînes qui peuvent pendre et être entraînés par des organes en mouvement en créant ainsi un danger pour l'opérateur;
- modifier les branchements électriques pour exclure les sécurités internes;
- surcharger la nacelle au-delà de la portée consentie (en considérant aussi bien les personnes que les outils et les matériaux);
- charger ou décharger du matériel lorsque la nacelle est levée si les matériel n'est pas inhérent au travail qui est effectué ;
- dépasser le nombre de personnes maximum autorisé sur l'élévateur (comme reporté sur la plaque située sur la nacelle);
- démonter aucun composant et/ou enlever le lest du chariot;
- manutentionner l'élévateur quand il est chargé sur des véhicules, des bateaux, des échafaudages et autres supports du même genre;
- monter dans l'élévateur si l'on n'est pas en parfaite condition physique;
- utiliser l'élévateur s'il n'a pas été inspecté et que la maintenance n'a pas été effectuée de manière adéquate;
- stationner dans la cabine du véhicule quand la machine est stabilisée;
- utiliser l'élévateur comme masse soudeuse;
- utiliser l'élévateur dans des lieux mal éclairés (en l'absence d'un éclairage approprié) ;
- rester sur la plate-forme quand la machine est en mouvement;
- s'approcher aux parties en mouvement de la machine;
- se servir de la machine:
    - pour le levage de matériels de dimensions supérieures à celles de la nacelle;
    - sur un terrain mouvant qui ne résiste pas à la pression et à la charge des stabilisateurs;
    - sur une pente ou une inclinaison supérieure à 3° et sur des terrains glissants ; en cas de pentes supérieures, réduire le dénivelé en utilisant des plaques de répartition et, en cas de risque de glissement, ancrer l'élévateur avec des câbles ou des chaines à une structure ;
    - avec un effort manuel de la nacelle supérieur à 20 daN pour chaque opérateur (maximum 40 daN pour plusieurs opérateurs);
    - avec un vent supérieur à 12,5 m/s;
    - pendant un orage;
    - dans des conditions de mauvaise visibilité;
    - dans des zones qui ne sont pas suffisamment aérées **(le gaz de déchargement des moteurs thermiques est toxique)**.

3.12. EMPLOI PRÉVU

La machine en objet a été créée pour:

OPÉRATION	CONSENTIE	NON CONSENTIE	LIEU DE TRAVAIL
EFFECTUER DES TRAVAUX EN COTE ET/OU DANS DES ZONES AUTREMENT NON JOIGNABLES	Travaux en cote dans les secteurs: ♦ du bâtiment ♦ agricole ♦ industriel	♦ avec vent > 45 Km/h (12,5 m/s) ♦ pendant des orages ♦ avec des températures <-10°C ou >40°C	♦ Chantiers ♦ À l'intérieur ou à l'extérieur dans des zones libres et reléguées

La définition des limites pour la présence de personnel relève de l'employeur et peut comporter des limitations plus restrictives.

La machine a été créée pour:

- satisfaire les exigences spécifiques mentionnées sur le contrat de vente;
- être utilisée selon les instructions et les limites d'emploi reportées dans ce manuel.

La machine est conçue et construite pour travailler en sécurité si:

- elle est employée dans ces limites;
- les procédures du manuel d'emploi sont effectuées;
- la maintenance ordinaire est effectuée dans les temps et les modalités indiqués dans le manuel;
- la maintenance extraordinaire est effectuée immédiatement en cas de nécessité;
- les dispositifs de sécurité ne sont pas enlevés et/ou ignorés.

La sortie et la rentrée de la nacelle à des niveaux différents du sol ne sont pas expressément interdites, mais il est fondamental qu'avant d'effectuer cette manœuvre, le responsable de la sécurité de lieu de travail rédige une évaluation spécifique des risques et une procédure exécutive subséquente qui tienne compte au minimum des facteurs suivants :

- Importance du déplacement dû à la descente prévue par la procédure susdite.
- Modalité et temps de déplacement du travailleur de la nacelle à la zone de travail.
- Risques de chute de personnes durant le déplacement de la nacelle au lieu de travail en hauteur.
- Risques entrainés par la chute d'équipements et/ou matériaux durant le déplacement des personnes de la nacelle au lieu de travail en hauteur.
- Les limitations de charge de la nacelle.
- Les signaux d'alarme de la machine (limiteur de charge / moment / éventuels capteurs de proximité).
- Les limites et les interdictions d'utilisation de la machine présentes dans tous les cas dans le manuel d'utilisation.
- La disponibilité et l'utilisation effective d'un nombre suffisant d'Équipements de Protection Individuels pour chaque personne transportée.

ATTENTION !
La machine ne reçoit aucune information par le milieu environnant, il relève de l'entière responsabilité de l'ouvrier chargé de manœuvrer la nacelle de la positionner selon les dispositions prévues par la procédure susdite !

ATTENTION !
Durant la manœuvre de débarquement ou rembarquement, éviter le contact entre les parties de la machine et le milieu environnant afin d'éviter tout dommage à l'élévateur ou à la structure en hauteur !

IMPORTANT !
Il est absolument interdit de rembarquer des personnes ou des matériaux différents de ceux débarqués auparavant.
La procédure à la charge de l'utilisateur doit impérativement prévoir cette interdiction !

En cas de doutes ou de perplexités durant l'analyse des risques ou la rédaction de la procédure, contacter **MULTITEL PAGLIERO S.p.A.** à l'adresse e-mail *sav@pagliero.com*.

3.13. MODIFICATIONS DE L'EMPLOI PRÉVU

Le présent manuel décrit et fournit les instructions concernant l'emploi prévu pour l'élévateur aérien **MULTITEL PAGLIERO S.p.A.** Si l'utilisateur devait effectuer une opération ou une manœuvre qui n'est pas comprise dans l'emploi prévu de ce manuel il

faut contacter **MULTITEL PAGLIERO S.p.A.** à l'adresse e-mail *sav@pagliero.com*, afin d'obtenir l'approbation du cas.

3.14. SIGNALISATION DE SÉCURITÉ

Les plaques qui se trouvent sur la machine, de quelque couleur qu'elles soient, font partie intégrante de celle-ci. La fonction d'avertissement/information qu'elles remplissent sert à rendre le travail plus simple et plus sûr avec les élévateurs à nacelle de la société **MULTITEL PAGLIERO S.p.A.** :

Sur la machine sont appliqués des adhésifs et des plaques de sécurité, comme indiqué dans les tableaux reportés ci-dessous :

SIGNAUX DE DANGER (Forme triangulaire, couleur jaune)

SIGNAUX D'INTERDICTION (Forme circulaire, couleur rouge)

SIGNAUX D'OBLIGATION (Forme circulaire, couleur bleu)

PLAQUES D'INFORMATION

(forme circulaire, couleur jaune)

(Couleur blanche)

ATTENTION !

Les opérateurs et les responsables doivent :

- **contrôler que toutes les plaques prévues soient présentes, bien visibles et lisibles ;**
- **remplacer immédiatement toute plaque illisible ou enlevée (pour le remplacement, faire la demande à la société MULTITEL PAGLIERO S.p.A.).**

3.14.1. PICTOGRAMMES DE SÉCURITÉ APPLIQUÉS SUR LA MACHINE

L'image ci-dessous montre à quel emplacement, sur la machine, sont situées les plaques qui comportent les signaux d'avertissement, d'interdiction et de prescription auquel l'opérateur doit faire attention.

La signalisation appliquée sur la machine est indiquée ci-après :

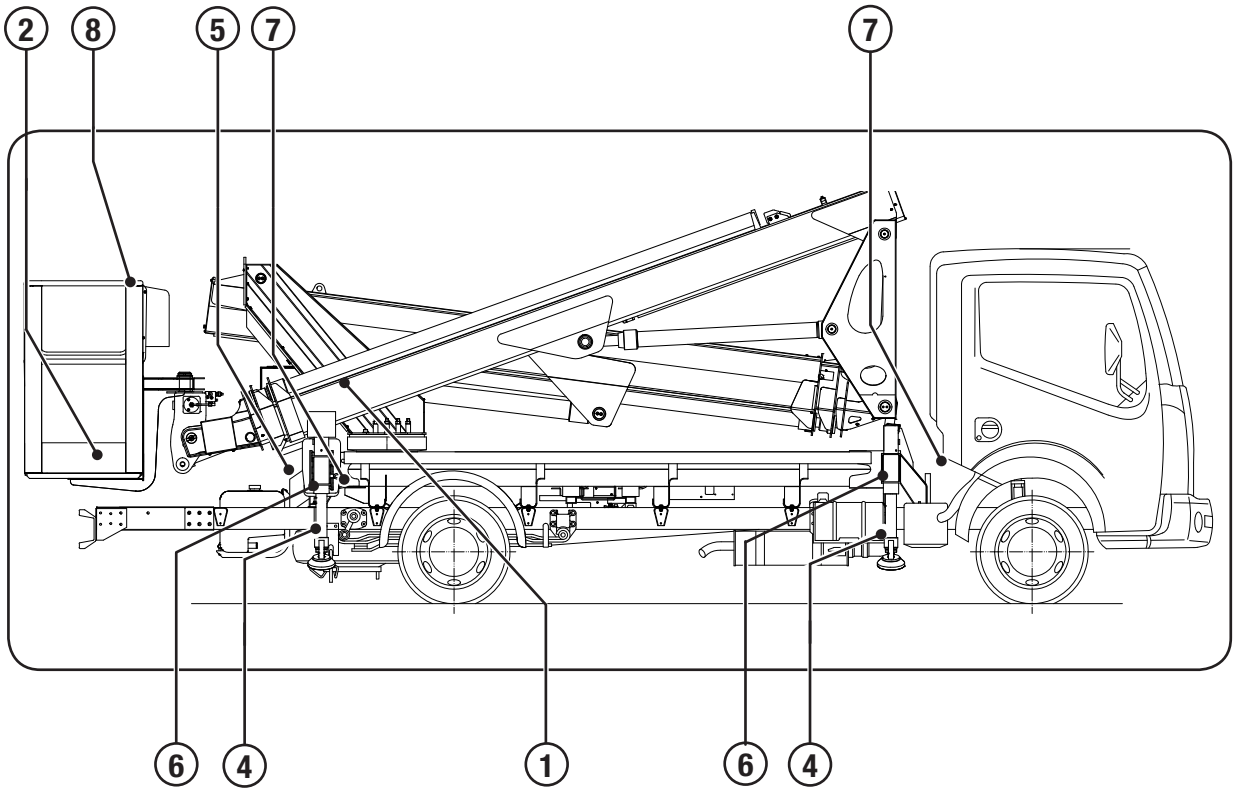

POS.	SIGNAL	DESCRIPTION
1		Signalisation du niveau sonore. Protéger l'ouïe avec des casques de protection.
2	CHARGE MAXIMUM ___ KG =	Signalisation de la capacité de charge maximale de la nacelle et du nombre maximal d'opérateur que la nacelle peut transporter.
3		Indication des points de graissage de la machine. (Couleur jaune) Voir le catalogue des pièces de rechange « Annexe »
4		Attention ! Danger d'écrasement des pieds. Respecter la distance de sécurité. (Couleur jaune)

POS.	SIGNAL	DESCRIPTION
5		Attention ! Danger d'écrasement des mains. Respecter la distance de sécurité. (Couleur jaune)
6		Charge sur le stabilisateur.
7		Avertissement indiquant une zone dangereuse. (Couleur jaune)
8		Point d'attache du système de retenue à l'intérieur de la nacelle ; **ATTENTION !** **Comme prescrit par la norme, les crochets sont conçus comme systèmes de retenue. Ils ne peuvent pas supporter la tension générée par la chute hors de la nacelle, il est donc obligatoire d'utiliser des cordes de positionnement qui empêchent la projection de l'opérateur hors de la nacelle.**

ATTENTION !
Si les pictogrammes sur la machine sont abîmés ou ont été enlevés, les remplacer. En cas de doute, contacter l'assistance MULTITEL PAGLIERO S.p.A.

3.15. DISPOSITIFS DE SÉCURITÉ

La machine a été conçue et munie de systèmes de sécurité pour réduire au minimum les risques de l'opérateur.

ATTENTION !
Ne pas altérer en aucun cas les dispositifs de sécurité et les carters de protection.

IMPORTANT !
Avant d'utiliser la machine s'assurer que les dispositifs de sécurité soient présents et efficaces, en cas contraire avertir le responsable de la maintenance.

Ci de suite sont énumérés ceux adoptés par la **MULTITEL PAGLIERO S.p.A.** :

ÉLÉMENT	DESCRIPTION
BOUTONS D'ARRÊT D'URGENCE	S'ils sont appuyés en cas d'urgence, ils arrêtent toutes les fonctions de l'élévateur Ils sont présents sur chaque poste de commande.
LIMITEUR DU RAYON D'ACTION DU BRAS	Dispositif qui limite le rayon d'action pour garantir la stabilité de chaque condition opérationnelle en fonctionnement automatique.
INCLINOMÈTRE	EN OPTION - Placé sur le chariot. Son fonctionnement est automatique.

ÉLÉMENT	DESCRIPTION
FIXATION POUR HARNAIS	Placés à l'intérieur de la nacelle, elles sont utilisées pour fixer en toute sécurité le harnais de l'opérateur.
MICRO DE SÉCURITÉ	Dispositif électromécanique qui effectue des fonctions de sécurité.

3.16. TRAVAUX À PROXIMITÉ DE LIGNES ÉLECTRIQUES SOUS TENSION

DANGER !
Si la nacelle, le bras ou toute autre partie de la structure entrent en contact avec des câbles électriques non isolés, les personnes peuvent être gravement blessées.

Si le travail s'effectue à proximité de câbles sous tension, respecter les distances de sécurité et se conformer aux procédures spécifiques établies avec les responsables de la sécurité et respecter les distances minimales comme l'indique le tableau ci-dessous:

Un[kV]	D[m]
≤ 1	3
1 < Un ≤ 30	3,5
30 < Un ≤ 132	5
132 ≤ 500	7

où Un = Tension nominale.

Avant de commencer les travaux en proximité de lignes électriques, s'assurer que les préposés à la ligne ont été avertis et qu'il n'y a pas de mise sous tension intempestive.

ATTENTION !
Dans tous les cas, prévoir des barrières ou des blindages pour éviter les contacts physiques et les arcs électriques.

ATTENTION !
Considérer également les éventuelles oscillations de l'élévateur et des câbles électriques.

3.16.1. ISOLEMENT (EN OPTION)

Certains élévateurs, à la demande spécifique sont construits avec des caractéristiques d'isolement entre la nacelle et le bras ou entre la nacelle, le bras et la tourelle.
Au moment de la livraison, on relève les valeurs de résistance sous la tension nominale d'isolement. Chaque année, il faut vérifier que ces caractéristiques ne déchoient pas avec le temps.

ATTENTION !
L'isolement de l'élévateur ne protège pas des électrocutions dues au contact de l'opérateur avec deux conducteurs ou entre un conducteur et la terre.

En position de repos, l'isolement n'est plus efficace.

IMPORTANT !
En cas de maintenance ou de substitution de tuyaux hydrauliques, faire attention au fait que certains tuyaux peuvent être du type isolant sans tresse métallique.

IMPORTANT !
La présence d'une nacelle en matière plastique renforcée à la fibre n'est pas suffisant pour indiquer que la machine soit isolée. Vérifier avec attention cette condition avant de travailler sous tension.

3.17. TRAVAUX EN PRÉSENCE DE VENT

Les variations de la force du vent peuvent causer des troubles dans l'utilisation, comme la perte de stabilité, des oscillations de la nacelle et la perte de visibilité due à la poussière dans l'air, des feuilles, etc. ...
D'autres conditions défavorables qui peuvent compromettre l'utilisation de la machine sont:

- le lieu de travail: l'effet aérodynamique des édifices, des arbres et d'autres structures peut faire augmenter la force du vent;
- la hauteur du sol: plus haut se situe la nacelle, majeure sera la force du vent;
- les dimensions de la charge: plus ample est la zone occupée par le chargement, majeur sera l'influence de la force du vent.

DANGER !
L'élévateur peut être utilisé avec le vent jusqu'à une vitesse de 45km/h égale à 12,5 m/s (n°6 Échelle Beaufort) mesurée au sol.

L'échelle Beaufort reportée ci-dessous, indique les conditions qui permettent de travailler et celles où il vaut mieux suspendre l'activité:

n°	DESCRIPTION	CONDITIONS	VITESSE (m/s)
0	Calme	La fumée monte verticalement	0 - 0,2
1	Très légère brise	Mouvement du vent visible par la fumée.	0,3 - 1,5
2	Légère brise	On sent le vent sur la peau nue; bruissement des feuilles.	1,6 - 3,4
3	Petite brise	Les feuilles et les petites branches sont constamment en mouvement.	3,4 - 5,4
4	Jolie brise	Soulèvement de la poussière et de papier; les branches sont agitées.	5,5 - 7,9
5	Bonne brise	Les arbustes avec les feuilles oscillent; de petites vagues se forment dans les eaux internes.	8 - 10,7
6	**Vent frais**	**Mouvement des grosses branches; difficulté à utiliser le parapluie.**	**10,8- 13,8**
7	Grand frais	Les arbres sont entièrement agités; difficulté de marcher contre-vent.	13,9 - 17,1
8	Coup de vent	Les petites branches sont arrachées des arbres; il est généralement impossible de marcher contre-vent.	17,2 - 20,7
9	Fort coup de vent	Légers endommagements aux structures (cheminées et tuiles enlevées).	20,8 - 24,4
10	Tempête	Arbres déracinés, importants endommagements aux maisons.	24,5 - 28,4

ATTENTION !
La vitesse du vent est relevée en moyenne pour plus de 10 minutes à une hauteur de 10 mètres, sur un terrain plat.

3.18. CONDITIONS GÉNÉRALES DE GARANTIE

La machine est couverte par la garantie à partir de la date de livraison au client: pour les conditions de la garantie se référer au certificat de garantie livré avec la machine.

La maison constructrice se réserve de réparer ou de remplacer les pièces reconnues défectueuses pendant la période de garantie. Avec le remplacement de la pièce considérée défectueuse, la maison constructrice est libre de tous les frais soutenus par le concessionnaire et par le client, de tout endommagement présumé, présent et futur, de la perte de gains, peine conventionnelle, frais de location d'appareillage de substitution, etc.

La garantie n'inclue pas la substitution et/ou la réparation de pièces usées ou endommagées durant l'utilisation normale de la machine.

La garantie échoue si les normes et les instructions d'utilisation contenues dans ce manuel n'ont pas été observées.

Les interventions en garantie sont effectuées pendant l'horaire de travail auprès des ateliers agréés ou auprès du siège du fabriquant.
Dans le cas d'une intervention auprès du client, seront attribués les frais de déplacement du personnel technique. Les frais de transport pour les interventions auprès de la maison productrice sont à la charge du client.

IMPORTANT !
Pour les conditions générales de garantie se référer au contrat stipulé.

3.18.1. RESPONSABILITÉ

Le fabriquant **décline toute responsabilité et obligation** pour tout événement provoqué par:

- le manque d'observance des instructions indiquées dans le présent MANUEL DE MODE D'EMPLOI ET DE MAINTENANCE pour ce qui concerne la conduite, l'emploi et la maintenance de la machine;
- utilisation impropre de la machine;
- inobservance des normatives de loi sur la sécurité et du code de la route;
- actions violentes ou soudaines ou manœuvres erronées durant l'utilisation et la maintenance de la machine;
- carence de maintenance;
- emploi de pièce de rechange non spécifiques pour le modèle ou non originales ou non autorisées par le fabriquant;
- modifications apportées à la structure ou aux composants de la machine sans préalable autorisation de la **MULTITEL PAGLIERO S.p.A.** et/ou sans l'utilisation d'outils adéquats;
- événements environnementaux exceptionnels et événements étrangers à l'emploi normal et correct de la machine.

Dans tous les cas, si l'utilisateur devait imputer l'accident à un défaut de la machine, il devra démontrer que le dommage a été la principale et directe conséquence.

3.18.2. SERVICE D'ASSISTANCE

Pour toute demande il faut toujours préciser le modèle de la machine et le n° de fabrication.
En cas de réparations et de révisions de certaines parties de l'élévateur qui concernent la sécurité comme par exemple:

- soupapes de bloc, distributeurs électroniques;
- capteurs (micro interrupteurs, cellules photos, capteurs de charge etc.);

- parties principales de l'installation électrique, télécommande;
- parties structurelles;
- toute partie qui a des fonctions de sécurité.

Il est obligatoire de s'adresser au concessionnaire concessionnaireoù l'élévateur a été acheté ou directement au Service Assistance **MULTITEL PAGLIERO S.p.A.** qui dispose d'un personnel hautement qualifié et surtout qui possède les appareillages adéquats pour effectuer les interventions nécessaires en toute sécurité.

Pour contacter le service assistance appeler le: +39 0175 255211 ou écrire à l'adresse mail: sav@pagliero.com

Pour la maintenance ordinaire et pour les réparations **il faut utiliser des pièces de rechange originales** achetées auprès du concessionnaire où l'élévateur a été acheté ou en s'adressant directement au Magasin des Pièces de rechange **MULTITEL PAGLIERO S.p.A.**

Pour contacter le magasin des pièces de rechange appeler le: +39 0175 255211 ou écrire à l'adresse mail: srm@pagliero.com

SECTION 4
Description de la machine

4. DESCRIPTION DE LA MACHINE

4.1. BUT DE LA MACHINE

L'élévateur a nacelle pour le travail aérien est un équipement conçu et réalisé pour permettre à l'opérateur d'effectuer son travail en hauteur en toute sécurité.

IMPORTANT !
La capacité maximum indiquée comprend les personnes et les outils.

4.2. PLACE OPÉRATEUR

L'opérateur peut commander la machine de l'intérieur de la nacelle ou du sol si il a la visuelle de la zone de travail.
Il est indispensable la présence d'un opérateur au sol pour l'assistance et pour d'éventuelles manœuvres d'urgence.

4.3. ZONE DANGEREUSE

La zone dangereuse correspond à l'aire de travail de la machine.

4.4. COMPOSANTS PRINCIPAUX

L'**élévateur à nacelle** est composé principalement de :

POS.	ÉLÉMENT	DESCRIPTION
1	FAUX-CHÂSSIS	Interface d'ancrage aux longerons du châssis du véhicule portant.
2	SYSTÈME DE ROTATION	Constitué d'une couronne (roulement à billes qui permet d'orienter la structure extensible en tournant autour de son propre axe, positionné à la verticale) et comprenant l'actionnement par un moteur hydraulique.
3	TOURELLE O BLOC DE BASE	Structure qui soutient le bras et le relie à la couronne. Sur la partie arrière de celle-ci sont placées les vannes de contrôle et d'actionnement de l'installation hydraulique. En enlevant le carter arrière on accède aux vannes (emplacement pour la manœuvre d'urgence).

POS.	ÉLÉMENT	DESCRIPTION
4	CYLINDRE HYDRAULIQUE	D'orientation des bras principaux. À double effet. Équipé d'une vanne de blocage pilotée hydrauliquement.
5	BRAS	Bras principal, il peut être muni d'une ou de plusieurs coulisses télescopiques du vérin superposé.
6	CYLINDRE HYDRAULIQUE	Cylindre de nivellement du trapèze; il est commandé automatiquement.
7	TRAPÈZE	Structure qui soutient le bras pendulaire nivelé par un vérin dédié.
8	CYLINDRE HYDRAULIQUE	D'orientation du bras pendulaire, de type à double effet, complet de soupape de blocage pilotée hydrauliquement
9	PENDULAIRE	Bras secondaire ou bras articulé, interconnecté au bras et orientable par rapport à celui-ci, il peut être muni d'une ou de plusieurs coulisses télescopiques commandées par le spécial vérin superposé.
10	CYLINDRE HYDRAULIQUE	De nivellement de la nacelle, de type à double effet, équipé de vannes de blocage pilotées hydrauliquement.
11	NACELLE	En profilé d'aluminium ou en plastique renforcé de fibre de verre. Complet de circuit hydraulique de contrôle pour le nivellement automatique et le groupe de rotation **(11A)**. Sur demande, la nacelle est montée en interposant des bagues en matériau hautement isolant, pour isoler électriquement la nacelle des bras.
12	STABILISATEUR (4)	À fonctionnement hydraulique. Constitués par quatre cylindres hydrauliques à double effet, à actionnement indépendant, ils permettent le parfait nivellement du chariot.
13	POMPE À MAIN	Pour les manœuvres d'urgence.
14	SUPPORT NACELLE	Relie la structure extensible à la nacelle, en permettant son nivellement et sa rotation.
15	COMMANDE DES STABILISATEURS	Leviers d'actionnement des stabilisateurs (haut/bas).
16	COMMANDES À PARTIR DE LA NACELLE	Tableau de commandes pour l'actionnement de la structure extensible à partir de la nacelle et de la rotation de la tourelle. Il s'agit du poste de commande principal.
17	COMMANDES À PARTIR DE LA BASE	Tableau de commandes pour l'actionnement de la structure extensible à partir du sol, de la rotation de la tourelle. Il s'agit du poste de commande secondaire, qui peut être utilisé en alternative au poste principal.
18	COMMANDES D'URGENCE	Pour y accéder il faut enlever le carter. Voir la section relative à leur utilisation.
19	ACCÈS NACELLE	Point d'accès à la nacelle avec élévateur en position de repos. En alternative, il est possible d'accéder à la nacelle après l'avoir rapprochée du sol.
20	NIVEAU À BULLE	Il doit être utilisé pour contrôler que la limite maximale d'inclinaison admise soit respectée pendant la phase de stabilisation.
21	COMPTEUR HORAIRE	Instrument qui indique le nombre total d'heures de fonctionnement de l'élévateur à nacelle.

N° de référence des stabilisateurs :

POS.	STABILISATEUR
1	AVANT GAUCHE
2	ARRIÈRE GAUCHE
3	ARRIÈRE DROIT

POS.	STABILISATEUR
4	AVANT DROIT

Sur chaque stabilisateur se trouve un adhésif avec le numéro du stabilisateur.

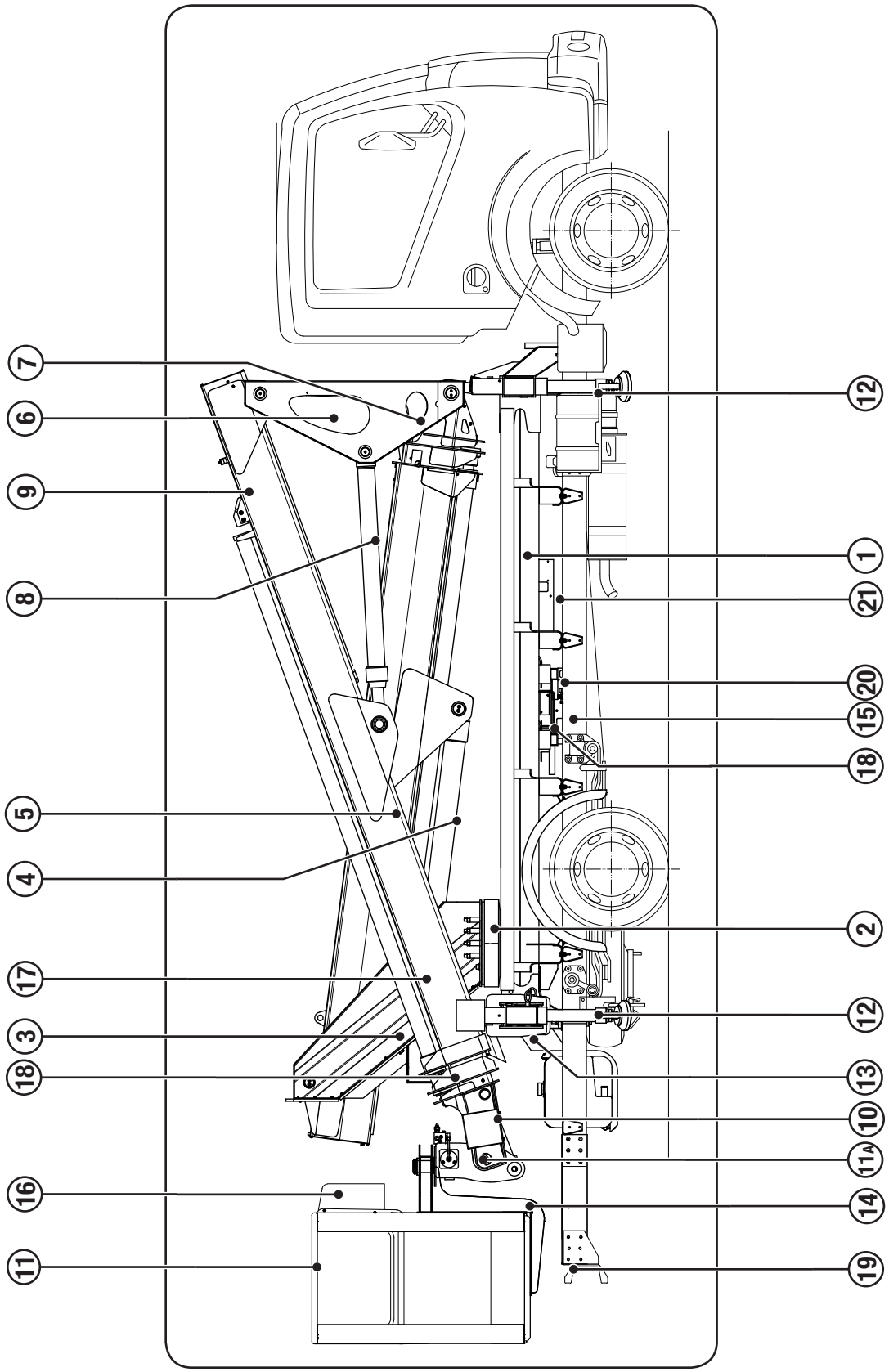

Les véhicules avec la conduite à droite peuvent avoir les composants fixés au contrechâssis en position spéculaire (D-G) par rapport au schéma d'exécution.

4.5. COMPOSANTS OPTIONNELS

Pour les composants optionnels de la machine consulter l'annexe «OPTIONS» dans la section «ANNEXES».

4.6. DONNÉES TECHNIQUES

Pour les données techniques de la machine consulter l'annexe «EDT» dans la section «ANNEXES».

4.7. MISE EN PAGE MESURES

Pour la mise en page des mesures de la machine consulter l'annexe spécifique à la section «ANNEXES».

4.8. DIAGRAMME AIRE DE TRAVAIL

Pour les diagrammes aire de travail de la machine consulter l'annexe spécifique à la section «ANNEXES».

4.9. ENCOMBREMENT DE STABILISATION

Pour l'encombrement de stabilisation de la machine consulter l'annexe spécifique à la section «ANNEXES».

SECTION 5
Transport et manipulation

5. TRANSPORT ET MANIPULATION

5.1. OPÉRATIONS DE TRANSPORT

L'élévateur **MULTITEL PAGLIERO S.p.A.**, pour se déplacer utilise le chariot sur lequel il est installé. Le porteur n'est pas un véhicule homologué/mis au point pour la circulation routière. Par ses chenilles, il peut effectuer des déplacements commandés par l'opérateur, lequel, par le biais des commandes, le conduit en restant près de l'élévateur.

ATTENTION !
L'opérateur doit se trouver à proximité de l'élévateur pour avoir une vue parfaite et complète de la zone de manœuvre. Il ne peut cependant pas se placer dans un endroit au dessus de la machine. Lors de la manœuvre, il doit faire très attention à soi-même et aux objets qui se trouvent dans la zone dangereuse autour de la machine.

Pour les commandes des déplacements, voir le chapitre « COMMANDES ».

ATTENTION !
Le véhicule ne peut pas être remorqué.

DANGER !
Avant de commencer la translation, s'assurer de la complète fermeture en position de repos de l'élévateur (avec une toute particulière attention aux stabilisateurs) afin d'éviter de heurter des engins ou des choses qui pourraient endommager l'élévateur et causer des dommages à des tiers.

5.1.1. TERRAIN EN PENTE

Pour la translation sur des pentes élevées ou lors du franchissement d'obstacles, sélectionner la vitesse d'avancement la plus lente (voir le chapitre « COMMANDES ») et suivre ces indications :

- tourner le chariot de sorte que la nacelle soit en aval ;
- approcher les stabilisateurs du terrain (les placer à 20-30 cm environ du sol) de manière à ce qu'ils évitent au véhicule de se renverser à cause de l'inclinaison du terrain et/ou de manœuvres erronées ;
- À proximité des variations d'inclinaison du terrain, il faut avancer très lentement pour éviter les oscillations soudaines et dangereuses ;
- Commander les déplacements en restant à une bonne distance et en position en amont.

5.1.2. NACELLE AMOVIBLE

Pour des exigences particulières d'encombrement en translation, il peut être nécessaire d'ôter provisoirement la nacelle.

Agir de la façon suivante :

- accrocher la nacelle à un chariot élévateur ou à un autre engin ;
- tirer les deux crochets de blocage « **G** » ;
- soulever et tirer légèrement la nacelle, puis l'éloigner.

Pour le remontage, agir de la façon contraire, en contrôlant son introduction correcte dans son logement et que les deux tirants sont complètement rentrés.

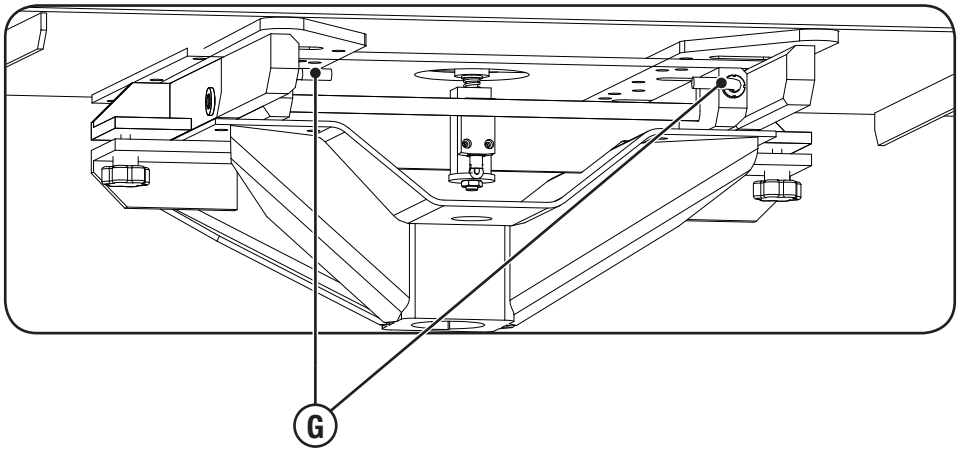

Lorsque la nacelle est démontée, aucune commande du bras ne fonctionne, et le voyant rouge sur le boîtier de commandes de la nacelle s'éclaire.

5.2. CHARGEMENT/DÉCHARGEMENT

Si nécessaire, les opérations de chargement/déchargement de la machine doivent être confiées à un personnel qui :

- soit expert de ces opérations ;
- connaisse bien l'élévateur, ses composants et le manuel d'utilisation et maintenance.

L'élévateur doit être transporté sur des véhicules ou des remorques habilitées au transport des engins équipés de plate-formes et ayant une portée suffisante.

Avant d'effectuer le chargement, s'assurer que :

- l'élévateur soit complètement baissé dans la position de repos ;
- les stabilisateurs soient complètement rentrés et bloqués.

ATTENTION !

Effectuer les opérations de chargement et de déchargement avec une extrême attention :

- **éloigner de la zone de manœuvre les personnes qui ne sont pas préposées ;**
- **délimiter la zone ;**
- **vérifier l'aptitude et l'intégrité des moyens à disposition.**

DANGER !
Vérifier que la zone où l'on agit soit vide et qu'il y ait un espace suffisamment libre et sûr (« voie de secours ») où pouvoir se déplacer en cas de besoin (en cas renversement de la machine, par exemple).

ATTENTION !
Pour les procédures détaillées de chargement et de déchargement, consulter le manuel d'instructions et maintenance du Fabricant du véhicule ou de la remorque.

ATTENTION !
Pour fixer l'élévateur à la plate-forme, se conformer au manuel d'instructions et maintenance du véhicule (le cas échéant) ou aux réglementations en vigueur.

IMPORTANT !
En l'absence de rampes, si le levage par grue est nécessaire, ancrer la plate-forme avec les crochets et les câbles d'une longueur suffisante aux quatre points prévus sur les côtés du châssis du chariot, marqués du symbole .

5.3. STATIONNEMENT DE SÉCURITÉ

Garer l'élévateur dans une zone désignée ou éloignée des zones de grand passage sur un sol bien nivelé.

ATTENTION !
Ne jamais laisser la machine sans surveillance avec le moteur en marche.

5.3.1. FREIN AUTOMATIQUE

Le freinage est automatiquement garanti par les freins mécaniques négatifs à déblocage hydraulique ; le relâchement de la commande de translation provoque l'intervention immédiate de ce frein, accompagné des vannes overcenter et anti-cavitation montées sur les moteurs de translation.

SECTION 7
Utilisation de la machine

7. UTILISATION DE LA MACHINE

7.1. PROCÉDURES DE MISE EN MARCHE

Pour **mettre en marche l'élévateur a nacelle**, suivre la procédure suivante:

PAS	ACTION
1	Garer le chariot.
2	Tirer le frein à main.
3	S'assurer que le levier du change soit en position de "point mort"(vitesse du véhicule déclenchée).
4	Introduire la prise de force par le biais du bouton dans la cabine. Appuyer à fond sur la pédale de l'embrayage et introduire la prise de force par le biais du bouton prévu à cet effet dans la cabine. **Nota:**un voyant rouge (voyant PTO) signale l'introduction effectuée. Le cas échéant, lorsque vous relâchez l'embrayage, le moteur accélère automatiquement.
5	Commencer la procédure de stabilisation (voir les paragraphes dédiés).

7.2. STABILISATION

7.2.1. STABILISATION DU CHARIOT

IMPORTANT !
La parfaite stabilisation du chariot est essentielle pour travailler en toute sécurité.
EN CAS DE DOUTES SUR LA QUALITÉ DE LA STABILISATION, NE PAS TRAVAILLER ET, ÉVENTUELLEMENT, CONTACTER LE SERVICE ASSISTANCE MULTITEL.

ATTENTION !
S'assurer que le terrain soit bien compact, qu'il n'y ait aucun tunnel souterrain qui pourrait s'affaisser.

ATTENTION !
Pendant l'actionnement des stabilisateurs s'assurer visuellement que personne ne puisse être blessé par leur mouvement. Si tous les pieds d'appui ne sont pas visibles du poste de commande, il faudra clôturer la zone de travail pour empêcher tout accès.

ATTENTION !
Afin de stabiliser l'élévateur sur un sol en pente ou disjoint, faire appel à l'emploi de cales (en bois par exemple) à mettre sous les stabilisateurs. Stabiliser sur une pente raide augmente le risque que le véhicule ne glisse. Fixer avec des coins ou assurer le véhicule avec des cordes avant de lever l'essieu arrière.

Afin d'effectuer la **stabilisation du chariot**, suivre la procédure suivante:

PAS	ACTION
1	Vérifier que la procédure de démarrage ait été effectuée avec succès.
2	Sur le côté droit du chariot (les véhicules avec poste de conduite à droite ont les commandes en position spéculaire par rapport à l'axe du chariot et peuvent être reproduites sur les deux côtés) se trouvent les commandes des stabilisateurs d'appui. Avant tout, il faut opérer sur les extensions des traverses afin de déterminer la configuration des extensions.
3	Ensuite, il faut opérer sur les stabilisateurs : en poussant le levier correspondant au stabilisateur souhaité, celui-ci monte. En tirant le levier, le stabilisateur respectif descend. **Nota:**lorsque le véhicule est soulevé du sol et les quatre bras stabilisateurs sont appuyés au sol, le voyant vert de consentement des fonctions du bras s'allume. Ce voyant est situé sur le tableau de commandes de la base.
3	Contrôler par la procédure **« CONTRÔLE DU NIVELLEMENT DU CHARIOT »** et par la procédure **« CONTRÔLE DE LA STABILISATION »** que la mise en place ait été effectuée correctement.
4	Après cette manœuvre, vérifier que le voyant de consentement soit allumé.

7.2.2. CONTRÔLE DU NIVELLEMENT DU CHARIOT

ATTENTION !
Contrôler toujours le correct nivellement après chaque opération de stabilisation.

DANGER !
Une stabilisation hors des limites imposées est interdite car elle est extrêmement dangereuse! Elle peut facilement compromettre la stabilité de la machine en créant une source de risque même mortel pour les opérateurs.

ATTENTION !
Ne jamais intervenir sur le réglage de la bulle de niveau. Seuls les techniciens spécialisés autorisés par le Fabricant peuvent intervenir sur les réglages du niveau.

7.2.2.1. NIVEAU À BULLE

Ou bulle d'air. Au terme de la procédure de stabilisation, il faut vérifier que la limite maximale d'inclinaison soit respectée

(voir plaque du fabriquant/EDT).
La condition est satisfaite si la bulle d'air à l'intérieur de l'instrument est entièrement comprise dans la circonférence qui identifie l'inclinaison maximale admise.
Le niveau à bulle est l'instrument qui indique comment se déroule l'abaissement des pieds. Il indique aussi si la stabilisation a été effectuée correctement et, si cette dernière n'a pas été effectuée correctement,

il signale quels leviers il faut actionner pour bien niveler le chariot.

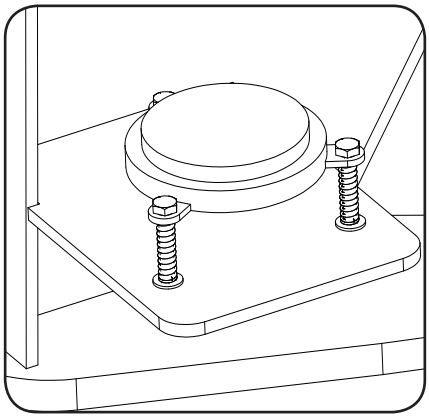

7.2.2.2. NIVEAU ÉLECTRONIQUE (EN OPTION)

Le voyant vert s'allume seulement si la stabilisation s'effectue en amenant le véhicule à une inclinaison admise, voir paragraphe « COMMANDES ».
Si l'inclinaison n'est pas correct, le voyant rouge d'alarme s'allume. Dans ce cas il faudra effectuer les manœuvres nécessaires pour rétablir la planéité du véhicule, éventuellement en insérant des plaques de répartition du poids sous les stabilisateurs.

7.2.3. CONTRÔLE DE LA STABILISATION

Pour le **contrôle de la stabilisation**, suivre la procédure suivante :

PAS	ACTION
1	Vérifier que le chariot soit bien nivelé (voir le **« CONTRÔLE DU NIVELLEMENT DU CHARIOT »**)
2	Contrôler que les stabilisateurs reposent correctement sur le sol et que ce dernier ne se soit pas affaissé suite au soulèvement du chariot.
3	Contrôler que l'axe arrière du chariot soit soulevé du sol.
4	Vérifier l'allumage du voyant vert d'habilitation (voir **« COMMANDES »**).

Si l'un de ces contrôles s'avère négatif, répéter la procédure de **« STABILISATION »**.

ATTENTION !
Avant de commencer à soulever la nacelle, il est indispensable de vérifier que tous les stabilisateurs soient bien appuyés sur un terrain solide, en évitant les trous, les pierres saillantes, les bouches d'égout, les grilles ou les petits ponts qui ne donnent pas de garanties de solidité.

S'il faut travailler sur un terrain peu solide, placer sous le pied du stabilisateur une planche de distribution de la charge, aux dimensions adéquates, afin de pouvoir augmenter la zone de contact et réduire la charge spécifique, qui devra être inférieure

à la charge tolérable par le type et la nature du terrain. Les plaques en bois ou en matière plastique doivent toujours rester sèches et sans traces d'huile ou de graisse pouvant faire glisser l'appui.

La plaque doit être complètement en appui sur le sol. Si besoin est, il faudra la niveler et le stabilisateur devra être posé au centre.

ATTENTION !

Même si la stabilisation initiale était parfaite, les manœuvres de la structure extensible ou le changement des conditions climatiques pourraient modifier l'assiette. Si un affaissement du terrain devait être perçu pour une raison quelconque, refermer rapidement l'élévateur et effectuer à nouveau la stabilisation.

IMPORTANT !

Il se peut que, dans certaines positions de travail, il y ait le soulèvement d'un des pieds stabilisateurs à cause de la torsion due à l'effort du faux-châssis. Il s'agit d'une simple conséquence d'utilisation et donc les commandes ne sont pas limitées. Le limiteur de portée, conformément à la norme, est indépendant à cet événement.

À ce point, il est possible de commencer les manoeuvres de levage.

7.3. PROCÉDURES D'UTILISATION

7.3.1. MONTÉE EN HAUTEUR DE LA NACELLE OPÉRATEUR

Pour le**démarrage du bras**, suivre la procédure suivante :

PAS	ACTION
1	Pour pouvoir procéder aux manœuvres de l'élévateur, le voyant vert de consentement doit être allumé afin de garantir une correcte stabilisation.
2	Avant de procéder aux manœuvres s'assurer que : ♦ Le poids chargé et le nombre de personnes dans la nacelle soient dans les limites consenties (voir plaque fabriquant). ♦ Les personnes qui se trouvent dans la nacelle portent correctement les ceintures et que celles-ci soient liées aux points d'ancrage prévus.
3	Suivre les instructions pour déplacer l'élévateur à partir des différents postes de commande présents (section **« COMMANDES »**) en commençant toujours par les manœuvres suivantes : ♦ Rétraction des bras, car en position de transport les vérins télescopiques ont tendance à faire appuyer les coulisses sur les arrêts mécaniques. ♦ Sélectionner le mouvement de soulèvement du bras pendulaire jusqu'à sortir du support d'appui. ♦ Sélectionner le mouvement de soulèvement du bras principal jusqu'à soulever suffisamment le trapèze. ♦ Activer les autres manipulateurs pour effectuer les manœuvres nécessaires afin d'atteindre le point de travail. **ATTENTION !** **N'effectuer aucune manœuvre de rotation ou de sortie quand le bras ou le trapèze sont appuyés sur le support ou quand ils sont complètement baissés.**
4	Pendant la sortie du gabarit faire attention à la présence des autres engins dans le rayon d'action de la machine.

7.3.2. MISE AU REPOS

Pour **la mise au repos**, suivre la procédure suivante :

PAS	ACTION
1	Tourner le bras, après s'être approché de l'appui, jusqu'à être exactement cintré, en faisant coïncider les encoches de référence. Où cela est présent utiliser la fonction en option "centrage automatique de la crapaudine".
2	Faire rentrer complètement les deux bras télescopiques : aligner la nacelle sur l'axe du véhicule, descendre doucement dans le support avec le bras pendulaire seulement après avoir abaissé complètement le bras principal.
3	Ne pas forcer sur les côtés latéraux du support.
4	Vérifier que le bras soit bien appuyé sur le support et que la fin de course électrique soit complètement enfoncée.

7.3.3. LIMITEUR DE PORTÉE

Afin d'éviter le renversement de l'élévateur à nacelle, un limiteur de portée a été installé.

Voyant rouge présent sur les commandes depuis la nacelle et sur les commandes depuis la base (section **« COMMANDES »)**

Lorsque la portée maximale autorisé a été atteint, celui-ci :

1. Active le voyant rouge pour signaler à l'opérateur d'avoir atteint la condition limite ;
2. Arrête les mouvements aggravants:
   - montée du bras principal
   - descente du bras pendulaire
   - sortie des bras pendulaire télescopiques

   en continuant de signaler la condition limite jusqu'à ce que la portée soit réduite.

Le fonctionnement du limiteur est complètement automatique.
Pour évaluer les zones de travail accessibles et l'intervention du limiteur, il faut consulter les diagrammes de la zone de travail de la machine dans l'annexe spécifique à la section « ANNEXES ».

ATTENTION !
Il est strictement interdit d'ajouter des charges si le voyant rouge du limiteur est allumé ! Il indique que la condition de portée maximale pour la charge présente dans la nacelle a été atteinte, et qu'une charge ultérieure pourrait la renverser !

DANGER !
En cas de doutes sur le fonctionnement du limiteur, interrompre immédiatement l'utilisation de la machine et contacter l'assistance !

Afin de contrôler le fonctionnement du dispositif limiteur, procéder comme suit:

PAS	ACTION
1	Effectuer les opérations suivantes sur un terrain libre sans personne dans la nacelle.
2	Charger dans la nacelle, la portée nominale reportée sur la plaque du fabricant (ou une portée nominale quelconque présente sur la plaque du fabricant si plusieurs portées nominales sont prévues), en prenant soin de lier solidement la charge de façon à ce qu'elle ne puisse tomber de la nacelle.

PAS	ACTION
3	Amener le bras pendulaire à 8° par rapport à l'horizontale.
4	Lever complètement le bras principal jusqu'au point de départ de la fonction télescopique et ensuite, s'arrêter immédiatement.
5	Régler au préalable le point d'arrêt du bras et arrêter de travailler en cas de doutes sur le fonctionnement : replier plutôt la machine et demander l'intervention d'un technicien spécialisé
6	La structure extensible doit s'arrêter à la portée indiquée dans l'EDT (« Caractéristiques de fabrication de l'élévateur à nacelle », rapport « DEKRA » ou « APAVE », « Prüfbuch für Hebebühnen », rapport « ABOMA », etc.) en faisant coulisser le bras pendulaire jusqu'au point de blocage. (Le mesurage correct de la portée doit être effectué en partant du centre de la couronne d'orientation jusqu'au bord extérieur de la nacelle).
7	Baisser le bras principal de quelques degrés, lever le bras pendulaire jusqu'à 30° et le faire coulisser jusqu'à atteindre le nouveau point d'arrêt. Vérifier ensuite que le mouvement de montée du bras principal, que celui de descente du bras pendulaire et que la fonction de sortie télescopique sont bloqués.

7.3.4. CAPTEUR DE CHARGE DANS LE PANIER

Tous les nacelles ayant un panier des dimensions réduites (surface pas plus de 1 m^2 et aucun coté plus de 1,4 m de longueur) ne sont pas équipées

Pour toutes les autres nacelles (ou pour ces-là qui le demande en Option) le fonctionnement de ce dispositif de sécurité est décrite dans la pièce jointe spécifique de ce manuel.

7.4. PROCÉDURES POUR LA RÉSOLUTION DES PANNES PARTIELLES

Il peut y avoir des cas de pannes partielles pour lesquelles il n'est pas nécessaire de procéder à la manœuvre d'urgence, car elles peuvent être résolues plus simplement et plus facilement en suivant les instructions reportées ci-dessous:

7.4.1. PANNE DES COMMANDES DANS LA NACELLE

Si les commandes à l'intérieur de la nacelles ne fonctionnent plus, procéder de la manière suivante :

PAS	ACTION
1	Prélever la clé de sélection du poste opérateur dans la cabine du véhicule.
2	Commuter le sélecteur qui se trouve sur le poste de commande de base sur la position commandes de base en excluant les commandes à partir de la nacelle et en habilitant celles à partir de la base.
3	Commander l'élévateur à partir de la base en l'amenant en position de repos, en permettant ainsi la descente de l'opérateur.
4	Contacter l'assistance pour la réparation de la panne.

7.4.2. PANNE DES COMMANDES À PARTIR DE LA BASE

Si les commandes à partir de la base ne fonctionnent plus et si, à l'intérieur de la nacelle, se trouve un opérateur formé à l'utilisation de l'élévateur, vous pouvez procéder de la façon suivante :

PAS	ACTION
1	Prélever la clé de sélection du poste opérateur dans la cabine du véhicule.
2	Commuter le sélecteur qui se trouve sur le poste de commande de la base sur la position des « commandes à partir de la nacelle », en excluant les commandes à partir de la base et en habilitant celles dans la nacelle.
3	Commander l'élévateur de la nacelle en l'amenant en position de repos, en permettant ainsi la descente de l'opérateur.
4	Contacter l'assistance pour la réparation de la panne.

7.4.3. PANNE DU SYSTÈME DE COMMANDE

Si le deux emplacements de commande ne fonctionnent pas, probablement la panne concerne l'installation électrique.
Dans ce cas, pour reporter l'opérateur au sol, il est conseillé de contacter le service assistance.
En alternative, la manœuvre d'urgence peut être effectuée (description par la suite). L'opérateur qui l'effectue doit être bien formé sur ce type d'opérations et doit les avoir déjà effectuées précédemment, par exemple lors de sa formation.

7.4.4. PANNES DES SYSTÈMES D'ALIMENTATION

Les systèmes d'alimentation, moteur du chariot plus d'autres éventuelles options, peuvent être utilisés en alternative entre eux:

IMPORTANT !
Si tous les systèmes d'alimentation disponibles sont en panne mais l'installation électrique fonctionne, il n'est pas nécessaire de procéder à la « descente d'urgence de la nacelle opérateur » mais il est possible de travailler normalement à partir des postes de commande de la nacelle ou de la base en utilisant la pompe à main comme système d'alimentation alternatif.

Vous pouvez effectuer la descente au sol de l'opérateur en suivant la procédure décrite par la suite:

PAS	ACTION
1	♦ Vérifier s'il est possible de rétablir au moins un des deux systèmes d'alimentation. ♦ Vérifier le niveau du carburant ou, en cas d'alimentation électrique, la connexion correcte du socle de prise de courant et la présence de la tension dans l'installation à laquelle vous vous êtes brancher.
2	S'il n'a pas été possible de rétablir l'alimentation, prendre, dans la cabine du véhicule , la barre de commande de la pompe à main.
3	L'introduire dans la pompe à main et, après avoir habilité le cadre de commande, manœuvrer la plate-forme en pompant l'huile manuellement.
4	Reporter la machine à repos.
5	Contacter l'assistance pour la réparation de la panne.

7.5. DESCENTE D'URGENCE DU PANIER-OPÉRATEUR

En cas de la panne électrique totale de l'élévateur à nacelle, et si tous les systèmes d'alimentation sont en panne, effectuer la descente d'urgence de la nacelle opérateur.

La procédure pour la descente d'urgence est illustrée ci-dessous.

IMPORTANT !
Le personnel d'assistance au sol doit avoir été formé et avoir déjà effectué, dans la pratique, les opérations de récupération manuelle.

ATTENTION !

- **Si les conditions de sécurité le permettent, éloigner en premier lieu les opérateurs du panier et enlever les matériels présents.**
- **Si cela n'est pas possible, s'assurer que les opérateurs soient attachés avec les ceintures de sécurité et que les matériels soient fixés pour éviter toute chute depuis le panier.**

IMPORTANT !
Décider quels sont les mouvements à effectuer pour ramener le panier en position de sécurité, en privilégiant, dès que cela sera possible, la rétraction des bras télescopiques et dans tous les cas avant la rotation et la descente des bras.

ATTENTION !
Lors de l'actionnement avec les commandes de secours, les dispositifs automatiques de contrôle et de sécurité ne fonctionnent plus. Il est donc indispensable que l'opérateur qui effectue la manœuvre soit bien formé sur ce genre d'opérations et qu'il les ait déjà effectuées lors de sa formation.

Mise en place des fourches (**A**) sur les bobines (**VEI**) :

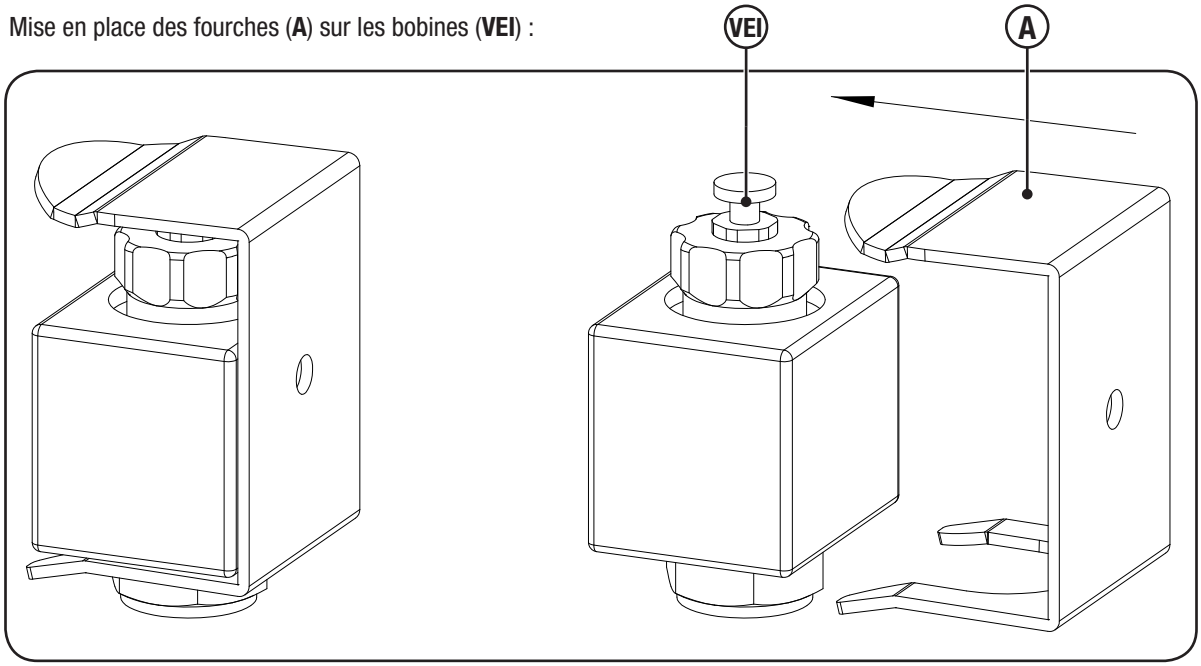

Pour la position des composants se référer au chapitre 4 « DESCRIPTION DE LA MACHINE ».

ÉTAPE	ACTION
1	Prendre, dans la cabine du véhicule, la barre de commande de la pompe à main et l'introduire dans la pompe à main.
2	Appuyer sur le bouton d'urgence.

ÉTAPE	ACTION
3	Identifier la vanne électrique Y2 située à proximité du distributeur de commande des mouvements, casser le fil du plombage et enlever le disque, appuyer sur le petit bouton et le maintenir enfoncé en utilisant la petite fourche prévue à cet effet.
4	Identifier la vanne électrique Y21 située à proximité du distributeur de commande des mouvements, casser le fil du plombage et enlever le disque, appuyer sur le petit bouton et le laisser enfoncé en utilisant la petite fourche prévue à cet effet.
5	Accéder aux composants hydrauliques du distributeur de commande des mouvements. Identifier la soupape électrique Y3 située à proximité du distributeur de commande des mouvements. Visser à fond mais sans forcer le volant manuel situé sur la vanne
.6	Pour obtenir les mouvements souhaités, appuyer sur les boutons d'actionnement manuel, situés sur la tête de chaque vanne, en tenant compte de la disposition des vannes telles qu'elles sont décrites sur l'étiquette spécifique appliquée sur l'élévateur (consulter le chapitre **« 4 »** paragraphe **« COMPOSANTS PRINCIPAUX »,** à la rubrique : commandes d'urgence). Pour actionner l'élévateur à nacelle, pomper manuellement.
7	Pour certains mouvements, il ne suffit pas d'appuyer sur les boutons d'actionnement manuel situés sur la tête de chaque vanne, mais il faut également agir sur d'autres vannes situées sous le carter derrière la tourelle, selon les combinaisons indiquées ci-dessous : -Descente du bras principal : appuyer simultanément sur le bouton et sur le bouton sur la vanne Y38. -Descente du bras pendulaire : appuyer simultanément sur le bouton et sur le bouton sur la vanne Y12. Pour actionner l'élévateur à nacelle, pomper manuellement.
8	Après avoir complètement refermé l'élévateur à nacelle (bras bien appuyé sur l'appui-bras) les stabilisateurs peuvent être refermés.
9	Identifier l'électrovanne d'échange Y41 située à proximité du distributeur de commande des stabilisateurs.
10	Appuyer sur le curseur et le maintenir appuyé.
11	En actionnant les leviers de commande sur le bloc distributeur des stabilisateurs, pomper manuellement jusqu'à la fermeture complète des stabilisateurs et ensuite des extensions des traverses.
12	Une fois l'opération terminée, contacter le service d'assistance pour réparer l'élévateur à nacelle.

La manœuvre est aussi décrite sur les plaques qui sont à l'intérieur du carter de protection des commandes d'urgence.

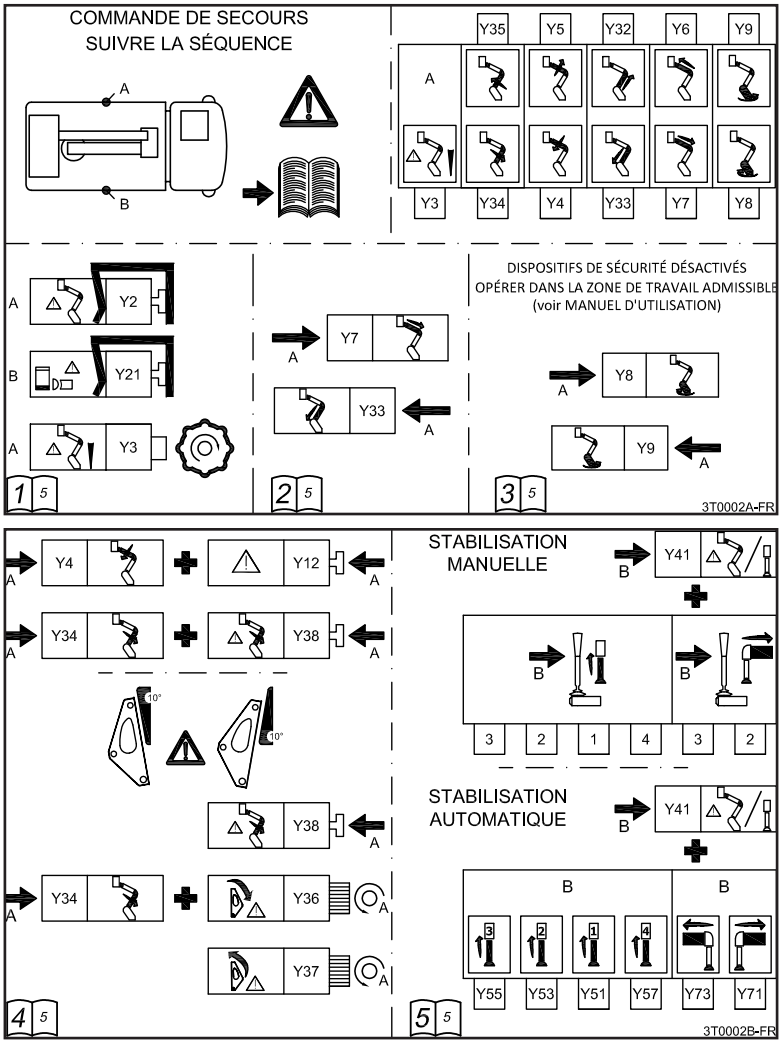

7.6. PROCÉDURES D'ARRÊT

7.6.1. ARRÊT DE FIN DE TRAVAIL

Pour**arrêter la machine**, suivre la procédure suivante:

PAS	ACTION
1	Après avoir mis à repos l'élévateur a nacelle, faire rentrer complètement les stabilisateurs. La rentrée complète des stabilisateurs est confirmé par l'arrêt du voyant rouge prévu à cet effet dans la cabine du véhicule.
2	Lorsque tous les stabilisateurs sont rentrés et avant de déplacer le véhicule débrancher la prise de force. Dans la cabine du véhicule il y a un voyant rouge qui s'éteint quand la prise est débranchée. . **ATTENTION !** **Voyager avec la prise de force insérée peut provoquer de graves anomalies à la pompe hydraulique et à la boîte de vitesse. Ne pas déplacer le véhicule si le voyant est allumé.**
3	Déplacer ou garer le chariot comme un véhicule normal.

7.6.2. ARRÊT D'URGENCE

Pour**l'arrêt d'urgence**, suivre la procédure suivante:

PAS	ACTION
1	Appuyer sur un quelconque des boutons d'urgence qui se trouvent sur tous les tableaux de commande de l'élévateur a nacelle.

SECTION 6
Commandes

6. COMMANDES

L'élévateur a nacelle pour le travail aérien est muni des dispositifs de commande suivants:

POS.	COMPOSANT	DESCRIPTION
1	DISPOSITIF POUR LA MANUTENTION DES STABILISATEURS	Ils contiennent les commandes pour la manutention des stabilisateurs. En option ils peuvent être du type automatique.
2	DISPOSITIF POUR LA MANUTENTION DES BRAS DE LA NACELLE	Il comprend toutes les commandes et les fonctions du bras.
3	DISPOSITIF POUR LA MANUTENTION DES BRAS DE BASE	Il comprend toutes les commandes et les fonctions du bras.

Sur les commandes de base existe un sélecteur à deux positions (voir paragraphe **«COMMANDES À PARTIR DE LA BASE»**), ayant la fonction d'introduire les commandes à partir de la nacelle ou de la base. L'enclenchement de l'une provoque automatiquement le déclenchement de l'autre. En sélectionnant les commandes à partir de la nacelle, il faut successivement enlever la clé du sélecteur pour éviter un emploi impropre.

Une deuxième clé est fournie en dotation et elle doit être conservée dans la cabine du véhicule pour les urgences.

6.1. COMMANDE DES STABILISATEURS

À chaque levier correspond un numéro, les numéros identifient le stabilisateur qui est manutentionné.

POS.	STABILISATEUR	DESCRIPTION DE LA COMMANDE
1	AVANT GAUCHE	En poussant le levier le stabilisateur monte, en tirant le levier le stabilisateur descend.
2	ARRIÈRE GAUCHE	En poussant le levier le stabilisateur monte, en tirant le levier le stabilisateur descend.
3	ARRIÈRE DROIT	En poussant le levier le stabilisateur monte, en tirant le levier le stabilisateur descend.
4	AVANT DROIT	En poussant le levier le stabilisateur monte, en tirant le levier le stabilisateur descend.

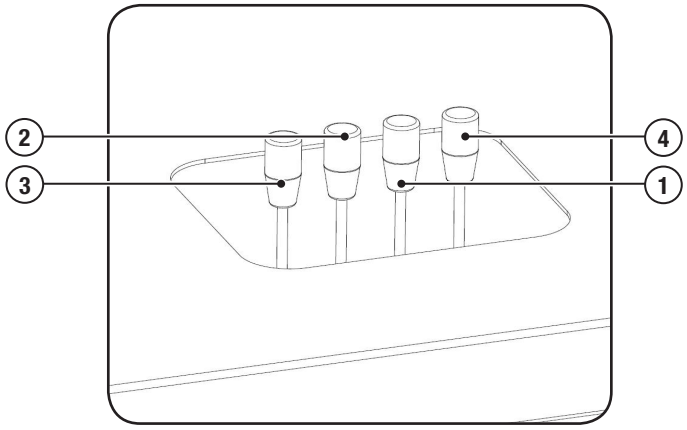

IMPORTANT !
Les numéros correspondants sont reportés sur les vérins stabilisateurs.

6.1.1. COMMANDE DES EXTENSIONS

Les stabilisateurs sont pourvus de traverses extensibles.

POS.	STABILISATEURS	DESCRIPTION DE LA COMMANDE
1	ARRIÈRE GAUCHE	En poussant le levier, la traverse se rétracte vers l'élévateur ; en tirant le levier, la traverse sort en s'allongeant.
2	ARRIÈRE DROIT	En poussant le levier, la traverse se rétracte vers l'élévateur ; en tirant le levier, la traverse sort en s'allongeant.

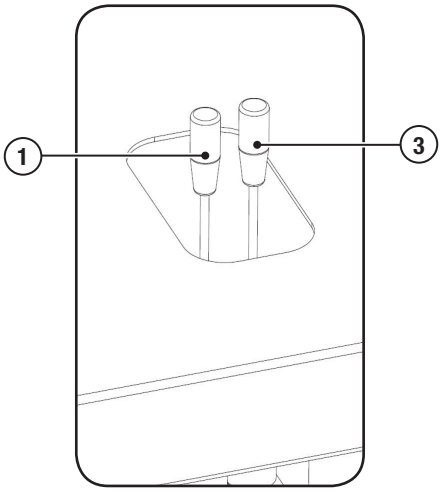

IMPORTANT !
Les numéros correspondants sont reportés sur les vérins stabilisateurs.

6.1.2. STABILISATION AUTOMATIQUE (EN OPTION)

Le dispositif de stabilisation automatique est optionnel et remplace les leviers :

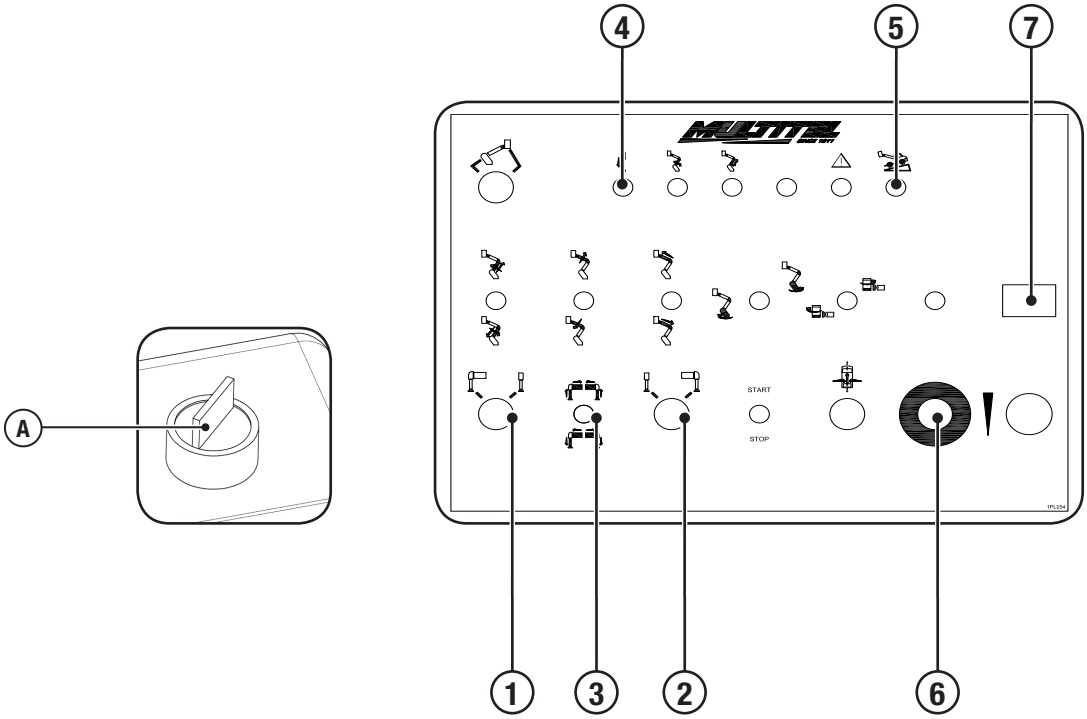

POS.	DESCRIPTION
1	Sélecteur vert « A » à 2 positions. Sélection de la configuration des stabilisateurs du côté gauche.
2	Sélecteur vert « A » à 2 positions. Sélection de la configuration des stabilisateurs du côté droit.
3	Actionnement simultané des stabilisateurs. En tirant le levier vers le bas, la stabilisation automatique se met en marche selon la position des sélecteurs POS 1 et POS 2. Il faut laisser le bouton enfoncé jusqu'à l'arrêt de la montée et l'allumage du voyant vert de l'autorisation à la manœuvre. Pousser le levier vers le haut pour fermer les stabilisateurs. Laisser le bouton enfoncé jusqu'à la rétraction complète des traverses.
4	Voyant lumineux vert. Voyant d'habilitation des stabilisateurs posés au sol. Le voyant allumé indique la possibilité de manœuvrer le bras.
5	Voyant lumineux rouge. Voyant de l'inclinaison maximale du porteur atteinte. Le voyant allumé indique que l'inclinaison du porteur est supérieure à l'inclinaison maximale admise. Pour obtenir l'autorisation au mouvement du bras, il faut répéter la procédure de stabilisation.
.6	Bouton coup-de-poing d'arrêt d'urgence rouge à retenue mécanique. L'actionnement du bouton bloque tous les mouvements et (le cas échéant) le moteur du véhicule. Le démarrage du moteur ne se faire qu'après avoir débloqué le bouton. NE PAS UTILISER CE DISPOSITIF JUSTE POUR ARRÊTER LE MOTEUR.
7	Compteur horaire

6.2. COMMANDES À PARTIR DE LA NACELLE

ATTENTION !

Il faut commencer et terminer les manœuvres graduellement, en évitant tout départ et arrêt soudain. Tout mouvement soudain peut engendrer la vibration des vannes. Dans ce cas, arrêter le mouvement et reprendre les manœuvres d'une manière plus graduelle.

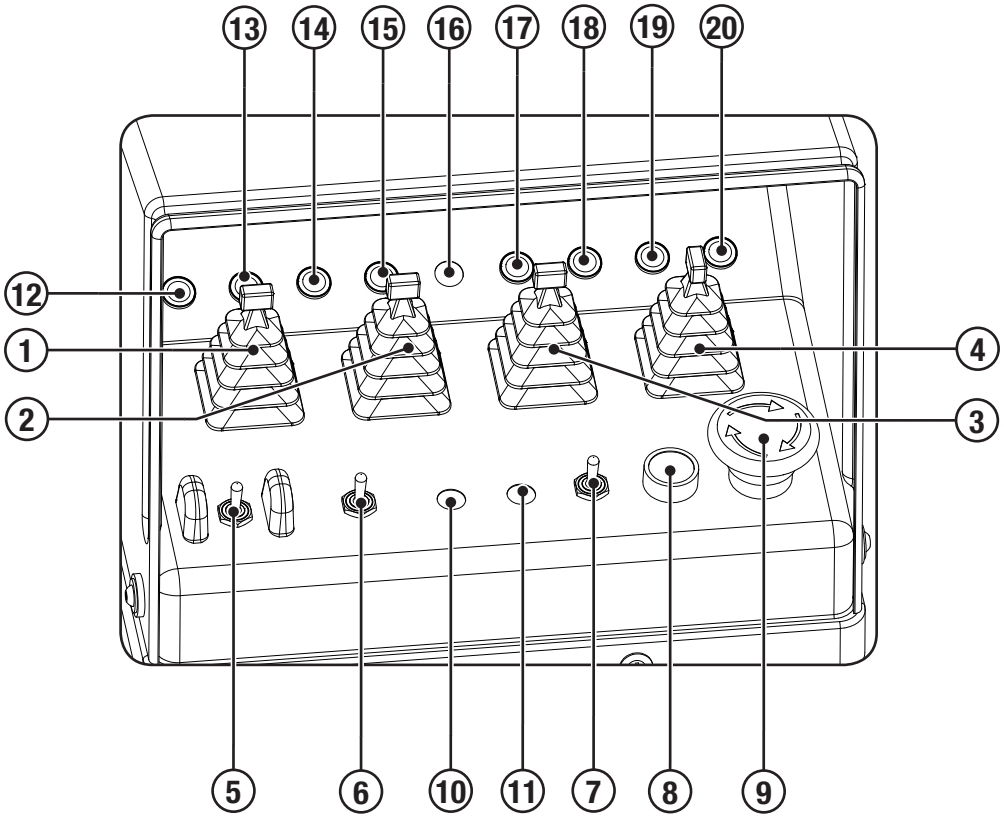

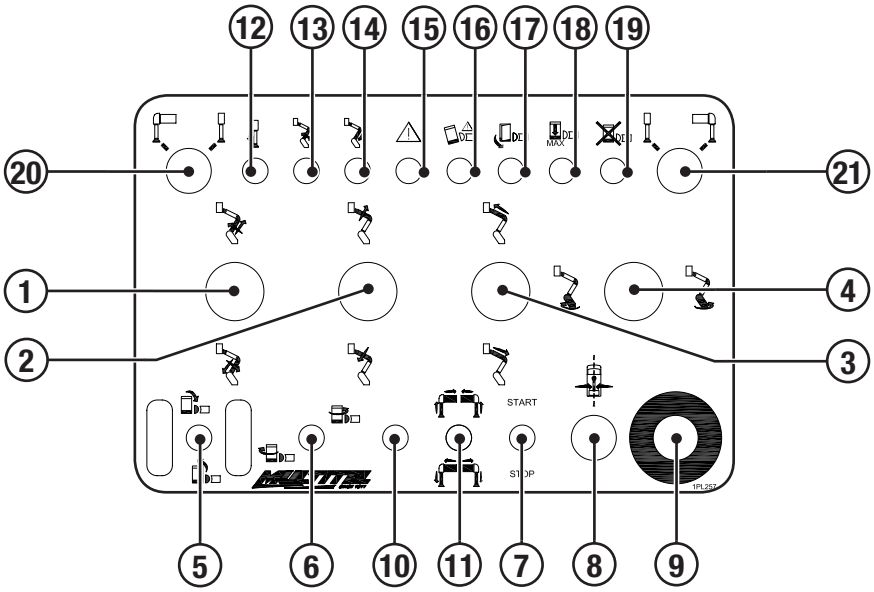

POS.	DESCRIPTION
1	Commande proportionnelle de l'orientation et de la fonction télescopique du bras principal. En poussant le manipulateur, le bras principal de lève et ensuite il se désenfile ; en tirant le manipulateur vers le bas, le bras principal rentre et ensuite s'abaisse.
2	Commande proportionnelle de l'orientation du bras pendulaire. En poussant le manipulateur, le deuxième bras se lève ; en tirant le manipulateur vers le bas, le deuxième bras s'abaisse.
3	Commande proportionnelle de la fonction télescopique du bras pendulaire. En poussant le manipulateur, le bras pendulaire sort (se désenfile) ; en tirant le manipulateur vers le bas, le bras pendulaire rentre.
4	Commande proportionnelle de la rotation de la tourelle. En inclinant le manipulateur à gauche, la tourelle tourne dans le sens horaire, en inclinant le manipulateur à droite, la tourelle tourne dans le sens antihoraire.
5	Commande de nivellement manuel de la nacelle. Appuyer sur le bouton latéral (non représenté) et utiliser l'interrupteur protégé par les protections intégrées.
.6	Commande de rotation du panier. En inclinant le levier à gauche, la nacelle tourne dans le sens horaire ; en inclinant le levier à droite, la nacelle tourne dans le sens antihoraire.
7	Commande START-STOP. À utiliser pour arrêter et mettre en marche le moteur du véhicule (en poussant le levier, le moteur se met en marche, en tirant le levier vers le bas, le moteur s'arrête). Même quand le moteur est arrêté il y a une consommation d'énergie électrique. Il faut tenir la charge des batteries sous contrôle.
8	Commande de centrage automatique de la couronne / mise en repos automatique. Option.
9	Bouton coup-de-poing d'arrêt d'urgence rouge à retenue mécanique. L'actionnement du bouton bloque tous les mouvements et (le cas échéant) le moteur du véhicule. Le démarrage du moteur ne se faire qu'après avoir débloqué le bouton. **Remarque : Éviter d'utiliser le dispositif juste pour arrêter le moteur**.
10	En option. Agencement pour voyant lumineux/commande. Le cas échéant, voir l'annexe « OPTIONS » dans la section « ANNEXES ».
11	En option. Actionnement simultané des stabilisateurs. En tirant le levier vers le bas, la stabilisation automatique se met en marche selon la position des sélecteurs POS 20 et POS 21. Il faut laisser le bouton enfoncé jusqu'à l'arrêt de la montée et l'allumage du voyant vert de l'autorisation à la manœuvre. Pousser le levier vers le haut pour fermer les stabilisateurs. Laisser le bouton enfoncé jusqu'à la rétraction complète des traverses.
12	En option. Voyant lumineux vert. Voyant d'habilitation des stabilisateurs posés au sol. Le voyant allumé indique la possibilité de manœuvrer le bras.
13	Voyant lumineux vert. Signalisation de l'état de la machine. Il indique que la montée et la descente du bras principal sont activées.
14	Voyant lumineux vert. Signalisation de l'état de la machine. Il indique que la fonction télescopique du bras principal est activée
15	Voyant lumineux rouge. Signal de danger. Le voyant allumé indique que la portée maximale a été atteinte. Lorsque le voyant est allumé, les mouvements qui augmentent le bras de l'élévateur à nacelle ne sont pas autorisés.

POS.	DESCRIPTION
16	Voyant lumineux rouge. Signal de danger. La nacelle est équipée d'un circuit hydraulique de maintien automatique de la position horizontale. Le voyant allumé indique que la position horizontale de la nacelle a dépassé l'inclinaison de 10°. Les mouvements du deuxième bras qui auraient tendance à aggraver la situation sont bloqués. Pour rétablir le bon positionnement de la nacelle, agir sur le levier des commandes de la nacelle (voir la position 10).
17	En option. Voyant lumineux rouge. Signal de danger. Le voyant allumé indique que la porte n'est pas correctement fermée. Lorsque le témoin est allumé, aucun mouvement n'est autorisé. Pour reprendre les mouvements, il faut fermer correctement la porte.
18	En option. Voyant lumineux rouge. Signal de danger. Le voyant allumé indique que le poids maximum pouvant être chargé dans la nacelle a été atteint. Lorsque le témoin est allumé, aucun mouvement n'est autorisé.
19	En option. Voyant lumineux rouge. Signal de danger. Le voyant allumé indique que la nacelle n'est pas correctement installée sur son support (pour les élévateurs prévoyant la nacelle amovible, où prévu)
20	En option. Duplication du sélecteur de la configuration des stabilisateurs côté gauche.
21	En option. Duplication du sélecteur de la configuration des stabilisateurs côté droit.

6.3. COMMANDES À PARTIR DE LA BASE

L'opérateur peut accéder aux commandes directement sur la nacelle (voir le paragraphe **« COMMANDES NACELLE »**), ou bien faire descendre la nacelle jusqu'au sol, en utilisant les commandes situées au niveau du chariot.
Pour l'actionnement, il faut sélectionner le type de mouvement souhaité, en agissant sur les leviers appropriés et en actionnant simultanément le manipulateur de façon proportionnelle pour augmenter et régler la vitesse du mouvement choisi.

ATTENTION !
Il faut commencer et terminer les manœuvres graduellement, en évitant tout départ et arrêt soudain. Tout mouvement soudain peut engendrer la vibration des vannes. Dans ce cas, arrêter le mouvement et reprendre les manœuvres d'une manière plus graduelle.

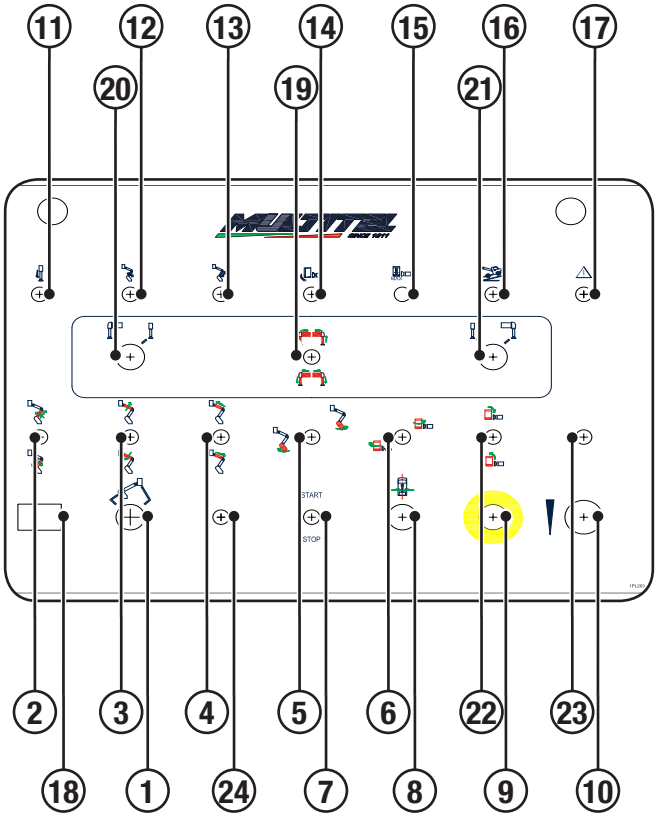

POS.	DESCRIPTION
1	Sélecteur à clé à deux positions. La première position permet les commandes seulement à partir de la nacelle, la deuxième permet les commandes seulement à partir de la base. Chaque position exclue mutuellement les autres. Cette commande est toujours subordonnée aux contrôles de sécurité appliqués à chaque condition d'utilisation.
2	Commande de l'orientation et de la fonction télescopique du bras principal. En poussant le levier, le bras principal de lève et ensuite il se désenfile ; en tirant le manipulateur vers le bas, le bras principal rentre et ensuite s'abaisse.
3	Commande de l'orientation du bras pendulaire. En poussant le levier, le deuxième bras se lève ; en tirant le manipulateur vers le bas, le deuxième bras s'abaisse.
4	Commande proportionnelle de la fonction télescopique du bras pendulaire. En poussant le levier, le bras pendulaire sort (se désenfile) ; en tirant le manipulateur vers le bas, le bras pendulaire rentre.
5	Commande proportionnelle de la rotation de la tourelle. En inclinant le levier à gauche, la tourelle tourne dans le sens horaire ; en inclinant le manipulateur à droite, la tourelle tourne dans le sens antihoraire.
.6	Commande de rotation du panier. En inclinant le levier à gauche, la nacelle tourne dans le sens horaire ; en inclinant le levier à droite, la nacelle tourne dans le sens antihoraire.
7	Commande START-STOP. À utiliser pour arrêter et mettre en marche le moteur du véhicule (en poussant le levier, le moteur se met en marche, en tirant le levier vers le bas, le moteur s'arrête). Même quand le moteur est arrêté il y a une consommation d'énergie électrique. Il faut tenir la charge des batteries sous contrôle.
8	Commande de centrage automatique de la couronne / mise en repos automatique. Option.
9	Bouton coup-de-poing d'arrêt d'urgence rouge à retenue mécanique. L'actionnement du bouton bloque tous les mouvements et (le cas échéant) le moteur du véhicule. Le démarrage du moteur ne se faire qu'après avoir débloqué le bouton. **Remarque : Éviter d'utiliser le dispositif juste pour arrêter le moteur**.

POS.	DESCRIPTION
10	Commande proportionnelle de réglage de la vitesse des mouvements. En tirant le levier vers le haut, on augmente la vitesse des mouvements. **Remarque : pour obtenir n'importe quel mouvement, il faut toujours enclencher la commande proportionnelle de réglage de la vitesse. Le levier retourne automatiquement en position de repos.**
11	Voyant lumineux vert. Voyant d'habilitation des stabilisateurs posés au sol. Le voyant allumé indique la possibilité de manœuvrer le bras.
12	Voyant lumineux vert. Signalisation de l'état de la machine. Il indique que la montée et la descente du bras principal sont activées.
13	Voyant lumineux vert. Signalisation de l'état de la machine. Il indique que la fonction télescopique du bras principal est activée
14	En option. Voyant lumineux rouge. Signal de danger. Le voyant allumé indique que la porte n'est pas correctement fermée. Lorsque le témoin est allumé, aucun mouvement n'est autorisé. Pour reprendre les mouvements, il faut fermer correctement la porte.
15	En option. Voyant lumineux rouge. Signal de danger. Le voyant allumé indique que le poids maximum pouvant être chargé dans la nacelle a été atteint. Lorsque le témoin est allumé, aucun mouvement n'est autorisé.
16	Voyant lumineux rouge. Signal de danger. Le voyant allumé indique que l'inclinaison du véhicule est supérieure aux limites admises. Replier l'élévateur à nacelle et refaire la stabilisation. Pour la stabilisation du véhicule, voir le paragraphe **« STABILISATION »**.
17	Voyant lumineux rouge. Signal de danger. Le voyant allumé indique que la portée maximale a été atteinte. Lorsque le voyant est allumé, les mouvements qui augmentent le bras de l'élévateur à nacelle ne sont pas autorisés.
18	Compteur horaire
19	En option. Actionnement simultané des stabilisateurs. En tirant le levier vers le bas, la stabilisation automatique se met en marche selon la position des sélecteurs POS 20 et POS 21. Il faut laisser le bouton enfoncé jusqu'à l'arrêt de la montée et l'allumage du voyant vert de l'autorisation à la manœuvre. Pousser le levier vers le haut pour fermer les stabilisateurs. Laisser le bouton enfoncé jusqu'à la rétraction complète des traverses.
20	En option. Duplication du sélecteur de la configuration des stabilisateurs côté gauche.
21	En option. Duplication du sélecteur de la configuration des stabilisateurs côté droit.
22	En option. Commande de nivellement manuel de la nacelle.
23	En option. Agencement pour voyant lumineux/commande. Le cas échéant, voir l'annexe « OPTIONS » dans la section « ANNEXES ».
24	En option. Agencement pour voyant lumineux/commande. Le cas échéant, voir l'annexe « OPTIONS » dans la section « ANNEXES ».

6.3.1. CARACTÉRISTIQUES OPTIONNELLES DES COMMANDES À PARTIR DE LA BASE

Les commandes de base peuvent être de différent type. Différentes solutions optionnelles sont disponibles, parmi lesquelles:

- **Dotation de base:** commandes reliées à la tourelle (ou au faux-châssis) ; l'opérateur actionne les commandes tout en restant debout, en maintenant le contact visuel avec le panier et la structure extensible.
- **Siège ouvert :** l'opérateur commande la élévateur a nacelle depuis le siège, lié à la tourelle ; ce poste fournit une vue excellente de la zone de manœuvre de la élévateur a nacelle.
- **Cabine fermée :** l'opérateur commande la élévateur a nacelle de l'intérieur de la cabine (dotée de larges surfaces transparentes) ; ce poste fournit une excellente vue de la zone de manœuvre de la élévateur a nacelle et peut être équipé de différentes options pour le confort.
- **Cabine fermée orientable :** l'opérateur commande la élévateur a nacelle de l'intérieur de la cabine (dotée de larges surfaces transparentes) ; ce poste fournit une excellente vue de la zone de manœuvre de la élévateur a nacelle et peut être équipé de différentes options pour le confort. La cabine peut être inclinée moyennant l'actionnement d'un piston hydraulique prévu à cet effet.
- **Commandes « amovibles » :** l'opérateur commande la élévateur a nacelle du sol ; le boîtier de commande peut être prélevé et, dans le rayon d'action consenti par la longueur du câble, suivre l'opérateur qui, afin d'avoir une meilleure vue sur la machine, se déplace de la zone normale de commande ; cette solution permet de maintenir constamment une excellente vue de la zone de manœuvre de la élévateur a nacelle. Le boîtier de commandes est relié constamment à la machine par un câble spécial protégé par une gaine robuste qui en préserve le fonctionnement.

IMPORTANT !
En fonction du modèle certaines solutions peuvent ne pas être disponibles.

6.4. COMMANDES OPTIONNELLES

Pour les commandes optionnelles de la machine, consulter l'annexe spécifique à la section **« ANNEXES »**.

SECTION 8
Maintenance

8. MAINTENANCE

8.1. PRÉCAUTIONS DE SÉCURITÉ

ATTENTION !
Il est interdit de faire des interventions de maintenance, lubrification, réparation lorsque la machine est en marche et/ou sous tension électrique. Uniquement dans les cas indiqués ci-dessus l'opérateur qualifié peut effectuer des vérifications de fonctionnement ou des interventions de réglage à machine en marche ou sous tension électrique, en respectant les procédures et les prescriptions de ce manuel.

ILFAUT mettre des pancartes monitoires qui indiquent**»MACHINE EN MAINTENANCE»**.

IL ESTobligatoire pour les personnes préposées à la maintenance de mettre tous les dispositifs de protection individuelle nécessaires (gants, lunettes, bleus de travail, etc.) au travail à effectuer, indiqués dans ce manuel.

Pendant les opérations le personnel non autorisé doit rester au dehors de la zone opérationnelle; si l'opération prévoit l'enlèvement de protections il faut isoler la zone avec des barrières et signaler avec des avis l'interdiction d'accès aux personnes étrangères aux travaux de maintenance.

Effectués les travaux de maintenance et avant de remettre en service la machine il faut:

- contrôler que les pièces qui ont été éventuellement remplacées et/ou les outils utilisés pour l'intervention de maintenance ont bien été enlevés de la machine;
- effectuer un contrôle des dispositifs de sécurité;
- inspecter la machine avec attention avant de la remettre en service et vérifier que tous les abris soient remis à leur place et fixés à leur emplacement.

ATTENTION !
Avant de remettre la machine en fonction, s'assurer que personne ne soit exposé dans les zones dangereuses.

8.2. INFORMATIONS GÉNÉRALES

La maintenance de la machine comprend les interventions (d'inspection, de vérification, de contrôle, de réglage et de remplacement) qui sont nécessaires à la suite de la normale utilisation de la machine.
Les interventions concernent les parties mécaniques et électriques.

Pour une bonne maintenance:

- Utiliser uniquement les pièces de rechange originales, d'outils conçus à cet effet et qui sont en bon état.

- Respecter les fréquences d'intervention indiquées dans le manuel pour la maintenance programmée (préalable et périodique). La distance (indiquée en durée ou en cycles de travail) entre une intervention et l'autre doit être retenue comme règle acceptable; elle ne doit donc pas être dépassée; elle peut, au contraire, être abrégée.
- Une bonne maintenance préventive requiert une constante attention et une surveillance continue de la machine. Vérifier immédiatement la cause d'éventuelles anomalies telles que le bruit excessif, les sur-réchauffements, les tréfilages des fluides, etc. ... et trouver un remède.
- Remédier immédiatement aux causes éventuelles des anomalies ou des mauvais fonctionnements évite d'encourir d'autres endommagements aux appareillages et assure la sécurité des opérateurs.

ATTENTION !
En cas de doutes, il est interdit d'agir. Interpeller le fabricant pour les éclaircissements nécessaires.

Pour la maintenance se référer aussi toujours aux **documents annexés**comme:
- Les schémas fonctionnels des installations et des équipements annexés au manuel;
- les listes des composants avec les données nécessaires pour commander les pièces de rechange;
- la liste des cas possibles de mauvais fonctionnements et des solutions conseillées.

Du point de vue opérationnel, pour la personne préposée à la maintenance, les opérations se partagent en deux catégories:
- **maintenance ordinaire;**
- **maintenance extraordinaire.**

8.3. MAINTENANCE ORDINAIRE

Afin d'assurer le bon fonctionnement de la machine, effectuer des contrôles et des interventions de maintenances périodiques et préventives **conformément aux tableaux** et respecter les échéances de maintenance indiquées.

IMPORTANT !
Le non respect des indications ci-dessus dégage le fabricant de toute responsabilité en termes de garantie.

La maintenance ordinaire programmée comprend des inspections, des contrôles et des interventions qui, pour prévenir des arrêts et des pannes, maintiennent sous contrôle systématique :
- les conditions mécaniques de la machine et en particulier les dispositifs d'actionnement ;
- l'état de lubrification de la machine ;
- le nettoyage de la machine et de ses composants.

Les fréquences indiquées se réfèrent aux conditions normales de fonctionnement, c'est-à-dire aux conditions d'utilisation prévues et établies par contrat.

ATTENTION !
Les vérifications quotidiennes doivent :
- **être effectuées par l'opérateur avant de chaque positionnement de l'élévateur à nacelle ;**
- **elles ne sont pas reportées dans le registre des contrôles car elles sont effectuées chaque fois que l'élévateur à nacelle est utilisé.**

Il s'agit de toutes des vérifications dont le résultat négatif entrave la possibilité d'utiliser la machine en toute sécurité ; le cas échéant, une intervention de maintenance extraordinaire est nécessaire pour pouvoir utiliser l'élévateur à nacelle.

Les vérifications mensuelles sont enregistrées dans le registre prévu à cet effet (Annexe) et elles peuvent être effectuées par toute personne ayant lu et compris intégralement le manuel.
Les vérifications annuelles doivent être effectuées par un technicien spécialisé (c'est-à-dire un technicien formé pour la maintenance de l'élévateur à nacelle). Elles ne peuvent être décrites dans ce manuel en raison de leur complexité et du risque qui découle de leur exécution erronée.

8.3.1. TABLEAU DE MAINTENANCE ORDINAIRE

OPÉRATION	**FRÉQUENCE**		
	Quotidienne	**Mensuelle**	**Annuelle**
Contrôler qu'il n'y ait pas de fuites du circuit hydraulique.	•		
Contrôler qu'il n'y ait pas de fils ou de câbles cassés.	•		
Contrôler qu'il n'y ait pas de pivots qui sortent de leurs logements ou qui présentent des signes de grippage.	•		
Contrôler que les garde-corps de la nacelle soient intègres.	•		
Controler qu'il n'y ait pas de fins de course cassées ou détachées.	•		
Contrôler le fonctionnement de toutes les commandes avant de soulever le bras.	•		
Vérifier les stabilisateurs.		•	
Vérifier les bras.		•	
Vérifier la nacelle.		•	
Vérifications générales.		•	
Contrôle de la part d'un technicien spécialisé.			•

8.3.2. VÉRIFICATIONS MENSUELLES

Les opérations de vérification mensuelle qui doivent être effectuées sur l'élévateur à nacelle et reportées dans le registre des contrôles annexé à ce manuel sont décrites ci-dessous.
Le résultat négatif des vérifications entrave la possibilité d'utiliser la machine en toute sécurité. Le cas échéant, une intervention de maintenance extraordinaire est nécessaire pour pouvoir utiliser l'élévateur à nacelle.

8.3.2.1. VÉRIFICATIONS DES STABILISATEURS

8.3.2.1.1. VOYANT PTO

Vérifier l'allumage du voyant PTO lors de l'introduction de la prise de mouvement, en agissant comme décrit au paragraphe « **PROCÉDURES DE MISE EN MARCHE** » (section 7).

8.3.2.1.2. NIVEAU DE L'HUILE

Contrôler le niveau de l'huile dans le réservoir, en se référant aux indications de niveau gravées sur la tige sous le bouchon de fermeture.

Le niveau doit être vérifier avec les bras en état de repos. Le niveau dans le réservoir doit être compris entre le repère min. et le repère max.

ATTENTION !
Ne pas mélanger les huiles qui ne sont pas parfaitement compatibles. Cela pourrait provoquer de graves anomalies dans le circuit hydraulique.

ATTENTION !
La vidange de l'huile hydraulique doit être effectuée toutes les 5 000 heures ou tous les 3 ans. En cas d'utilisation dune ’huile biodégradable ou végétale, la vidange doit être effectuée chaque année.

ATTENTION !
L’huile est polluante pour l’environnement et la nature, recueillir toute l’huile susceptible de s'écouler pendant ces opérations et la confier uniquement à des entreprises spécialisées ou aux consortiums préposés à leur élimination.

EPI NÉCESSAIRES

8.3.2.1.3. BULLE D’AIR

Après avoir stabiliser la machine de façon à ce que la bulle reste parfaitement au centre de l’indicateur 0°, effectuer une mesure de l’inclinaison du chariot en posant un instrument de mesure de l’inclinaison avec une précision minimale de 0,1° (non fourni), sur les traverses des stabilisateurs et sur le faux-châssis, en vérifiant la précision de la bulle d’air dans les deux directions orthogonales. Si la mesure effectuée dépasse 0,5° avec la bulle à zéro, contacter l’assistance.

8.3.2.1.4. ÉTANCHÉITÉ DES VÉRINS D’APPUI

Pour le contrôle des joints d’étanchéité des vannes de retenue pilotées sur les stabilisateurs, procéder de la manière suivante :

PAS	ACTION
1	Mettre l’élévateur à nacelle en position de travail, avec les stabilisateurs en place.
2	En actionnant les mouvements du bras à partir du sol (sans personne sur la nacelle), effectuer une rotation complète du bras.
3	Vérifier qu'aucun stabilisateur ne se déplace.

8.3.2.1.5. VÉRIFICATION DU FONCTIONNEMENT DU VOYANT D’HABILITATION DU BRAS SOULEVÉ.

Stabiliser le chariot avec les roues distinctement soulevées du sol et les quatre stabilisateurs bien appuyés au sol ; mettre autant que possible le chariot à plat (vérifier éventuellement avec un niveau électronique, non fourni). Le voyant d’habilitation doit s’allumer.

8.3.2.1.6. VÉRIFICATION DU FONCTIONNEMENT DU DISPOSITIF DE BLOCAGE AVEC LE BRAS SOULEVÉ

Stabiliser la machine et soulever le bras d’au moins 15 cm par rapport à son support.
Effectuer la commande de mouvement des stabilisateurs ; les stabilisateurs ne doivent pas bouger.

8.3.2.2. VÉRIFICATIONS DU BRAS

8.3.2.2.1. VÉRIFICATION DES PATINS LATÉRAUX

Quand la machine est stabilisée et avec la nacelle vide, soulever le bras d'au moins 10 cm par rapport à son support et le sortir d'environ un demi mètre. Du sol, attraper la nacelle et exercer une force latérale alternée. Pendant cette opération, regarder le jeu qui existe entre les différents éléments télescopiques du bras. Ce jeu doit exister mais il doit être limité entre 3 et 7 mm. Dans la mesure du possible, effectuer également un contrôle visuel du patin. En cas de doute, contacter l'assistance.

8.3.2.2.2. VÉRIFICATION DES PATINS DE SUPPORT

Pour chaque élément télescopique, vérifier la présence de toutes les vis de fixation des patins présents près des têtes et en bas du bras. En outre, les patins doivent être intègres, c'est-à-dire qu'ils ne doivent pas présenter de fissures ou des signes d'usure trop importants. Pour identifier la position des patins, se référer au catalogue des pièces de rechange.

8.3.2.2.3. PRISE DE COURANT 230 V (EN OPTION)

Si présente, vérifier le fonctionnement de la prise de courant 230 V en la branchant la prise qui se trouve sur le chariot à une source sûre. Quand l'interrupteur est actionné, vérifier avec un tester ou un outil de travail la présence de la tension au niveau de la prise située dans la nacelle.

8.3.2.2.4. DESCENTE D'URGENCE

Essayer la pompe à main et la descente d'urgence en effectuant la procédure qui est décrite dans le paragraphe approprié au chapitre **« COMMANDES ET UTILISATION DE LA MACHINE »**.

8.3.2.2.5. POMPE ÉLECTRONIQUE OU MOTEUR ÉLECTRIQUE (EN OPTION)

Si présente, tester la pompe électronique de la manière suivante :

PAS	ACTION
1	Éteindre le moteur du véhicule.
2	Brancher et alimenter la prise de courant de la pompe électronique.
3	L'activer et essayer d'effectuer certains mouvements, ils doivent être réguliers.

8.3.2.2.6. FONCTIONNEMENT DU BOUTON D'URGENCE

Appuyer sur le bouton d'urgence qui se trouve sur les commandes au sol ; Le moteur du chariot doit résulter éteint. Essayer et effectuer les mouvements, l'élévateur à nacelle doit rester immobile.

8.3.2.2.7. CONTRÔLE DES PLOMBAGES

Vérifier les plombages présents sur les vannes, les détecteurs ou les carters de protection/fermeture de l'instrumentation de contrôle de limitation. Pour identifier les composants plombés, consulter l'annexe spécifique à la section « Annexes ».

8.3.2.3. VÉRIFICATION SUR LA NACELLE

8.3.2.3.1. VÉRIFICATION DU FONCTIONNEMENT RÉGULIER DES MOUVEMENTS

Quand l'élévateur à nacelle est stabilisé et en habilitant les commandes de la nacelle, essayer d'effectuer des mouvements individuels.

Le résultat de l'action doit être cohérent avec la commande effectuée.

8.3.2.3.2. FONCTIONNEMENT DU BOUTON D'URGENCE

Appuyer sur le bouton d'urgence qui se trouve sur les commandes de la nacelle ; Le moteur du chariot doit résulter éteint. Essayer d'effectuer les mouvements. L'élévateur à nacelle doit rester immobile.

8.3.2.3.3. VÉRIFICATION DU FONCTIONNEMENT DU NIVELLEMENT NACELLE

Quand la nacelle est soulevée, manœuvrer le bras qui supporte la nacelle, en modifiant son inclinaison. La nacelle doit automatiquement se niveler en quelques instants, en s'écartant de l'horizontale de 5° maximum. Si la nacelle ne se nivelle pas correctement contacter l'assistance.

8.3.2.3.4. LUBRIFICATION DES CHARNIÈRES DE LA GRILLE D'ENTRÉE (SEULEMENT POUR LES GRILLES À OUVERTURE TOTALE)

En cas de panier avec grille à ouverture totale, pour permettre une fermeture parfaite de la grille d'accès dans le temps, avoir soin d'appliquer aux charnières d'ouverture et de fermeture un spray lubrifiant, avec application externe, sans démonter les charnières. Si le panier ne ferme pas correctement de manière autonome, contacter l'assistance.

8.3.2.4. VÉRIFICATIONS GÉNÉRALES

8.3.2.4.1. CONTRÔLE DES SERRAGES

Vérifier visuellement et, en cas de doute, en utilisant la clé dynamométrique (non fournie), rétablir le serrage des boulons de blocage de la couronne et du faux-châssis, et des boulons de la prise de force et de la pompe hydraulique.
Se référer au tableau présent pour les valeurs de serrage, appliquer 90 % de la valeur de couple indiqué ci-dessous.

TABLEAU DES COUPLES DE SERRAGE POUR CLÉ DYNAMOMÉTRIQUE			
	CLASSE DE RÉSISTANCE DU BOULON		
	8,8	**10,9**	**12,9**
Diamètre fileté M5	5,5	8,0	9,3
Diamètre fileté M6	9,3	13,9	16,2
Diamètre fileté M8	22,5	33	38
Diamètre fileté M10	45	67	78
Diamètre fileté M12	78	117	135
Diamètre fileté M14	126	184	216
Diamètre fileté M16	193	279	333
Diamètre fileté M18	270	387	459
Diamètre fileté M20	387	558	648
Diamètre fileté M22	522	747	873
Diamètre fileté M24	666	954	1116
Diamètre fileté M27	990	1395	1665

TABLEAU DES COUPLES DE SERRAGE POUR CLÉ DYNAMOMÉTRIQUE			
	CLASSE DE RÉSISTANCE DU BOULON		
	8,8	**10,9**	**12,9**
Diamètre fileté M30	1350	1890	2250

8.3.2.4.2. VÉRIFICATION DES FUITES D'HUILE

Suivre visuellement ou en les nettoyant avec un torchon sec tous les faisceaux de tuyaux faisant partie de l'installation hydraulique. En cas de petits suintements, vérifier le serrage des raccords les plus proches de la zone concernée. Si la fuite d'huile est plus importante, contacter l'assistance.

8.3.2.4.3. CONTRÔLE DU LIMITEUR

Pour le contrôle du fonctionnement du dispositif limiteur, procéder comme indiqué dans le paragraphe approprié au chapitre **« UTILISATION DE LA MACHINE »**.

8.3.2.4.4. VÉRIFICATION DE LA FIXATION DES FINS DE COURSE SUR LA TÊTE DU BRAS

Vérifier que les fins de courses qui se trouvent sur les têtes des bras (selon les modèles il peuvent être de nombre et d'emplacement différents), soient fixés solidement par le biais de vis à la structure du bras. Si les vis devaient être desserrées, les resserrer et les fixer avec loctite fort.

8.3.2.4.5. VÉRIFIER LA PRÉSENCE DES INDICATIONS SUR LES COMMANDES ET DES AVERTISSEMENTS

Vérifier que les indications sur les commandes et les plaques d'avertissement soient lisibles et positionnées correctement. En cas de doute, contacter l'assistance.

8.3.2.4.6. VÉRIFICATION DE L'ÉTAT DU FILTRE DE L'HUILE

Le filtre du refoulement dispose d'un indicateur optique d'encrassage. Lorsque l'indicateur devient complètement rouge, il faut remplacer la cartouche. Pour remplacer la cartouche du filtre, procéder de la manière suivante :

EPI NÉCESSAIRES

PAS	ACTION
1	Dévisser le corps du filtre avec une clé.
2	Remplacer la cartouche.
3	Nettoyer le boîtier.
4	Lubrifier le joint d'étanchéité.
5	Visser à fond uniquement à la main, sans fermer avec des clés.

ATTENTION !
S'il faut remplacer le filtre, utiliser des cartouches au même degré de filtration.Des filtrations différentes pourraient causer de sérieux dommages à la pompe et à l'installation hydraulique.

8.3.2.4.7. LUBRIFICATION

Un graissage régulier avec des lubrifiants de bonne qualité est essentiel pour son bon fonctionnement et sa longevité.
Procéder à la lubrification de tous les points équipés de graisseurs appropriés.
Attention, d'éventuels points de graissage peuvent ne pas être visibles directement. Examiner attentivement toutes les parties mécaniques avec des coulissements réciproques, comme par exemple :
- les articulations du cardan de transmission de la pompe hydraulique.
- les couronnes d'orientation à l'intérieur et à l'extérieur
- les stabilisateurs
- les pivots

D'autres éléments mobiles tels que les rallonges des bras ou des traverses des stabilisateurs (si présents) doivent être graissés manuellement après une examen visuel, si nécessaire.

EPI NÉCESSAIRES

Le graissage initial a été effectué avec l'AGIP GREASE 30.

ATTENTION !
Ne pas mélanger des lubrifiants qui ne sont pas parfaitement compatibles. Cela pourrait provoquer de graves anomalies de l'élévateur à nacelle.

TABLEAUX DES LUBRIFIANTS CONSEILLÉS

TYPE DE LUBRIFIANT	TEMPÉRATURE D'UTILISATION
AGIP GREASE 30	-30° +120°
IP ATHESIA EP2	-25° +100°
IP VISCUM FLUIDS	-10° +100°
MOBIL MOBILUX EP2	-20° +120°
MOBIL MOBILTAC 81	-30° +120°
ESSO BEACON EP2	-20° +120°
ESSO CAZAR K2	-20° +60°

8.3.2.4.8. NETTOYAGE

Un nettoyage régulier de la machine aide aussi à exécuter des opérations de maintenance ordinaire et à détecter toute fuite de l'installation hydraulique.

IMPORTANT !

Il est possible d'établir la fréquence de nettoyage de l'élévateur à nacelle et de ses composants en fonction du milieu d'utilisation et de la continuité d'emploi ; dans tous les cas, il est conseillé de l'effectuer au moins une fois par semaine.

En cas d'utilisation de systèmes de lavage à haute pression, suivre les règles suivantes :

- respecter les instructions d'utilisation fournies par le fabricant du nettoyeur à jet d'eau haute pression ;
- ne pas utiliser des températures et des pressions trop élevées ;
- ne pas tenir le jet immobile et trop proche ;
- ne pas diriger le jet sur les parties électriques, les boîtiers de raccordement, les boîtes des commandes, les fins de courses, les bobines, les presse-étoupes d'entrée des câbles etc ;
- après le lavage, graisser et protéger les composants délicats et les points de graissage.

8.3.2.4.8.1. NETTOYAGE DU BRAS

Le bras télescopique doit être nettoyé tous les mois ou plus souvent si l'on travaille dans un milieu particulièrement sale, en enlevant la vieille graisse.

Tous les six mois soulever complètement le bras, enlever le carter arrière, effectuer quelques courses de télescopage et rentrée du bras pour faire tomber la saleté et les résidus accumulés à l'intérieur.
Cette opération doit être effectuée surtout si on fait des travaux de coupe des branches.

8.3.2.4.9. NETTOYAGE DE LA ZONE D'ISOLEMENT (EN OPTION ISOLEMENT)

La présence de poussière, d'accumulation de saleté et d'humidité atmosphérique excessive peut réduire considérablement l'isolement. Maintenir la zone d'isolement propre en la lavant avec de l'eau, en évitant l'utilisation d'acides, de solvants, de jets d'eau haute pression ou surchauffée, et en la laissant sécher avant chaque utilisation.

8.3.2.4.10. NETTOYAGE DES PLAQUES

Toutes les plaques qui se trouvent sur l'élévateur à nacelle sont résistantes aux produits détergents et ne se détériorent pas ou ne se détachent pas sous l'effet des agents atmosphériques.
Mais étant en plastique, et de toute façon imprimées avec des reliefs en matériaux synthétiques, **l'utilisation de solvants, purs ou dilués, pour laver la machine est strictement interdite, en particulier aux endroits où sont exposées les plaques.**
Dans le cas où une ou plusieurs plaques deviennent illisibles, se détachent ou présentent des signes d'usure, s'adresser à notre service d'assistance en indiquant le numéro de série ou le numéro du châssis, afin de recevoir des plaques de rechange.

8.3.3. VÉRIFICATIONS ANNUELLES

Les vérifications annuelles doivent être effectuées par un technicien spécialisé (c'est-à-dire un technicien formé pour la maintenance de l'élévateur a nacelle). Les procédures ne peuvent pas être décrites dans ce manuel à cause de la leur complexité et à cause du risque qui découle de leur exécution erronée. En même temps que l'inspection annuelle le technicien effectue le contrôle mensuel.

8.4. MAINTENANCE EXTRAORDINAIRE.

ATTENTION !

La maintenance extraordinaire et la réparation de la machine sont réservées aux techniciens spécialisés, formés et autorisés, employés su Fabriquant ou du centre assistance agréé.
Ces interventions requièrent une connaissance approfondie et spécialisée de la machine, des risques qui en découlent et des correctes procédures pour travailler en toute sécurité.

Les interventions qui ne sont pas comprises dans celles qui sont énumérées dans la **«maintenance ordinaire»**doivent être considérées comme interventions de maintenance extraordinaire.

En cas d'événements exceptionnels, qui nécessitent d'interventions de maintenance extraordinaire, les personnes préposées à la maintenance ordinaire qui sont employés par l'utilisateur doivent suivre ces procédures:

- vérifier l'état des composants endommagés ou qui ne fonctionnent pas;
- envoyer au Fabriquant la relation des faits, le résultat de l'inspection et les observations éventuelles.

Le Fabriquant ou le centre d'assistance agréé, évalueront, cas par cas, la situation. Puis ils établiront avec les personnes préposées à la maintenance ordinaire le type d'intervention à effectuer, en choisissant la solution plus adéquate entre celles qui sont énumérées ci-dessous:

- le Fabriquant envoie un technicien autorisé, formé et qualifié pour effectuer les interventions nécessaires;
- ou bien le Fabriquant autorise et forme les personnes préposées à la maintenance ordinaire de l'utilisateur sur les interventions à effectuer.

IMPORTANT !

Durant les opérations de maintenance utiliser les moyens de protection personnelle indiqués dans ce manuel.

ATTENTION !

Les maintenances extraordinaires sont complexes et leur exécution imparfaite peut provoquer de graves risques pour la sécrité de l'élévateur a nacelle. Pour cette raison, elles ne peuvent pas etre décrites dans ce manuel.

8.5. REGISTRE DES CONTRÔLES

Pour le registre des contrôles de la machine consulter l'annexe spécifique à la section **«Annexes»**.

SECTION 9
Démolition et cessation de service

9. DÉMOLITION ET CESSATION DE SERVICE

9.1. STOCKAGE POUR LES PÉRIODES D'INACTIVITÉ

Si une longue période d'inactivité de la machine est prévue, celle-ci devra être abritée:

- dans des locaux fermés;
- à l'abri des agents atmosphériques;
- à l'abri de l'humidité et de la poussière.

IMPORTANT !
Avant de remettre en service la machine effectuer les contrôles et les opérations de maintenance prévues aux périodicités.

ATTENTION !
Éviter toutes les conditions environnementales qui pourraient, avec le temps, préjuger la fonctionnalité de l'élévateur a nacelle.

IMPORTANT !
Pour le stockage du véhicule respecter les indications contenues dans le manuel d'instructions, d'emploi et de maintenance du Fabriquant du véhicule.

9.2. DÉMANTÈLEMENT ET DÉMOLITION

La démolition de l'élévateur a nacelle doit être confié uniquement à des entreprises agréées et spécialisées qui procèdent à la récupération de l'huile, au démontage de la machine et à l'élimination des parties conformément aux normatives en vigueur dans le pays d'élimination.

IMPORTANT !
Une fois que la démolition de l'élévateur a nacelle a été effectuée, signaler à MULTITEL PAGLIERO S.p.A.la cessation de service.

Le code CER avec lequel il faut classer la plateforme au moment de la mise à la casse est 16.01.04*

SECTION 10
Annexes

10. ANNEXES

10.1. LISTE DES ANNEXES

IMPORTANT !
La liste des annexes de ce paragraphe constitue partie intégrante des "INSTRUCTIONS D'UTILISATION ET DES AVERTISSEMENTS" de la machine fournie par MULTITEL PAGLIERO S.p.A.
Les annexes énumérées doivent être utilisées comme référence pour l'utilisation, le fonctionnement, la maintenance des appareillages et des composants-mêmes.

LISTE DES ANNEXES
Options
Schémas électriques - hydrauliques
EDT
Mise en page mesures
Diagramme aire de travail
Encombrement de stabilisation
Registre des contrôles
Catalogue des pièces de rechange

10.2. MANUEL DES SOUS-FOURNISSEURS

IMPORTANT !
Le mode d'emploi et plus généralement la documentation des principaux composants utilisés dans la machine doit être conservée avec ce manuel en tant que partie intégrante des "INSTRUCTIONS D'UTILISATION ET DES AVERTISSEMENTS" de la machine fournie par MULTITEL PAGLIERO S.p.A.

Ils doivent être utilisés comme référence pour l'emploi, le fonctionnement et la maintenance des composants auxquels ils se réfèrent.

INTERFACE WEB POUR TÉLÉDIAGNOSTIC

Le présent élévateur à nacelle **MULTITEL PAGLIERO S.p.A.** est doté d'une installation de télémétrie gérable à distance.

L'installation susmentionnée permet de régler certains paramètres de la machine (comme par exemple la hauteur maximale pouvant être atteinte, la fonction de mise au repos automatique, etc.).

Le portail est accessible via Internet à l'adresse suivante : https://telemetry.multitelgroup.com/

Pour accéder à Telemetry, il est nécessaire de disposer d'un compte. Pour demander un compte, il faut envoyer un message électronique à sav@pagliero.com en indiquant :

- La raison sociale et les données de l'entreprise ;
- L'adresse électronique de l'utilisateur administrateur à utiliser pour l'enregistrement et pour l'accès au portail (il sera ensuite impossible de la modifier) ;
- Le prénom et le nom de l'utilisateur administrateur (ce dernier peut créer des utilisateurs supplémentaires de manière autonome), comme indiqué dans le guide en ligne) ;
- Le numéro de série des élévateurs à nacelle pour lesquels l'accès est demandé, s'il est disponible ;

L'utilisateur recevra un message électronique avec un mot de passe pour le premier accès, après quoi le système demandera la modification du mot de passe.

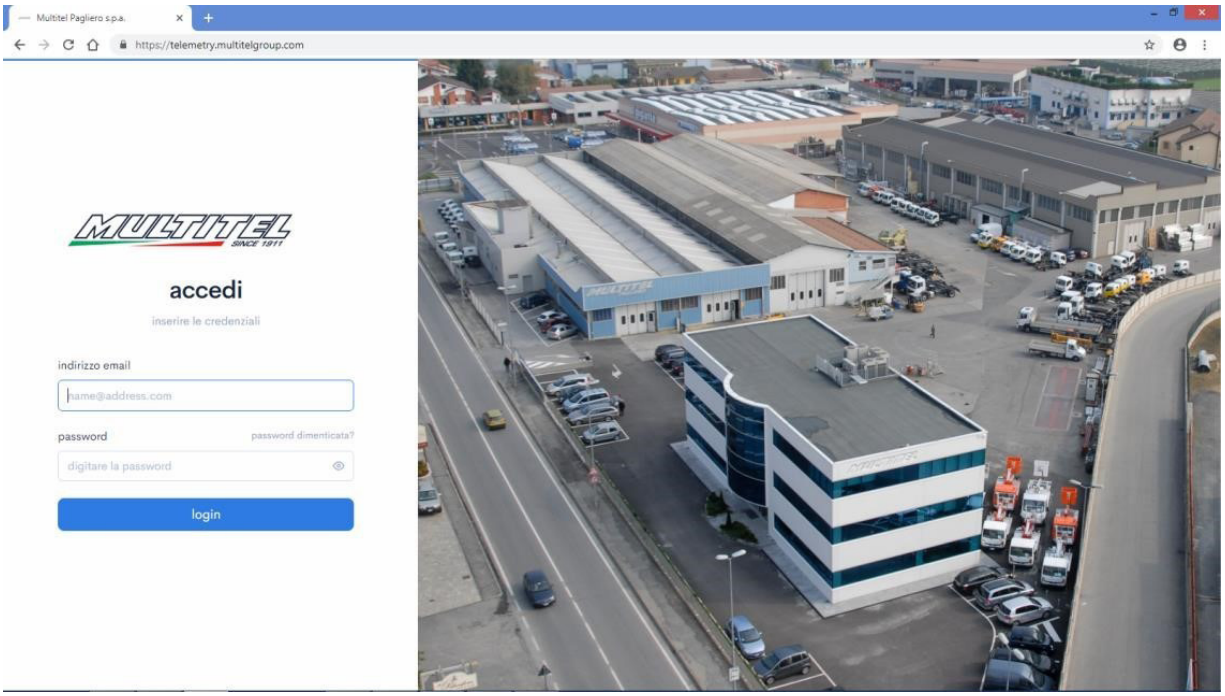

ATTENTION !

Pour la gestion de toutes les fonctions du système, se reporter au Manuel d'utilisation de Telemetry.

Ce manuel est disponible en ligne dans sa dernière version.

Le manuel d'utilisation de Telemetry et la procédure d'insertion de la carte SIM et la configuration du modem se trouvent dans le menu SUPPORTO (Support) du portail (1).

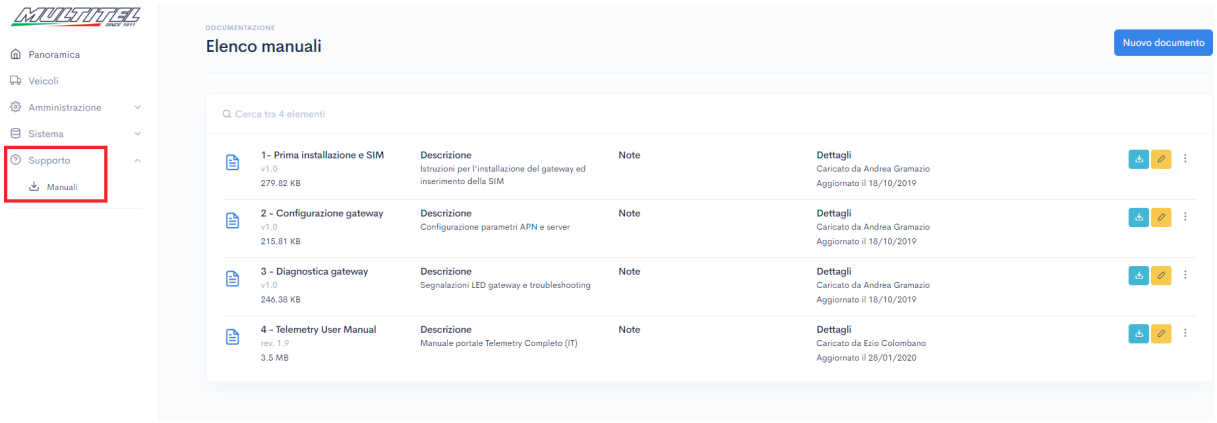

La carte SIM doit être du type Micro Sim et respecter les caractéristiques suivantes :

- Assurer la connectivité 4G;
- Être active ;
- Le PIN doit être désactivé (l'insérer dans un téléphone pour effectuer l'opération) ;
- Supporter un trafic de données de 300/400 Mégaoctets par an.

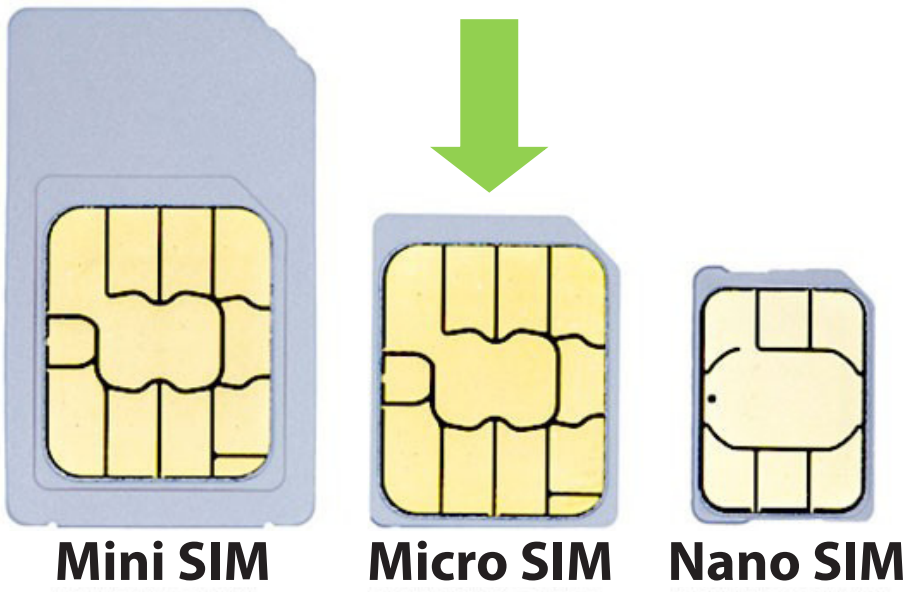

OPTIONS

PRISE ÉLECTRIQUE 230V

Cet élévateur à nacelle est équipé d'une prise de raccordement au réseau externe à 230V pour amener l'alimentation électrique dans la nacelle.

ATTENTION !
La source et le câble d'alimentation externes (non inclus) doivent être conformes aux normes et avoir des caractéristiques adaptées au type d'alimentation nécessaire. Le câble doit notamment avoir une section suffisante par rapport à la longueur, à la puissance, etc.
Pour un fonctionnement correct, il est conseillé d'utiliser un câble de raccordement dont la section des fils est de 4 mm² et dont la longueur maximum est de 20-25 m.

Pour détecter rapidement tout dysfonctionnement avant l'apparition de situations dangereuses pour l'utilisateur, il est nécessaire de vérifier mensuellement la boîte de gestion de l'alimentation de la nacelle.

Cette vérification doit être effectuée de façon suivante :

- En alimentant avec l'une des options fournies (prises ou en allumant le générateur le cas échéant), armer le dispositif de protection et vérifier l'état de la protection différentielle en pressant le bouton de test spécifique T.
- Inspection visuelle de l'intégrité des composants
- Vérifier l'état des télérupteurs pour la gestion de l'alimentation le cas échéant, en activant individuellement les alimentations et en vérifiant l'activation et la désactivation des contacteurs associés.

ATTENTION !
Avant d'effectuer tout travail qui implique l'ouverture de la boîte, débrancher toutes les sources.

ATTENTION !
En opérant sur les pièces de l'installation électrique, il faut veiller à débrancher le tableau du véhicule.

OPTIONS

CENTRAGE AUTOMATIQUE DE LA COURONNE

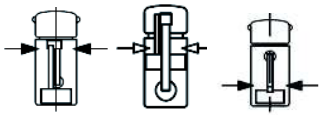

L'un des boutons représentés ci-contre (vert - varie en fonction du modèle) a été ajouté sur le tableau de commandes dans la nacelle et sur le tableau de commandes de base.

L'actionnement du bouton décrit ci-dessus active la rotation automatique de la couronne.
Cette option permet d'atteindre et arrêter la rotation du bras automatiquement au point de descente pour la mise à repos.

En enfonçant le bouton sur le tableau de commandes de la nacelle, la tourelle tourne en réduisant automatiquement sa vitesse jusqu'à l'arrêt au point exact, le bouton s'allume simultanément pour confirmer que la position a été atteinte.

Si elle est actionnée du tableau de commandes de base, la pression du bouton doit être accompagnée de l'actionnement du manipulateur proportionnel (§6).

Si nécessaire, terminer les manœuvres en mode manuel en rétractant les bras télescopiques et descendre les bras comme illustré dans le paragraphe **« MISE AU REPOS »**.
Suivre la procédure **« ARRÊT DE FIN DE TRAVAIL »** afin de terminer correctement la procédure.

ATTENTION !
Prêter attention à ce que pendant la rotation aucun obstacle ne se trouve sur la trajectoire des bras. Si le risque de collision existe, relâcher le bouton, modifier la position des bras pour dépasser l'obstacle et en suite reprendre la rotation en mode automatique.

CONTRÔLE DES PLOMBAGES

Sur la machine, peuvent se trouver différents types de plombage, détaillés ci-dessous :

PLOMBAGE	REPRÉSENTATION
CLASSIQUE FIL DE FER + PLOMB	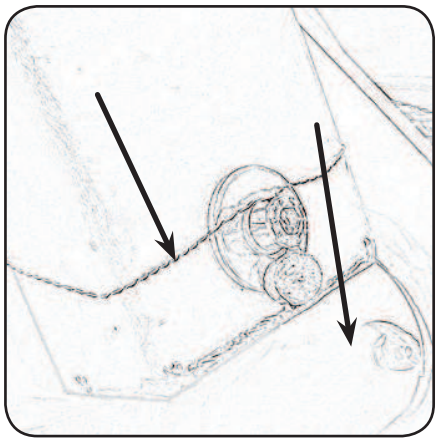 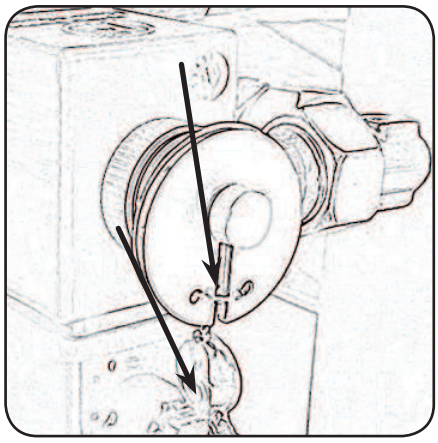
COLLIER + PLOMB	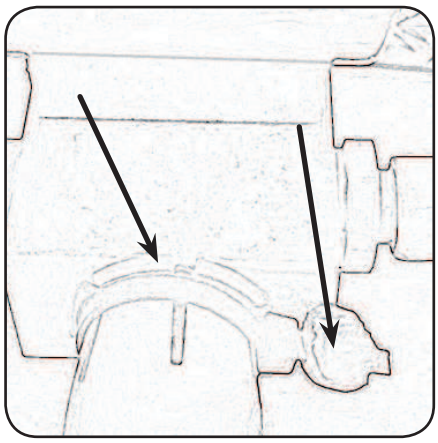
BOUCHON DE RUPTURE	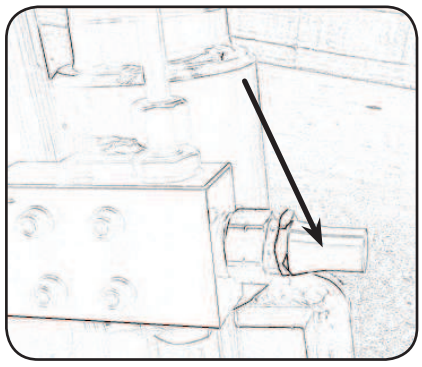
TRAIT DE FEUTRE OU PEINTURE	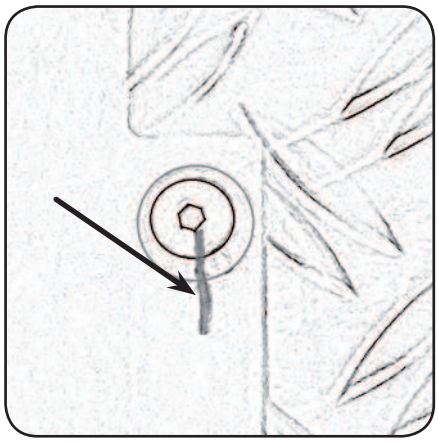

IDENTIFICATION

VANNES POUR LA DESCENTE D'URGENCE

SIGLE	POSITION
Y12 Y38	Derrière la tourelle près du distributeur des mouvements.
Y2 Y21 Y121 Y122	Positionnés sur le châssis du chariot près du distributeur des stabilisateurs.

Ces plombages ne peuvent être rétablis par l'opérateur que s'il a été convenablement formé, après la restauration des conditions initiales (position des vannes à volants, etc.) et après avoir contacté l'assistance pour une évaluation de la situation.

DISPOSITIFS DE CONTRÔLE OU D'ÉTALONNAGE

SIGLE	POSITION
PR1 PR2 PR3 PR4	Sur le vérin d'orientation du bras pendulaire. Les soupapes sont recouvertes par un carter dont les vis de fixation sont plombées.
Y36 Y37	Derrière la tourelle près du distributeur des mouvements.

Ces plombages ne peuvent être rétablis que par un technicien spécialisé, étant donné que ceux-ci protègent les paramètres de sécurité.

ITALIANO	FRANCAIS	ENGLISH	DEUTSCH
A RIPOSO	AU REPOS	AT REST	IN RUHESTELLUNG
ABILITA	AUTORISE	AUTHORIZATION	BERECHTIGUNG
ACCELERA	ACCELERE	ACCELERATION	BESCHLEUNIGUNG
ALIMENTAZIONE GENERALE	ALIMENTATION GENERALE	MAIN SUPPLY	HAUPTEINSPEISUNG
ALLARGAMENTO CESTELLO	EXTENSION PANIER	CAGE EXTENSION	KORBVERBREITERUNG
ALLARGAMENTO STABILIZZATORI	EXTENSION STABILISATEURS	OUTRIGGER EXTENSION	AUSFAHREN DER STÜTZEN
ALTERNATORE	ALTERNATEUR	ALTERNATOR	LICHTMASCHINE
ANEMOMETRO	ANEMOMETRE	ANEMOMETER	WINDMESSER
ANNULLA	ANNULLE	CANCELATION	ANNULIERUNG
ANTERIORI	AVANT	FRONT	VORNE
ARMADIO ELETTRICO	ARMOIRE ELECTRIQUE	ELECTRIC BOX	ELEKTROSCHALTSCHRANK
ARRESTO	ARRET	STOP	SPERRE
ARTICOLAZIONE	ARTICULATION	ARTICULATION	GELENK
AVVOLGITORE	ENROULEUR	COILER	ROLLE / HÜLLE
AZIONATO DAL BRACCIO	ACTIONNE PAR LE BRAS	ACTIVATED BY THE BOOM	AUSLEGER BETRIEB
BASE-NAVICELLA	BASE-NACELLE	BASE-CAGE	BODEN-KORB
BLOCCO	BLOC	LOCK	ABSCHALTUNG / NOTSTOP

ITALIANO	FRANCAIS	ENGLISH	DEUTSCH
BLOCCO ROTAZIONE ANTIORARIA	BLOC ROTATION EN SENS INVERSE AUX AIGUILLES D'UNE	COUNTERCLOCKWISE ROTATION LOCK	SCHWENKSPERRE (GEGEN-UHRZEIGERSINN)
BLOCCO ROTAZIONE ORARIA	BLOC ROTATION DANS LE SENS DES AIGUILLES D'UNE MONTRE	CLOCKWISE ROTATION LOCK	SCHWENKSPERRE (UHRZEIGERSINN)
BOBINA	BOBINE	COIL	SPULE
CABINA	CABINE	CAB	FAHRERHAUS
CABLAGGIO	CABLAGE	WIRING	VERDRAHTUNG
CASSA STAGNA	BOITIER ETANCHE	WATERPROOF	WASSERDICHTE KISTE
CAVO SCHERMATO	CABLE BLINDE	SHIELDED CABLE	ABSCHIRMHÜLLE
CESTO	PANIER	CAGE	KORB
CHIAVE DI SELEZIONE	CLE DE SELECTION	SELECTION KEY	AUSWAHLSCHLÜSSEL
CICALA	BUZZER	BUZZER	SUMMER
COMUNE	COMMUN	COMMON	GEMEINSAM
CONNESSIONI SU SCHEDA	CONNECTIONS SUR CARTE	CONNECTIONS ON CARD	VERBINDUNGEN AUF PLATINE
CONNETTORE	CONNECTEUR	CONNECTOR	VERBINDUNG
CONSENSO	AUTORISATION A LA MANOEUVRE	AUTHORIZATION	FREIGABE
CONTAORE	COMPTEUR HORAIRE	HOUR METER	STUNDENZÄHLER
CONTATTO RELE'	CONTACT RELAIS	RELAY CONTACT	RELAIS KONTAKT
CONTROLLO INCROCIATO	CONTROLE CROISE	CROSSED CHECK	KREUZÜBERPRÜFUNG

ITALIANO	FRANCAIS	ENGLISH	DEUTSCH
CONTROLLO USURA VITI	CONTROLE USURE VIS	SCREW WEAR CHECK	VERSCHLEISSÜBERPRÜFUNG SCHNECKENGETRIEBE
CORREZIONE LIVELLAMENTO	CORRECTION MISE A NIVEAU	CAGE LEVELLING CORRECTION	KORB NACHNIVELLIERUNG
DISCESA	DESCENTE	DESCENT	AUSSTIEG
DISTRIBUTORE	DISTRIBUTEUR	DISTRIBUTOR	VERTEILER
DOPPIO	DOUBLE	DOUBLE	ZWEIFACH
ELETTROPOMPA	ELECTROPOMPE	ELECTROPUMP	ELEKTROPUMPE
EMERGENZA	DE SECOURS	EMERGENCY	NOT-VORRICHTUNG
FARO DI LAVORO	PHARE DE TRAVAIL	WORKING LIGHT	ARBEITSSCHEINWERFER
FILTRO	FILTRE	FILTER	FILTER
FINECORSA	FIN DE COURSE	LIMIT SWITCH	ENDSCHALTER
FUORI BOLLA CESTO GIU'	HORS NIVEAU PANIER - BAS	CAGE NOT LEVELED - DOWN	NICHT NIVELLIERTER KORB - RÜCKWÄRTS
FUORI BOLLA CESTO SU	HORS NIVEAU PANIER - HAUT	CAGE NOT LEVELED - UP	NICHT NIVELLIERTER KORB - VORWÄRTS
FUSIBILE	FUSIBLE	FUSE	SICHERUNG
GRUPPO ELETTROGENO	GROUPE ELECTROGENE	POWER UNIT	GENERATOR
INCLINOMETRO	DETECTEUR DE DEVERS	SLOPE SENSOR	NEIGUNGSGEBER
INTERFONO	INTERPHONE	INTERCOM	WECHSELSPRECHANLAGE
INTERMITTENZA	INTERMITTENCE	INTERMITTENCE	WECHSELEND

ITALIANO	FRANCAIS	ENGLISH	DEUTSCH
INTERRUTTORE	INTERRUPTEUR	SWITCH	SCHALTER
INVERSIONE MECCANICA	INVERSION MECANIQUE	MECHANIC REVERSAL	MECHANISCHE RICHTUNGSWECHSEL
INVERTIRE ALIMENTAZIONE	INVERTIR L'ALIMENTATION	REVERSE SUPPLY	EINSPEISUNG UMPOLEN
JIBBINO	PETIT BRAS PENDULAIRE	LITTLE JIB	KLEINER KORBARM
LAMPEGGIANTI	GYROPHARES	ROTATING BEACON	RUNDUMLEUCHTEN
LATO DESTRO	COTE DROIT	RIGHT SIDE	RECHTE SEITE
LATO SINISTRO	COTE GAUCHE	LEFT SIDE	LINKE SEITE
LIMITATORE	LIMITEUR	LIMITING DEVICE	BEGRENZER
LIVELLAMENTO CESTELLO	MISE A NIVEAU PANER	CAGE LEVELLING	KORBNIVELLIERUNG
LUCE CABINA	LUMIERE CABINE	CAB LIGHT	FAHRERHAUSLEUCHTE
MARTINETTO CENTRALE	VERIN CENTRAL	MAIN CYLINDER	HAUPTZYLINDER
MARTINETTO TELESCOPICO	VERIN TELESCOPIQUE	TELESCOPIC CYLINDER	TELESKOPZYLINDER
MASSA	MASSE	EARTH	ERDE
MESSA A RIPOSO	MISE AU REPOS	REST POSITIONING	IN GRUNDSTELLUNG SETZEN
MONTAGGIO	MONTAGE	MOUNTING	MONTAGE
MORSETTIERA	BOITE A BORNES	TERMINAL BOARD	KLEMMLEISTE
MOTORE AUTOCARRO	MOTEUR PORTEUR	TRUCK ENGINE	FAHRZEUGSMOTOR

ITALIANO	FRANCAIS	ENGLISH	DEUTSCH
MOTORE AUTONOMO	MOTEUR AUTONOME	AUTONOMOUS ENGINE	ZUSATZMOTOR
MOTORE ELETTRICO	MOTEUR ELECTRIQUE	ELECTRIC MOTOR	ELEKTROMOTOR
ORIENTAMENTO CABINA	ORIENTATION CABINE	CAB ORIENTATION	VERDREHUNG DES FAHRERHAUSES
PEDALE	PEDALE	PEDAL	FUßPEDAL
PIEDE ALZATO	PIED SOULEVE	RAISED OUTRIGGER	ANGEHOBENE STUETZE
PIEDE APPOGGIO	PIED APPUI	OUTRIGGER	STUETZE AM BODEN
PIEDI ESTESI	PIEDS ETENDUS	EXTENDED STABILIZERS	AUSGEFAHRENE STUETZEN
PIEDI IN SAGOMA	PIEDS EN GABARIT	STRAIGHT LINE OUTRIGGERS	ABSTUETZUNG IN FAHRZEUGBREITE
PIEDI PARZIALI	PIEDS PARTIELS	PARTIAL OUTRIGGERS	PARTIELLE ABSTUETZUNG
POMPA TELESCOPICO	POMPE TELESCOPIQUE	TELESCOPIC PUMP	PUMPE ZUM TELESKOPIEREN
PORTATA POMPA	DEBIT DE LA POMPE	PUMP CAPACITY	FÖRDELEISTUNG DER PUMPE
POSTERIORE	ARRIERE	REAR	HINTEN
PREALLARME	PREALARME	PREALARM	VORWARNUNG
PREDISPOSIZIONE ACCESSORI	PREDISPOSITION ACCESSOIRES	OPTIONAL PREARRANGEMENT	VORBEREITUNG FUER ZUBEHÖRE
PRESA	PRISE	OUTLET	STECKDOSE
PROPORZIONALE	PROPORTIONNEL	PROPORTIONAL	PROPORTIONAL
PULSANTIERA	BOITIER DE COMMANDE	CONTROL BOARD	BEDIENUNGSPULT

ITALIANO	FRANCAIS	ENGLISH	DEUTSCH
RELE'	RELAIS	RELAY	RELAIS
RESISTENZA	RESISTENCE	RESISTANCE	WIDERSTAND
RIDUTTORE	REDUCTEUR	GEAR BOX	GETRIEBE
RIENTRO	RENTREE	RETRACTION	EINFAHREN
RISCALDATORE	CHAUFFEUR	HEATER	HEIZGERÄT
ROTAZIONE CESTELLO	ROTATION PANIER	CAGE ROTATION	KORBDREHUNG
ROTAZIONE TORRETTA	ROTATION TOURELLE	TURRET ROTATION	TURMSCHWENKUNG
ROTORE ELETTRICO	ROTOR ELECTRIQUE	ELECTRIC ROTOR	ELEKTROROTOR
ROTORE IDRAULICO	ROTOR HYDRAULIQUE	HYDRAULIC ROTOR	HYDRAULIKROTOR
SALITA	MONTEE	RISE	AUFSTIEG
SBLOCCA PIEDE	DEBLOCAGE PIED	OUTRIGGER RELEASE	STÜTZENENTSPERRUNG
SCHEDA CALIBRAZIONE VELOCITA'	CARTE REGLAGE VITESSE	SPEED SETTING CARD	PLATINE ZWECKS GESCHWINDIG-KEITSEINSTELLUNG
SCHEDA ELETTRONICA	CARTE ELECTRONIQUE	ELECTRONIC CARD	ELEKTRONISCHE PLATINE
SEGGIOLINO	SIEGE	SEAT	SITZ
SELETTORE DI ALTEZZA	SELECTEUR DE HAUTEUR	HEIGHT SELECTOR	HÖHENWÄHLSCHALTER
SELETTORE DI POSIZIONE	SELECTEUR DE POSITION	POSITION SELECTOR	POSITIONSWÄHLSCHALTER
SELEZIONE PORTATE	SELECTION CHARGE UTILE	SAFE WORKING LOAD SELECTION	WÄHLSCHALTER DER TRAGFÄHIGKEIT

ITALIANO	FRANCAIS	ENGLISH	DEUTSCH
SELEZIONE TABELLE	SELECTION TABLEAUX	TABLE SELECTION	AUFSTELLUNGSWÄHLSCHALTER
SENSORE ANGOLO	CAPTEUR D'ANGLE	ANGLE SENSOR	WINKELGEBER
SINGOLO	SIMPLE	SINGLE	EINZELN
SOPRA	DESSUS	UP	OBEN
SOPRA PONTE	AU DESSUS DU PONT	OVERBRIDGE	ÜBERDECK
SOTTO	DESSOUS	DOWN	UNTER
SOTTO PONTE	SOUS PONT	UNDERBRIDGE	UNTERDECK
SOVRACCARICO CESTO	SURCHARGE PANIER	CAGE OVERCHARGE	KORBÜBERLAST
SPEGNISCINTILLA	COUPEUR ARC ELECTRIQUE	SPARK QUENCHING UNIT	AUSLOTEN
SPIA OLIO	VOYANT HUILE	OIL PILOT LAMP	ÖL-WARNLAMPE
STABILIZZATORE SOLLEVATO	STABILISATEUR SOULEVE	RAISED STABILIZER	ANGEHOBENE STUETZE
SU APPOGGIO JIB	SUR APPUI BRAS PENDULAIRE	ON JIB SUPPORT	AUF KORBARMAUFLAGE
SU ASSE POSTERIORE	SUR ESSIEU ARRIERE	ON REAR AXLE	AUF HINTERER ACHSE
TARTARUGA (LENTO)	TORTUE (LENT)	TORTOISE (SLOW)	SCHILDKRÖTE (LANGSAM)
TASTATORE	TATEUR	FEELER PIN	FÜHLER
TELESCOPICO	TELESCOPIQUE	TELESCOPIC	TELESKOPISCH
TENSIONE DI PRECARICA	TENSION PRE-CHARGE	PRELOAD TENSION	VORSPANNUNG

ITALIANO	FRANCAIS	ENGLISH	DEUTSCH
TERGICRISTALLO	ESSUIE-GLACE	WINDSCREEN WIPER	SCHEIBENWISCHER
TORRETTA	TOURELLE	TURRET	TURM
TRAVERSE	TRAVERSES	CROSSPIECES	QUERTRÄGER
UNITA' ELETTRONICA	UNITE ELECTRONIQUE	ELECTRONIC UNIT	ELEKTRONISCHE EINHEIT
USCITA	SORTIE	OUTLET	AUSFAHREN
USURA	USURE	WEAR	VERSCHLEISS
VANO BATTERIE	VAIN BATTERIES	BATTERY ROOM	BATTERIERAUM
VISUALIZZATORE	AFFICHEUR	DISPLAY DEVICE	BILDSCHIRM
ZAVORRA	LEST	BALLAST	BALLAST
Aggiornamento del 02/2005			
Mise à jour du 02/2005			
Updating of 02/2005			
Neubearbeitung vom 02/2005			

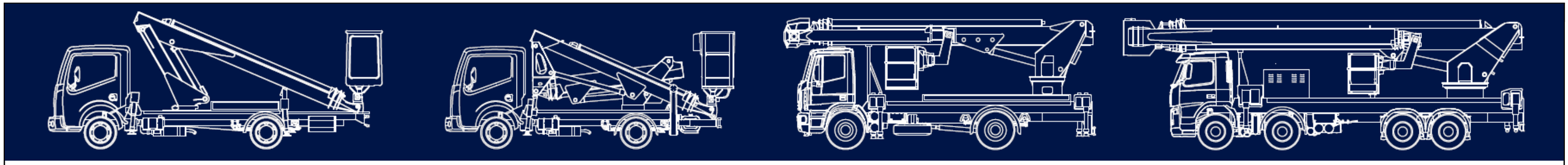

MULTITEL
SINCE 1911

UTI

Ufficio Tecnico Impianti

IMPIANTO ELETTRICO E IDRAULICO

MX 235

MX4.16.14.706

REV.: 0

18/05/2022

Numero pagine 62

MULTITEL PAGLIERO S.P.A.
Capitale sociale 5.000.000 € i.v.
CF e P.IVA IT00185720042
Reg. Impr. Monza e Brianza 00185720042 REA MB-869555

Direzione e amministrazione:
Strada Statale, 114
12030 MANTA (CN) ITALIA
Tel. 0175255211 Fax 0175255255

Filiali:
C.so Piemonte, 54
10099 S.MAURO T.SE (TO)
Tel. 0112236792 Fax 0112236761

Via dell'Offelera, 106
20861 BRUGHERIO (MB)
Tel. 039883393-4 Fax 0392872140

SC_STAB
SCATOLA STABILIZZATORI

PL_STAB
1PL263
1

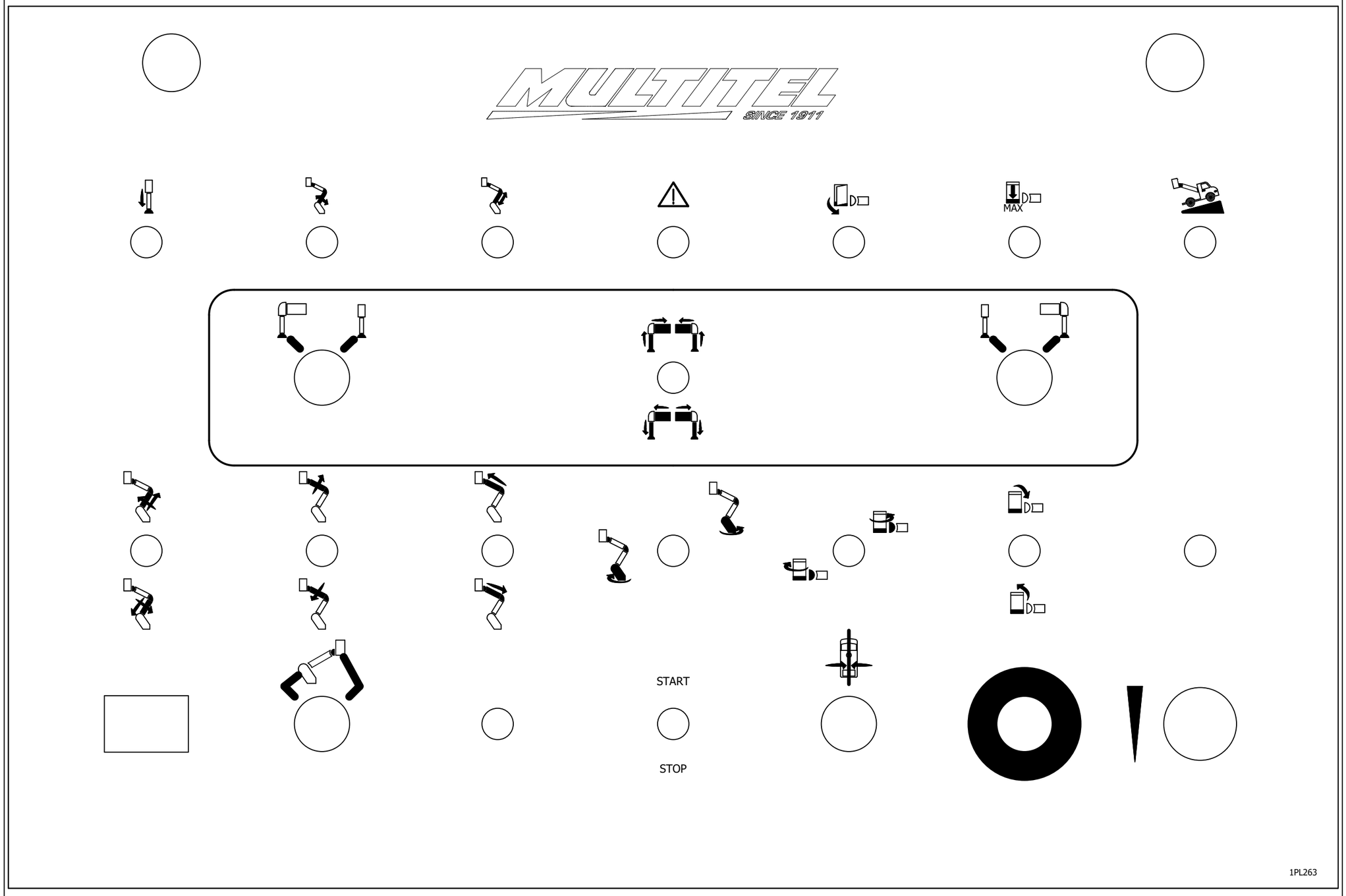

Sede amm. e stab: Strada Statale, 114 - 12030 MANTA (CN). Tel: (+39)0175255211. Sede legale: Via dell'Offelera, 106 - 20047 BRUGHERIO (MI). www.multitelgroup.com
Proprietà della MULTITEL PAGLIERO S.P.A. Senza autorizzazione scritta della stessa, il presente disegno non potrà essere utilizzato. L'uso e la riproduzione è vietata.

MULTITEL SINCE 1911	[1SCMX4.16.14-A.620]		SC_STAB		MX4.16.14.706	MX 235	P 1
	REV. 0	18/05/2022	Dis. A.D.	Contr. M.Gr.			
	REV. 0	18/05/2022	Dis. A.D.	App. M.Gr.	SCATOLA SC_STAB		NP 2

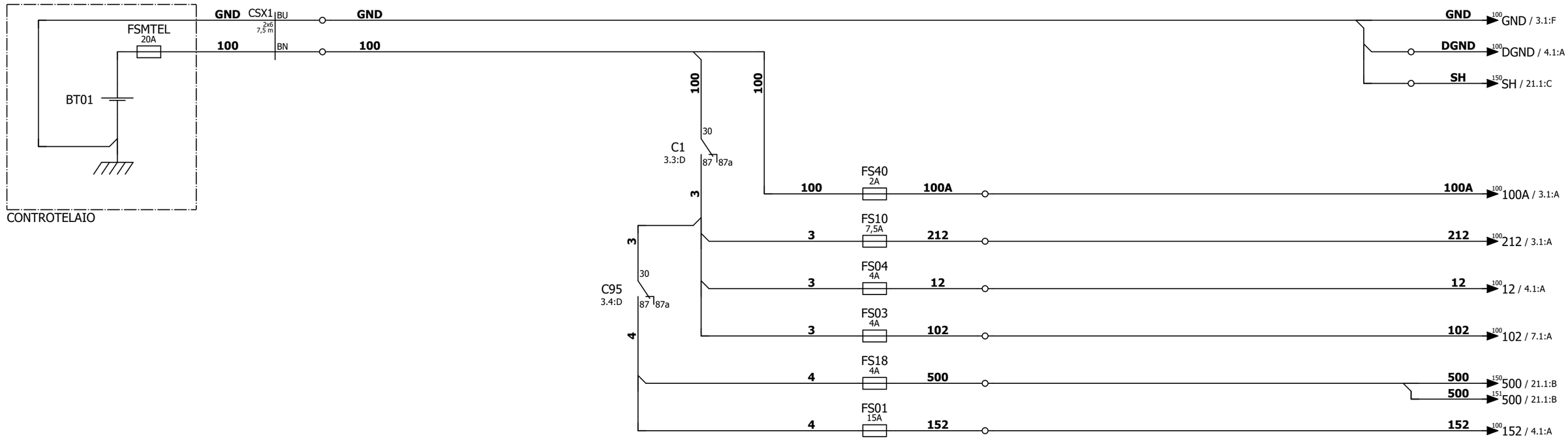

Sede amm. e stab: Strada Statale, 114 - 12030 MANTA (CN). Tel: (+39)0175255211. Sede legale: Via dell'Offelera, 106 - 20047 BRUGHERIO (MI). www.multitelgroup.com
Proprietà della MULTITEL PAGLIERO S.P.A. Senza autorizzazione scritta della stessa, il presente disegno non potrà essere utilizzato. L'uso e la riproduzione è vietata.

MULTITEL SINCE 1911	[1SCMX4.16.14-A.620]	SC_STAB	MX4.16.14.706	MX 235	P 2
	REV. 0 18/05/2022	Dis. A.D. Contr. M.Gr.	IMPIANTO DISTRIBUZIONE-PROTEZIONE		NP 3
	REV. 0 18/05/2022	Dis. A.D. App. M.Gr.			

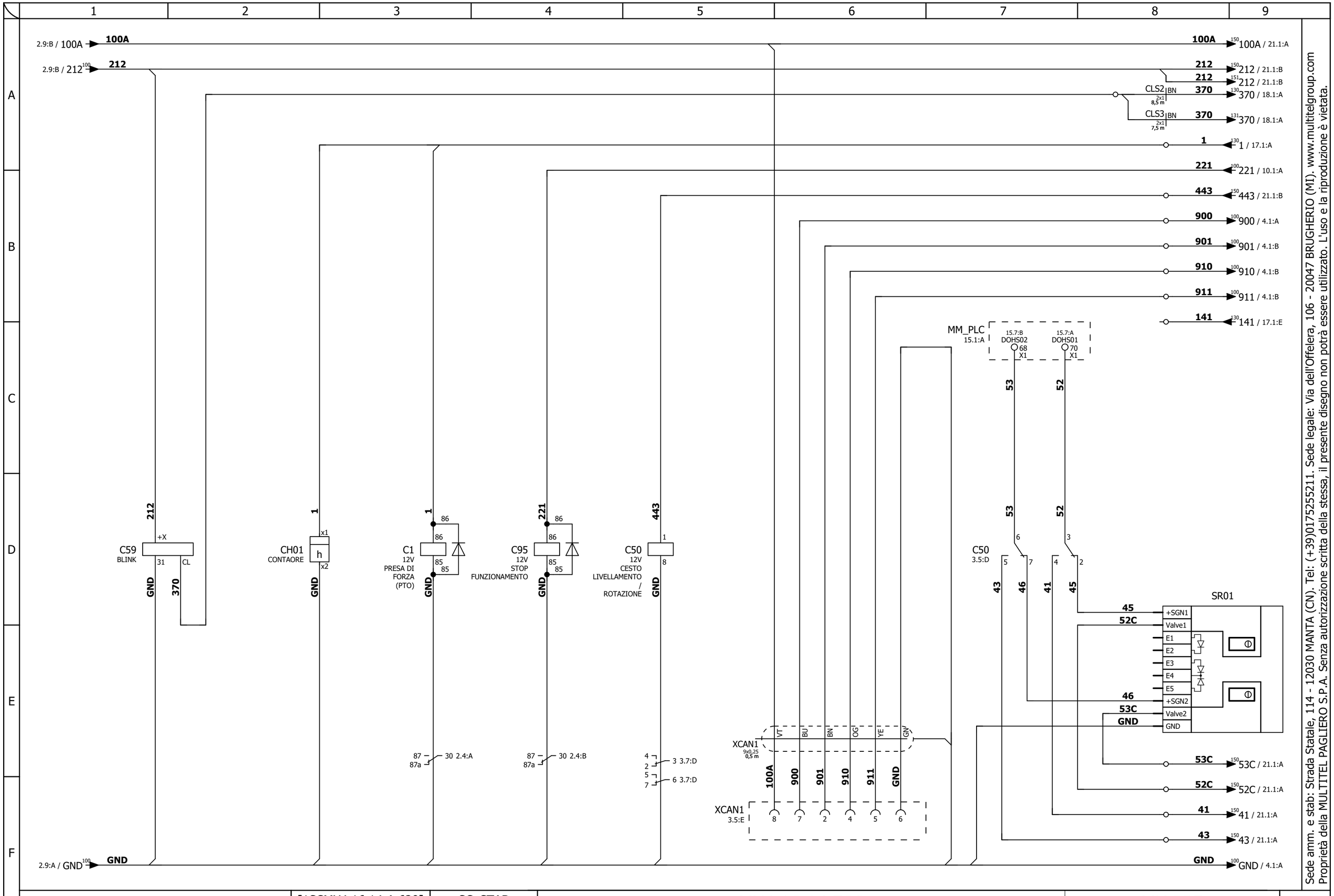

Sede amm. e stab: Strada Statale, 114 - 12030 MANTA (CN). Tel: (+39)0175255211. Sede legale: Via dell'Offelera, 106 - 20047 BRUGHERIO (MI). www.multitelgroup.com
Proprietà della MULTITEL PAGLIERO S.P.A. Senza autorizzazione scritta della stessa, il presente disegno non potrà essere utilizzato. L'uso e la riproduzione è vietata.

MULTITEL SINCE 1911	[1SCMX4.16.14-A.620]		SC_STAB		MX4.16.14.706	MX 235	P 3
	REV. 0	18/05/2022	Dis. A.D.	Contr.M.Gr.			
	REV. 0	18/05/2022	Dis. A.D.	App. M.Gr.	COMPONENTI INTERNI		NP 4

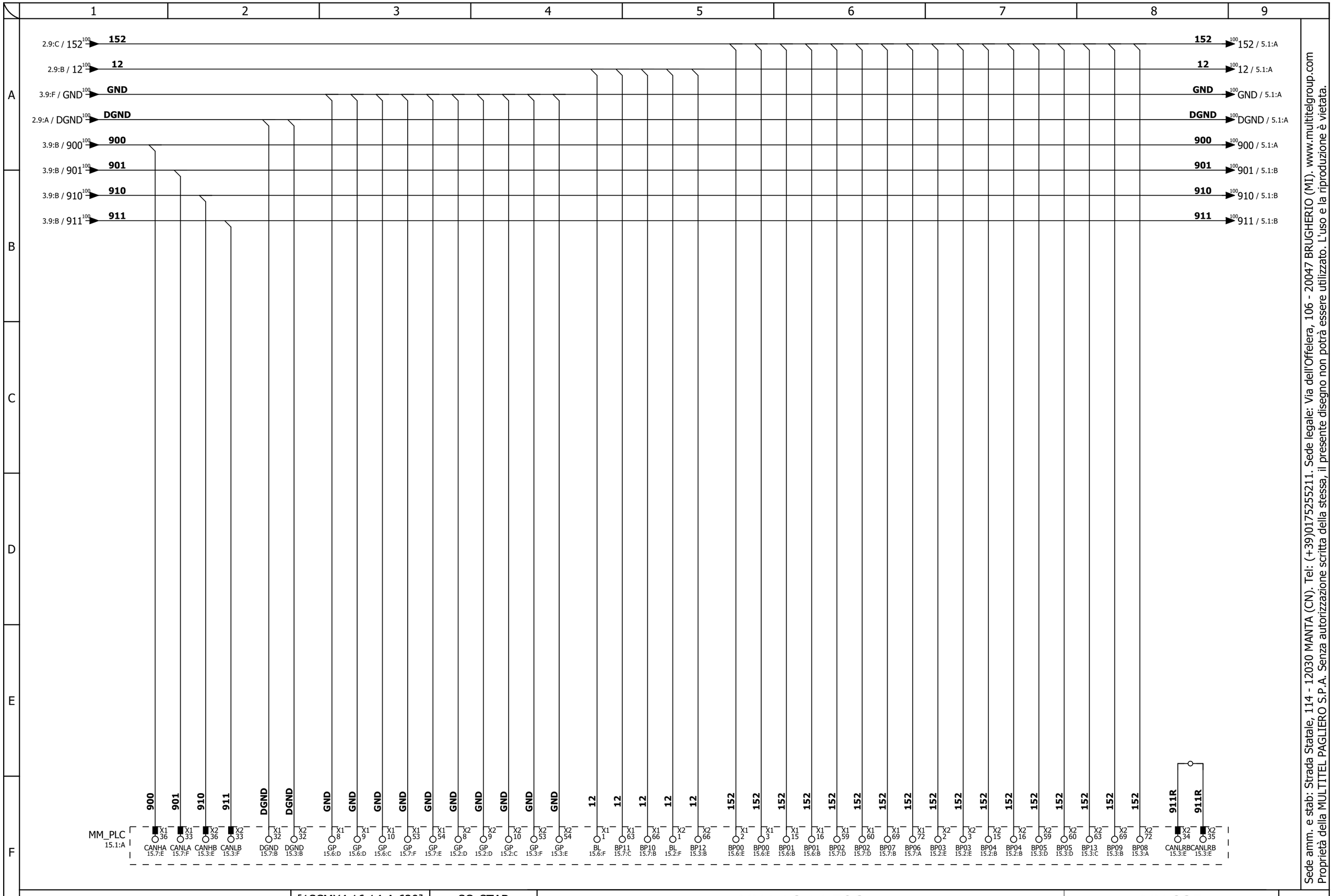

Sede amm. e stab: Strada Statale, 114 - 12030 MANTA (CN). Tel: (+39)0175255211. Sede legale: Via dell'Offelera, 106 - 20047 BRUGHERIO (MI). www.multitelgroup.com
Proprietà della MULTITEL PAGLIERO S.P.A. Senza autorizzazione scritta della stessa, il presente disegno non potrà essere utilizzato. L'uso e la riproduzione è vietata.

MULTITEL SINCE 1911

[1SCMX4.16.14-A.620]		SC_STAB		
REV. 0	18/05/2022	Dis. A.D.	Contr. M.Gr.	
REV. 0	18/05/2022	Dis. A.D.	App. M.Gr.	

MX4.16.14.706

COMPONENTI INTERNI

MX 235

P 4

NP 5

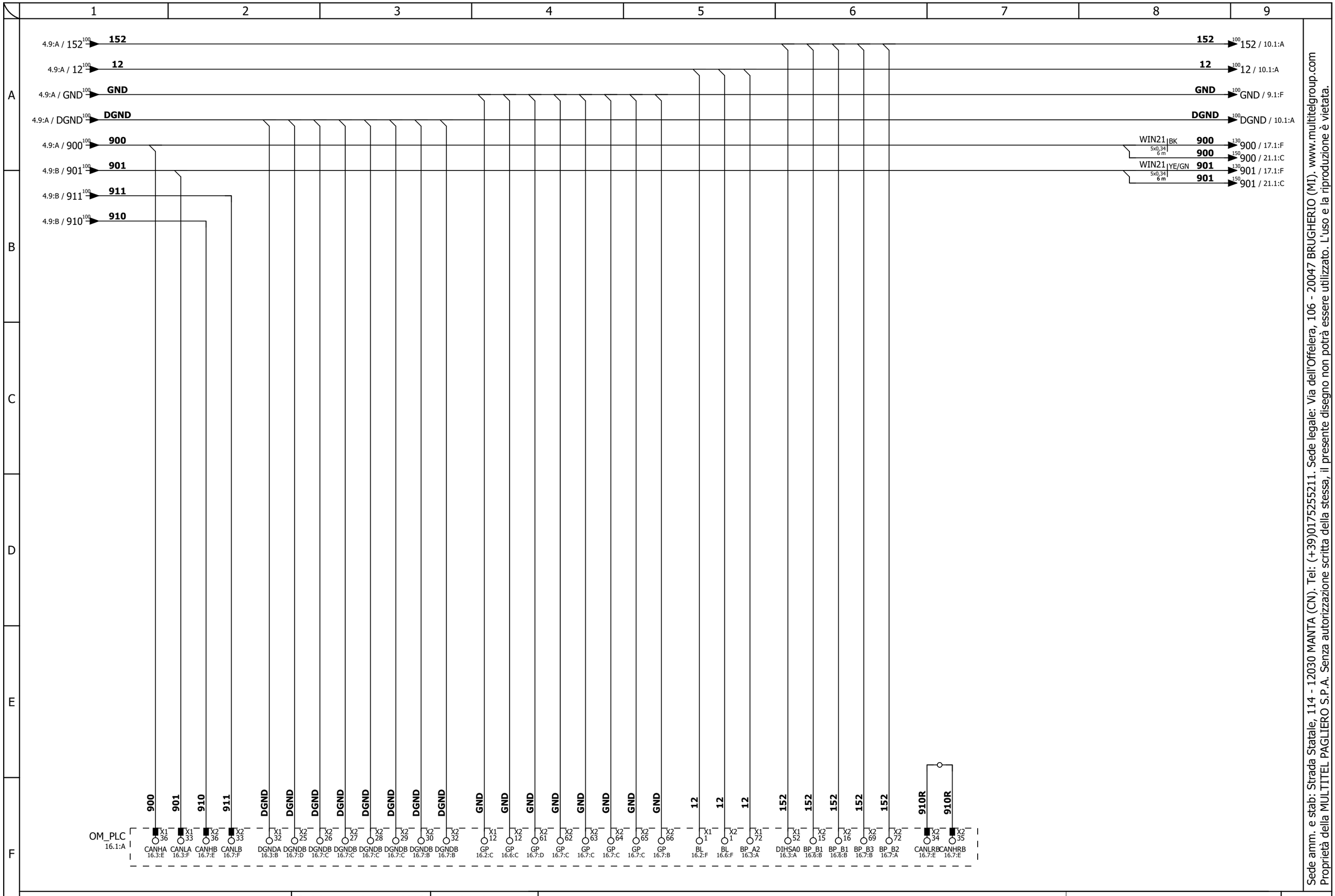

Sede amm. e stab: Strada Statale, 114 - 12030 MANTA (CN). Tel: (+39)0175255211. Sede legale: Via dell'Offelera, 106 - 20047 BRUGHERIO (MI). www.multitelgroup.com
Proprietà della MULTITEL PAGLIERO S.P.A. Senza autorizzazione scritta della stessa, il presente disegno non potrà essere utilizzato. L'uso e la riproduzione è vietata.

MULTITEL SINCE 1911

[1SCMX4.16.14-A.620]		SC_STAB		
REV. 0	18/05/2022	Dis. A.D.	Contr. M.Gr.	
REV. 0	18/05/2022	Dis. A.D.	App. M.Gr.	

MX4.16.14.706

COMPONENTI INTERNI

MX 235

P 5

NP 6

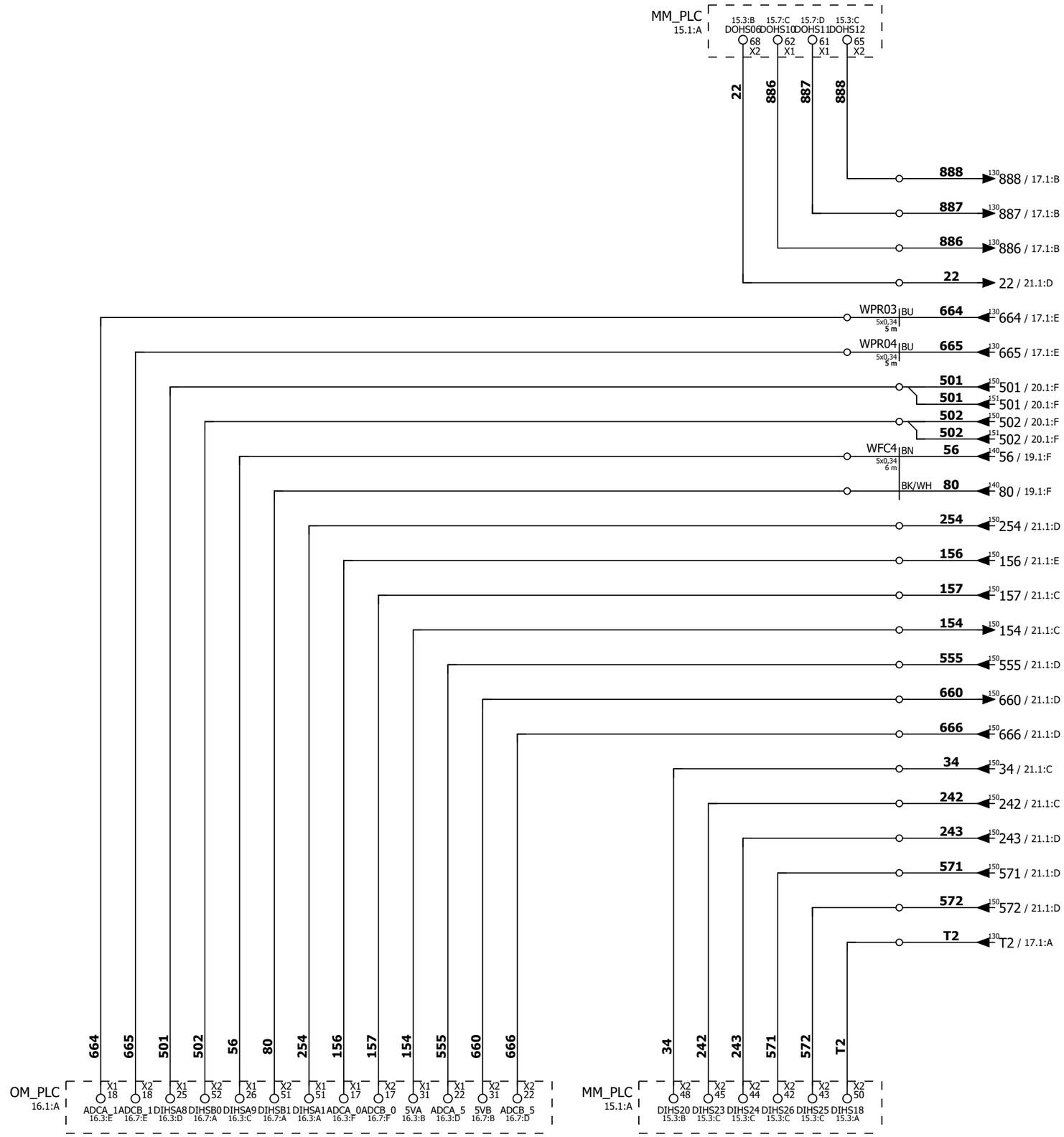

Sede amm. e stab: Strada Statale, 114 - 12030 MANTA (CN). Tel: (+39)0175255211. Sede legale: Via dell'Offelera, 106 - 20047 BRUGHERIO (MI). www.multitelgroup.com
Proprietà della MULTITEL PAGLIERO S.P.A. Senza autorizzazione scritta della stessa, il presente disegno non potrà essere utilizzato. L'uso e la riproduzione è vietata.

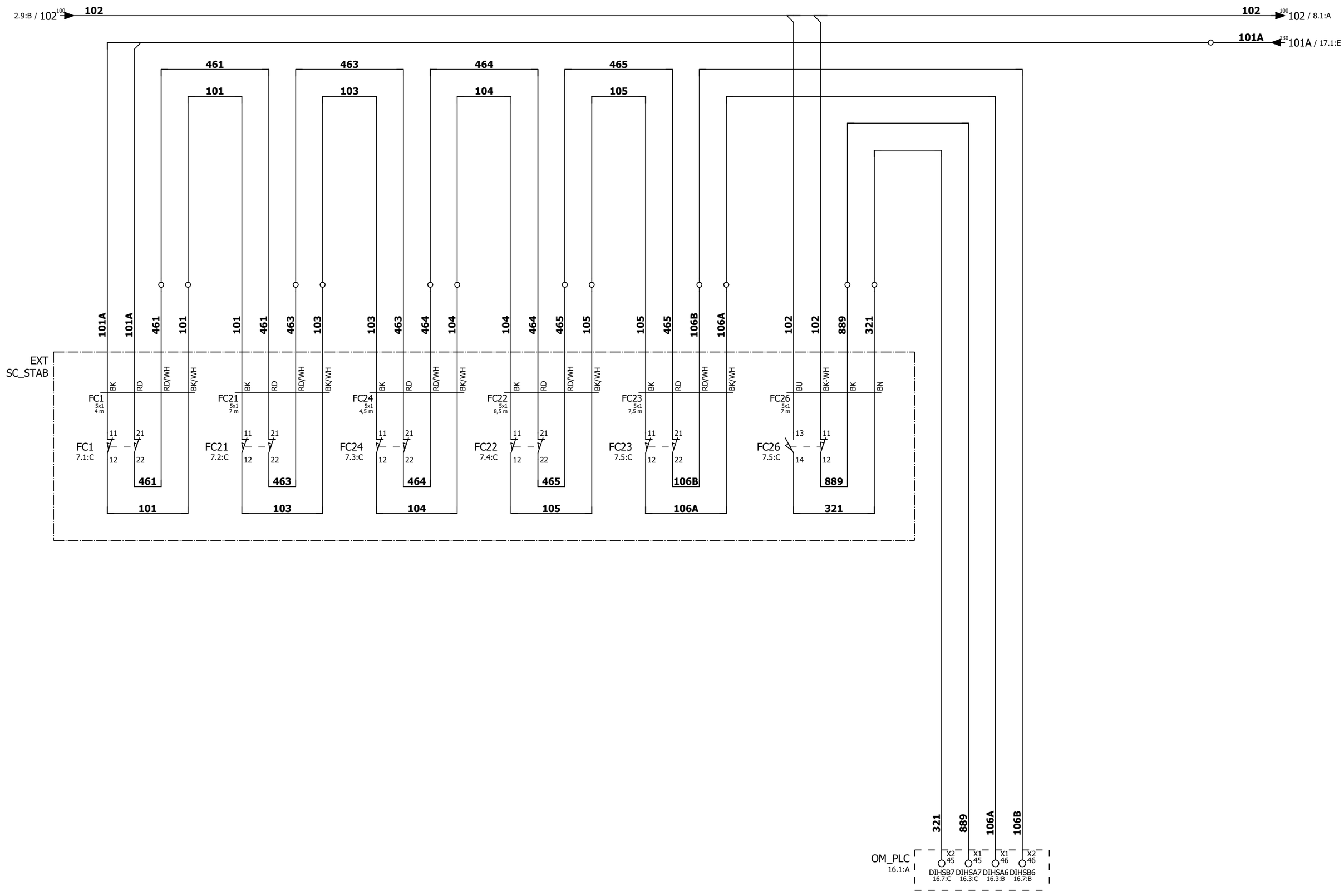

Sede amm. e stab: Strada Statale, 114 - 12030 MANTA (CN). Tel: (+39)0175255211. Sede legale: Via dell'Offelera, 106 - 20047 BRUGHERIO (MI). www.multitelgroup.com
Proprietà della MULTITEL PAGLIERO S.P.A. Senza autorizzazione scritta della stessa, il presente disegno non potrà essere utilizzato. L'uso e la riproduzione è vietata.

MULTITEL SINCE 1911	[1SCMX4.16.14-A.620]	SC_STAB		MX4.16.14.706	MX 235	P 7
	REV. 0 18/05/2022	Dis. A.D.	Contr. M.Gr.			
	REV. 0 18/05/2022	Dis. A.D.	App. M.Gr.	SENSORI CONSENSO		NP 8

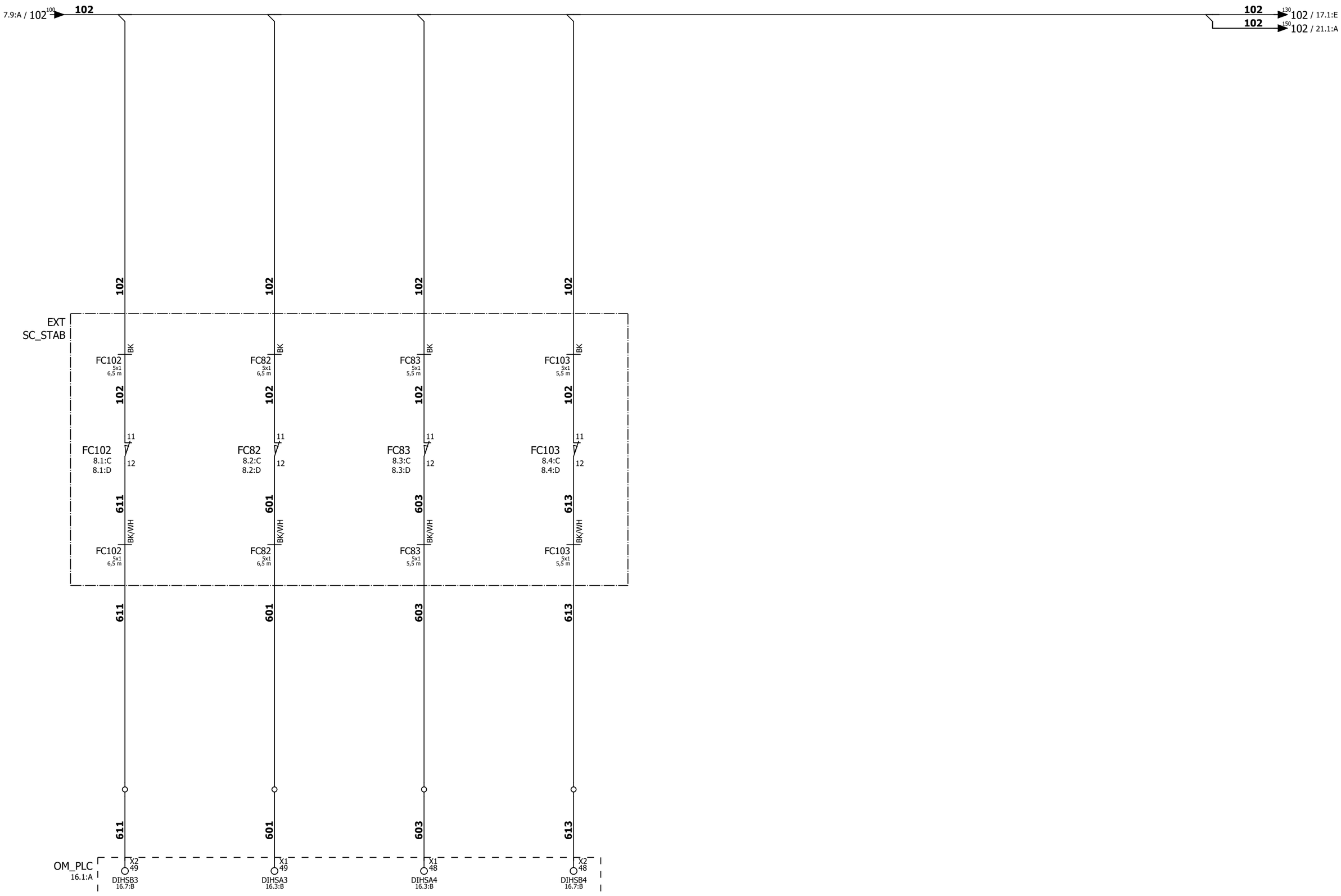

Sede amm. e stab: Strada Statale, 114 - 12030 MANTA (CN). Tel: (+39)0175255211. Sede legale: Via dell'Offelera, 106 - 20047 BRUGHERIO (MI). www.multitelgroup.com
Proprietà della MULTITEL PAGLIERO S.P.A. Senza autorizzazione scritta della stessa, il presente disegno non potrà essere utilizzato. L'uso e la riproduzione è vietata.

MULTITEL SINCE 1911	[1SCMX4.16.14-A.620]		SC_STAB		MX4.16.14.706	MX 235	P 8
	REV. 0	18/05/2022	Dis. A.D.	Contr. M.Gr.	SENSORI TRAVERSE		NP 9
	REV. 0	18/05/2022	Dis. A.D.	App. M.Gr.			

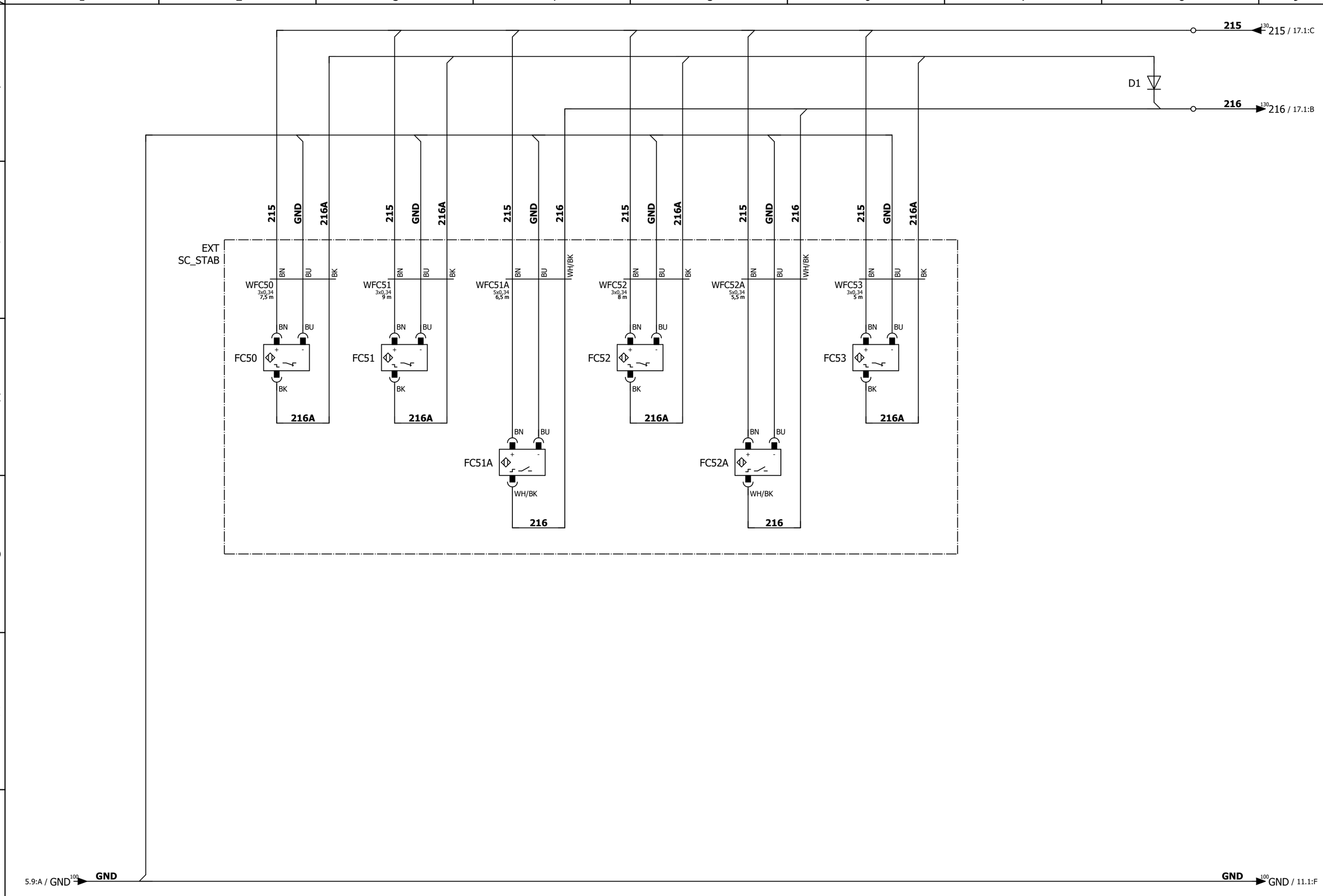

Sede amm. e stab: Strada Statale, 114 - 12030 MANTA (CN). Tel: (+39)0175255211. Sede legale: Via dell'Offelera, 106 - 20047 BRUGHERIO (MI). www.multitelgroup.com
Proprietà della MULTITEL PAGLIERO S.P.A. Senza autorizzazione scritta della stessa, il presente disegno non potrà essere utilizzato. L'uso e la riproduzione è vietata.

MULTITEL SINCE 1911	[1SCMX4.16.14-A.620]	SC_STAB		MX4.16.14.706	MX 235	P	9
	REV. 0 18/05/2022	Dis. A.D.	Contr. M.Gr.	SENSORI STABILIZZATORI		NP	10
	REV. 0 18/05/2022	Dis. A.D.	App. M.Gr.				

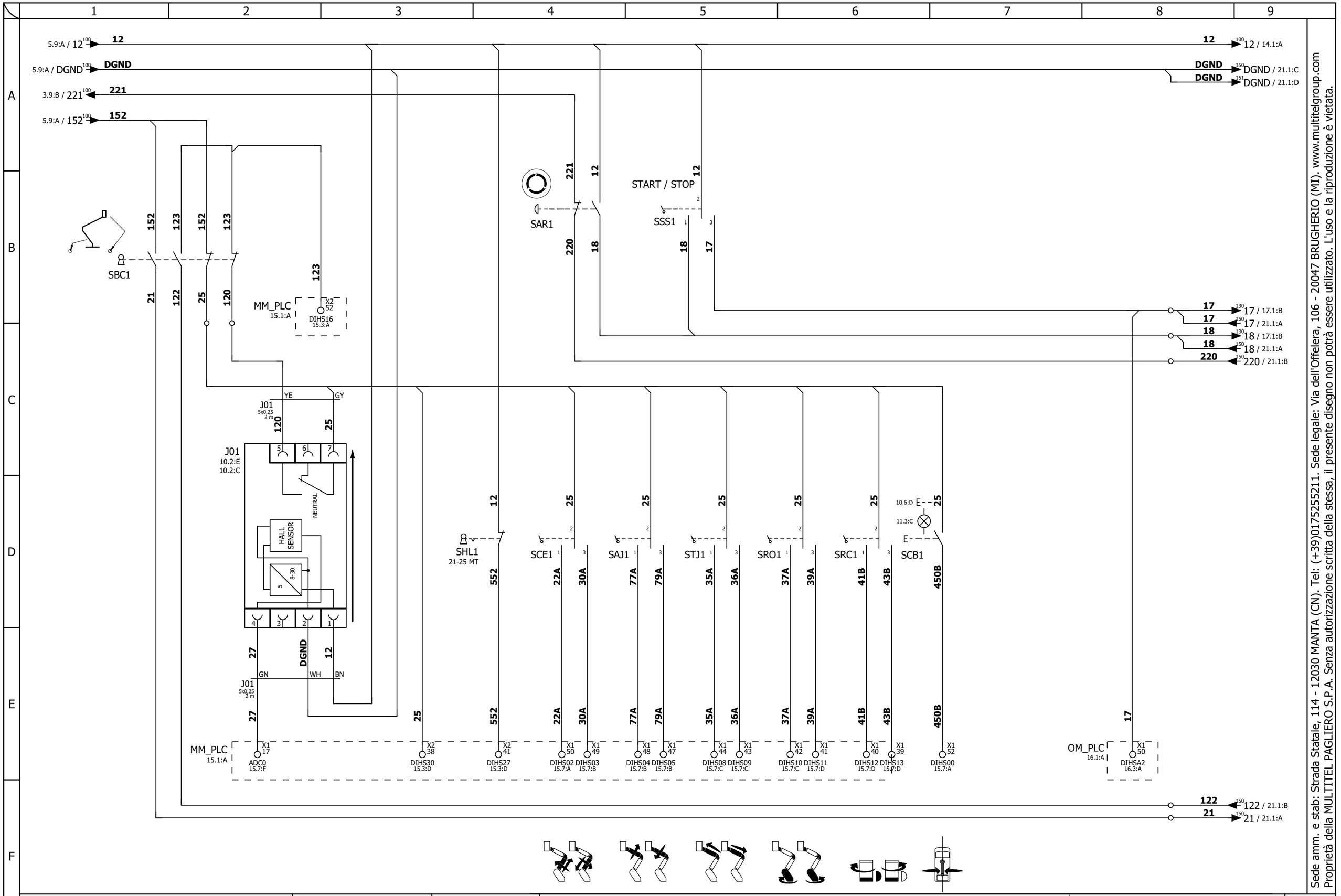

Sede amm. e stab: Strada Statale, 114 - 12030 MANTA (CN), Tel: (+39)0175255211. Sede legale: Via dell'Offelera, 106 - 20047 BRUGHERIO (MI). www.multitelgroup.com
Proprietà della MULTITEL PAGLIERO S.P.A. Senza autorizzazione scritta della stessa, il presente disegno non potrà essere utilizzato. L'uso e la riproduzione è vietata.

MULTITEL SINCE 1911

[1SCMX4.16.14-A.620]		SC_STAB		
REV. 0	18/05/2022	Dis. A.D.	Contr.M.Gr.	
REV. 0	18/05/2022	Dis. A.D.	App. M.Gr.	

MX4.16.14.706

COMPONENTI PULSANTIERA

MX 235

P 10

NP 11

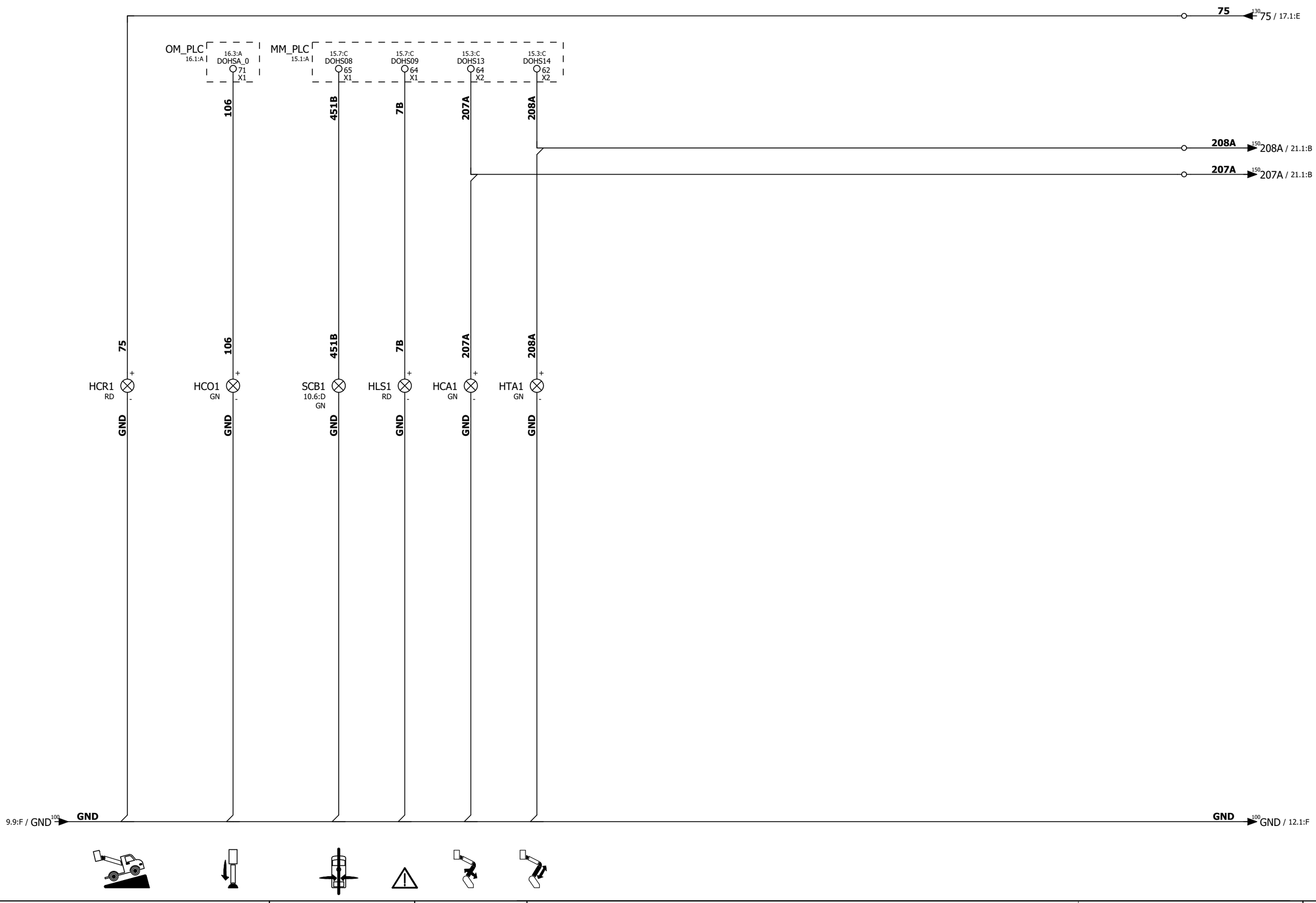

Sede amm. e stab: Strada Statale, 114 - 12030 MANTA (CN). Tel: (+39)0175255211. Sede legale: Via dell'Offelera, 106 - 20047 BRUGHERIO (MI). www.multitelgroup.com
Proprietà della MULTITEL PAGLIERO S.P.A. Senza autorizzazione scritta della stessa, il presente disegno non potrà essere utilizzato. L'uso e la riproduzione è vietata.

MULTITEL SINCE 1911	[1SCMX4.16.14-A.620]		SC_STAB		MX4.16.14.706	MX 235	P 11
	REV. 0	18/05/2022	Dis. A.D.	Contr. M.Gr.			
	REV. 0	18/05/2022	Dis. A.D.	App. M.Gr.	COMPONENTI PULSANTIERA		NP 12

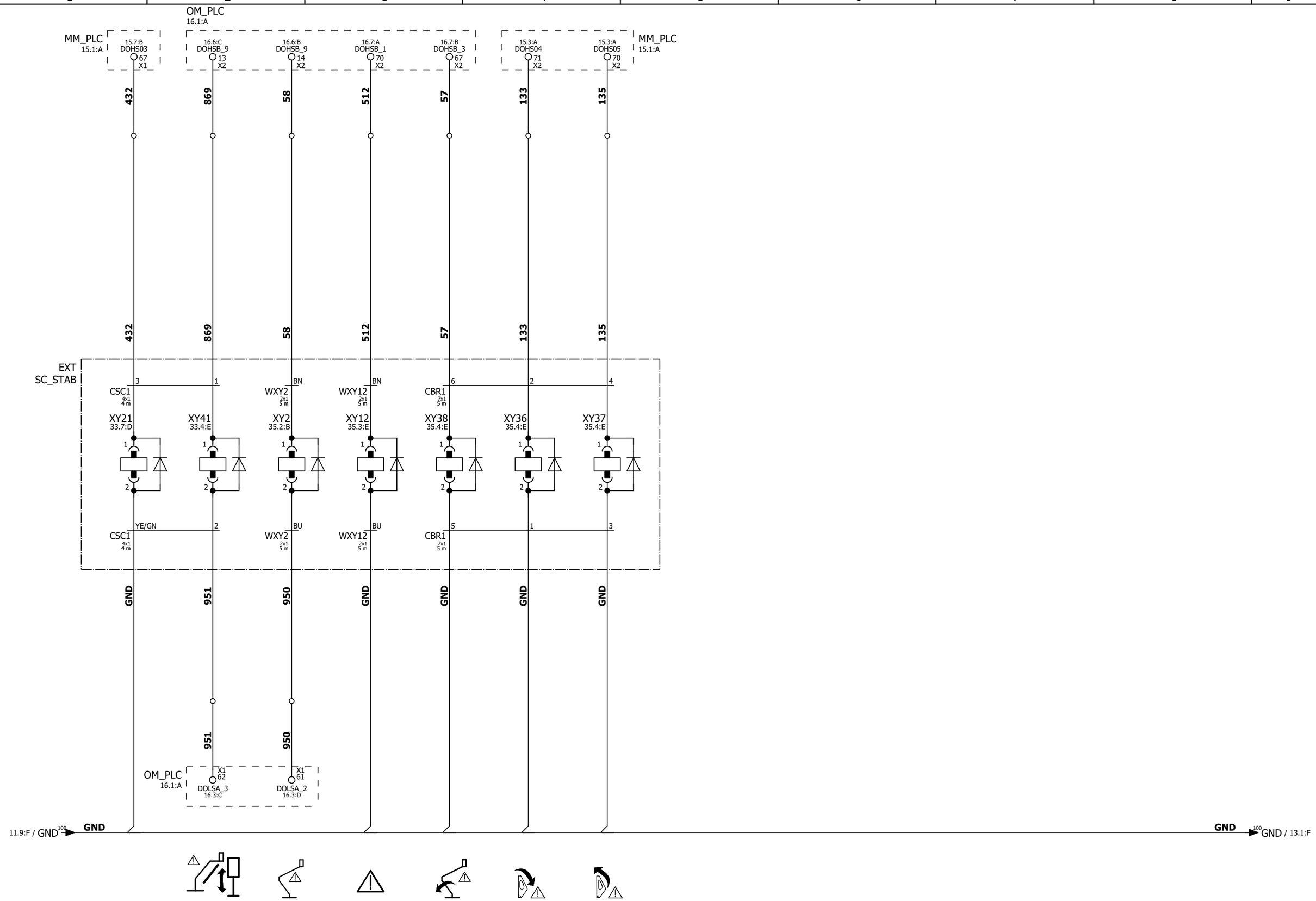

Sede amm. e stab: Strada Statale, 114 - 12030 MANTA (CN). Tel: (+39)0175255211. Sede legale: Via dell'Offelera, 106 - 20047 BRUGHERIO (MI). www.multitelgroup.com
Proprietà della MULTITEL PAGLIERO S.P.A. Senza autorizzazione scritta della stessa, il presente disegno non potrà essere utilizzato. L'uso e la riproduzione è vietata.

MULTITEL SINCE 1911	[1SCMX4.16.14-A.620]		SC_STAB		MX4.16.14.706	MX 235	P 12
	REV. 0	18/05/2022	Dis. A.D.	Contr. M.Gr.	ELETTROVALVOLE MOVIMENTI		NP 13
	REV. 0	18/05/2022	Dis. A.D.	App. M.Gr.			

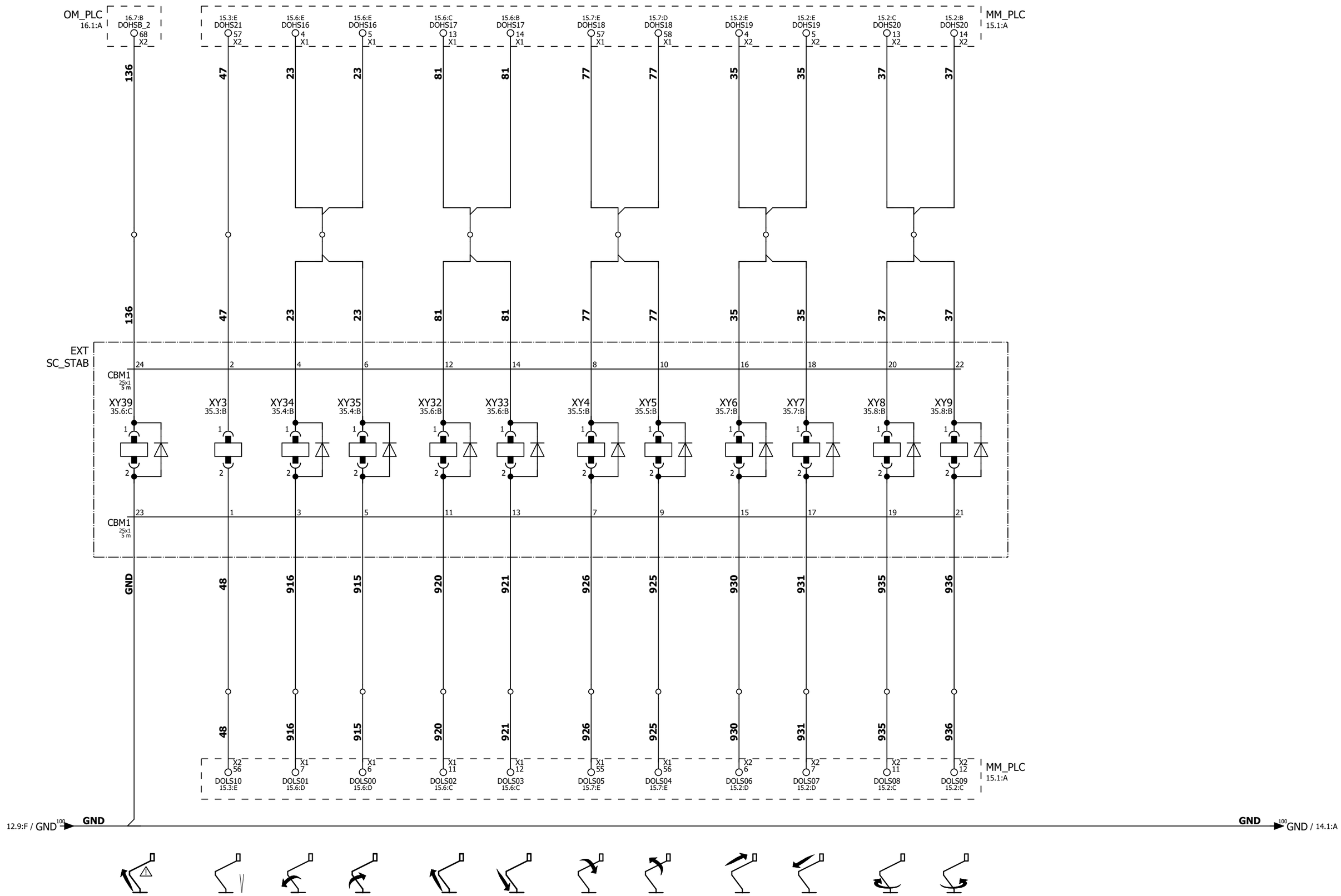

Sede amm. e stab: Strada Statale, 114 - 12030 MANTA (CN). Tel: (+39)0175255211. Sede legale: Via dell'Offelera, 106 - 20047 BRUGHERIO (MI). www.multitelgroup.com
Proprietà della MULTITEL PAGLIERO S.P.A. Senza autorizzazione scritta della stessa, il presente disegno non potrà essere utilizzato. L'uso e la riproduzione è vietata.

MULTITEL SINCE 1911	[1SCMX4.16.14-A.620]		SC_STAB		MX4.16.14.706	MX 235	P 13
	REV. 0	18/05/2022	Dis. A.D.	Contr. M.Gr.	ELETTROVALVOLE MOVIMENTI		NP 14
	REV. 0	18/05/2022	Dis. A.D.	App. M.Gr.			

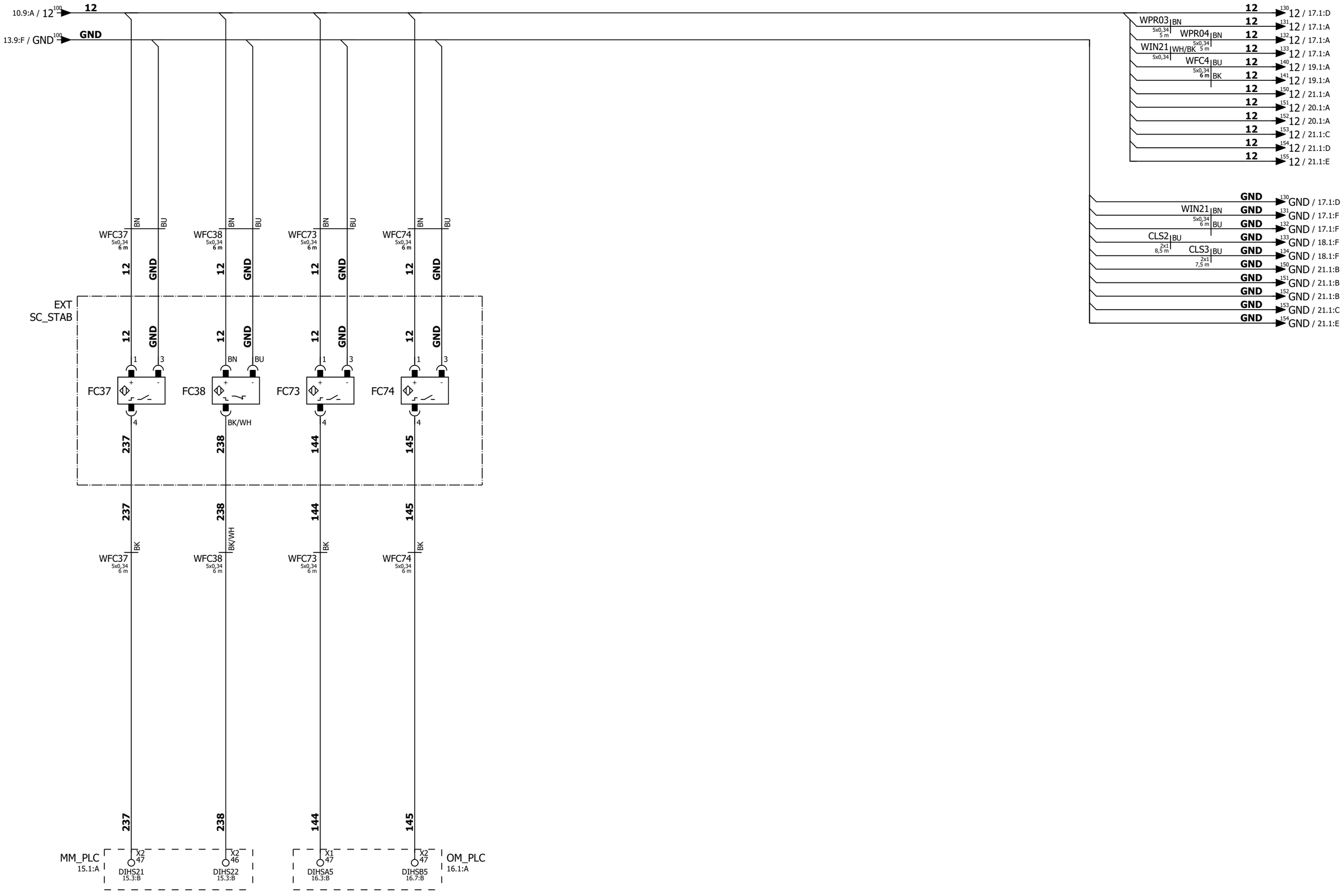

Sede amm. e stab: Strada Statale, 114 - 12030 MANTA (CN). Tel: (+39)0175255211. Sede legale: Via dell'Offelera, 106 - 20047 BRUGHERIO (MI). www.multitelgroup.com
Proprietà della MULTITEL PAGLIERO S.P.A. Senza autorizzazione scritta della stessa, il presente disegno non potrà essere utilizzato. L'uso e la riproduzione è vietata.

BLACK

Testo funzionale	Riferimento incrociato	N° FILO
MASSA DI RIFERIMENTO ANALOGICI	4.2:F	DGND
ALIMENTAZIONE DOHS_20 (DOLS_08 / DOLS_09)	4.7:F	152
ALIMENTAZIONE DOHS_20 (DOLS_08 / DOLS_09)	4.7:F	152
ABILITAZIONE DOLS_08 / DOLS_09	13.7:A	37
ABILITAZIONE DOLS_08 / DOLS_09	13.6:A	37
TORRETTA ROTAZIONE ANTIORARIA	13.7:E	936
TORRETTA ROTAZIONE ORARIA	13.6:E	935
MASSA DI POTENZA	4.4:F	GND
MASSA DI POTENZA	4.4:F	GND
MASSA DI POTENZA	4.3:F	GND
BRACCIO JIB TELESCOPICO RIENTRO	13.6:E	931
BRACCIO JIB TELESCOPICO USCITA	13.5:E	930
ABILITAZIONE DOLS_06 / DOLS_07	13.6:A	35
ABILITAZIONE DOLS_06 / DOLS_07	13.5:A	35
ALIMENTAZIONE DOHS_19 (DOLS_06 / DOLS_07)	4.7:F	152
ALIMENTAZIONE DOHS_19 (DOLS_06 / DOLS_07)	4.7:F	152
ALIMENTAZIONE LOGICA	4.5:F	12

X2

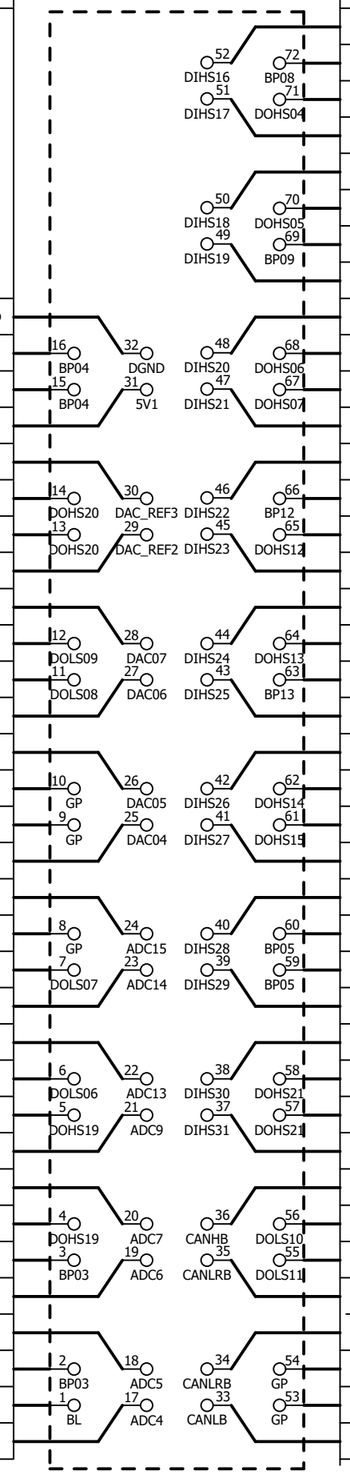

N° FILO	Riferimento incrociato	Testo funzionale
123	10.3:B	NEUTRO
152	4.8:F	ALIMENTAZIONE DOHS_04 / DOHS_05
133	12.4:A	BRACCIO PRINCIPALE RIFASAMENTO
T2	6.8:F	PORTE APERTE
135	12.4:A	TRAPEZIO RIFASAMENTO
152	4.8:F	ALIMENTAZIONE DOHS_06 / DOHS_07
34	6.7:F	BRACCIO PRINCIPALE RIFASAMENTO
22	6.7:A	BRACCIO PRINCIPALE / TRAPEZIO BLOCCO
237	14.1:F	TRAPEZIO RIFASAMENTO
238	14.2:F	BRACCIO PRINCIPALE ARTICOLAZIONE A 10°
12	4.5:F	ALIMENTAZIONE DOHS_12 / DOHS_13
888	6.8:A	MOTORE ACCELERAZIONE 3
242	6.7:F	TRAPEZIO SEGNALE AVANTI
243	6.7:F	TRAPEZIO SEGNALE INDIETRO
207A	11.4:A	BRACCIO PRINCIPALE ARTICOLAZIONE ATTIVA
152	4.8:F	ALIMENTAZIONE DOHS_14 / DOHS_15
572	6.8:F	BRACCIO PRINCIPALE SEGNALE TELESCOPICO 50%
571	6.8:F	BRACCIO JIB ARTICOLAZIONE ALTA
208A	11.4:A	BRACCIO PRINCIPALE TELESCOPICO ATTIVO
552	10.4:E	SELEZIONE ALTEZZA
152	4.7:F	ALIMENTAZIONE DOHS_21 (DOLS_10 / DOLS_11)
152	4.7:F	ALIMENTAZIONE DOHS_21 (DOLS_10 / DOLS_11)
25	10.3:E	SELEZIONE POSTAZIONE DI LAVORO BASE / CESTO
47	13.2:A	ABILITAZIONE DOLS_10 / DOLS_11
910	4.2:F	LINEA CAN BUS HB
48	13.2:E	VALVOLA PROPORZIONALE GENERALE
911R	4.8:F	CAN BUS RESISTENZA
911R	4.8:F	CAN BUS RESISTENZA
GND	4.4:F	MASSA DI POTENZA
GND	4.4:F	MASSA DI POTENZA
911	4.2:F	LINEA CAN BUS LB

GRAY

Testo funzionale	Riferimento incrociato	N° FILO
MASSA DI RIFERIMENTO ANALOGICI	4.2:F	DGND
ALIMENTAZIONE DOHS_17 (DOLS_02 / DOLS_03)	4.6:F	152
ALIMENTAZIONE DOHS_17 (DOLS_02 / DOLS_03)	4.6:F	152
ABILITAZIONE DOLS_02 / DOLS_03	13.4:A	81
ABILITAZIONE DOLS_02 / DOLS_03	13.3:A	81
BRACCIO PRINCIPALE TELESCOPICO RIENTRO	13.4:E	921
BRACCIO PRINCIPALE TELESCOPICO USCITA	13.3:E	920
MASSA DI POTENZA	4.3:F	GND
MASSA DI POTENZA	4.3:F	GND
MASSA DI POTENZA	4.3:F	GND
BRACCIO PRINCIPALE ARTICOLAZIONE DISCESA	13.2:E	916
BRACCIO PRINCIPALE ARTICOLAZIONE SALITA	13.3:E	915
ABILITAZIONE DOLS_00 / DOLS_01	13.3:A	23
ABILITAZIONE DOLS_00 / DOLS_01	13.2:A	23
ALIMENTAZIONE DOHS_16 (DOLS_00 / DOLS_01)	4.5:F	152
ALIMENTAZIONE DOHS_16 (DOLS_00 / DOLS_01)	4.5:F	152
ALIMENTAZIONE LOGICA	4.4:F	12
JOYSTICK VALVOLA PROPORZIONALE GENERALE	10.2:E	27

X1

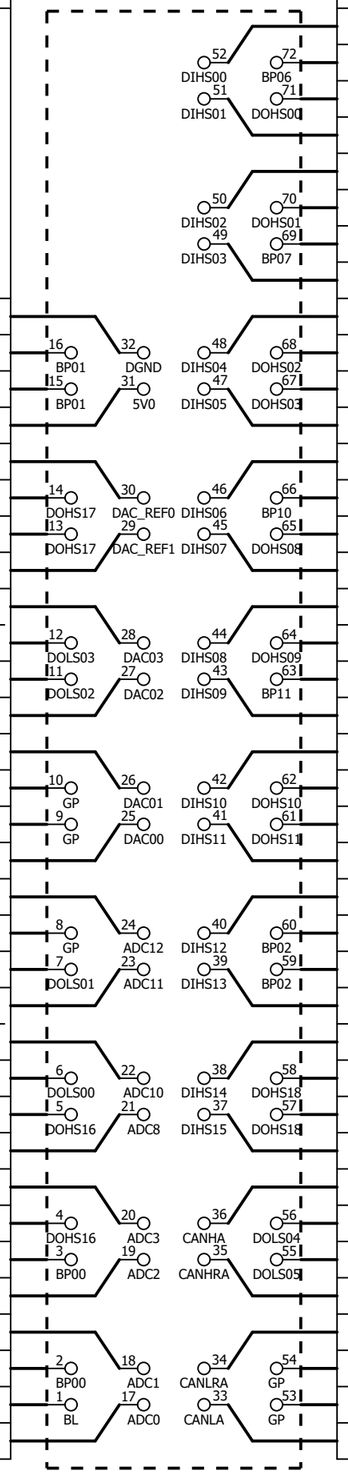

N° FILO	Riferimento incrociato	Testo funzionale
450B	10.7:E	CENTRAGGIO BRACCIO / MESSA A RIPOSO AUTOMATICO
152	4.6:F	ALIMENTAZIONE DOHS_00 / DOHS_01
22A	10.4:E	BRACCIO PRINCIPALE ARTICOLAZIONE SALITA / TELESCOPICO USCITA CMD
52	3.7:C	CESTO ROTAZIONE ORARIA / LIVELLAMENTO AVANTI
152	4.6:F	ALIMENTAZIONE DOHS_02 / DOHS_03
30A	10.4:E	BRACCIO PRINCIPALE ARTICOLAZIONE DISCESA / TELESCOPICO RIENTRO CMD
77A	10.5:E	BRACCIO JIB ARTICOLAZIONE SALITA CMD
53	3.7:C	CESTO ROTAZIONE ANTIORARIA / LIVELLAMENTO INDIETRO
432	12.1:A	CESTO ABILITAZIONE OLIO
79A	10.5:E	BRACCIO JIB ARTICOLAZIONE DISCESA CMD
12	4.5:F	ALIMENTAZIONE DOHS_08 / DOHS_09
451B	11.3:A	BRACCIO PRINCIPALE SPIA IN CENTRO
35A	10.5:E	BRACCIO JIB TELESCOPICO USCITA CMD
7B	11.3:A	SPIA LIMITATORE
12	4.5:F	ALIMENTAZIONE DOHS_10 / DOHS_11
36A	10.5:E	BRACCIO JIB TELESCOPICO RIENTRO CMD
37A	10.6:E	TORRETTA ROTAZIONE ORARIA CMD
886	6.8:A	MOTORE ACCELERAZIONE 1
887	6.8:A	MOTORE ACCELERAZIONE 2
39A	10.6:E	TORRETTA ROTAZIONE ANTIORARIA CMD
41B	10.6:E	CESTO ROTAZIONE ORARIA CMD
152	4.6:F	ALIMENTAZIONE DOHS_18 (DOLS_04 / DOLS_05)
152	4.6:F	ALIMENTAZIONE DOHS_18 (DOLS_04 / DOLS_05)
43B	10.6:E	CESTO ROTAZIONE ANTIORARIA CMD
77	13.5:A	ABILITAZIONE DOLS_04 / DOLS_05
77	13.4:A	ABILITAZIONE DOLS_04 / DOLS_05
900	4.1:F	LINEA CAN BUS HA
925	13.5:E	BRACCIO JIB ARTICOLAZIONE SALITA
926	13.4:E	BRACCIO JIB ARTICOLAZIONE DISCESA
GND	4.3:F	MASSA DI POTENZA
GND	4.3:F	MASSA DI POTENZA
901	4.2:F	LINEA CAN BUS LA

MM_PLC
3.7:C
4.1:F
6.7:F
6.7:A
10.2:E
10.2:B
11.3:A
12.1:A
12.4:A
13.2:A
13.2:E
14.1:F

GESTORE MOVIMENTI

Sede amm. e stab: Strada Statale, 114 - 12030 MANTA (CN). Tel: (+39)0175255211. Sede legale: Via dell'Offelera, 106 - 20047 BRUGHERIO (MI). www.multitelgroup.com
Proprietà della MULTITEL PAGLIERO S.P.A. Senza autorizzazione scritta della stessa, il presente disegno non potrà essere utilizzato. L'uso e la riproduzione è vietata.

X1 — GRAY

Testo funzionale	Riferimento incrociato	N° FILO
MASSA DI RIFERIMENTO ANALOGICI CANALE A	5.2:F	DGND
USCITA 5V STABILIZZATA CON DIAGNOSTICA	6.6:F	154
MASSA DI POTENZA	5.4:F	GND
BRACCIO JIB ARTICOLAZIONE ALTA	6.5:F	56
BRACCIO PRINCIPALE TELESCOPICO RIENTRATO	6.5:F	501
BRACCIO JIB ARTICOLAZIONE SENSORE ANGOLO	6.6:F	555
BRACCIO PRINCIPALE TRASDUTTORE 1 STELO	6.4:F	664
ALIMENTAZIONE LOGICA	5.5:F	12
BRACCIO PRINCIPALE TRASDUTTORE 1 FONDELLO	6.5:F	156

N° FILO	Riferimento incrociato	Testo funzionale
152	5.6:F	RESET ALLARMI
12	5.5:F	ALIMENTAZIONE DOHSA_0 / DOHSA_1
106	11.2:A	SPIA CONSENSO
254	6.5:F	FC11 - MINIMA
17	10.8:E	MOTORE TERMICO START
601	8.2:F	STABILIZZATORI SERIE FINECORSA LATO SINISTRA
603	8.3:F	STABILIZZATORI SERIE FINECORSA LATO DESTRA
144	14.3:F	TORRETTA ROTAZIONE SENSORE CONTROLLO
106A	7.7:F	CONSENSO CANALE A
889	7.7:F	BRACCIO SU APPOGGIO A RIPOSO
951	12.2:E	ABILITAZIONE VALVOLA Y41
950	12.2:E	ABILITAZIONE VALVOLA Y2
900	5.1:F	LINEA CAN BUS HA
901	5.2:F	LINEA CAN BUS LA

X2 — BLACK

Testo funzionale	Riferimento incrociato	N° FILO
MASSA DI RIFERIMENTO ANALOGICI B	5.3:F	DGND
ALIMENTAZIONE DOHSB_9	5.6:F	152
ALIMENTAZIONE DOHSB_9	5.6:F	152
USCITA 5V STABILIZZATA CON DIAGNOSTICA	6.6:F	660
MASSA DI RIFERIMENTO ANALOGICI B	5.3:F	DGND
ABILITAZIONE DOLSA_2 / DOLSA_3	12.2:A	58
ABILITAZIONE DOLSA_2 / DOLSA_3	12.2:A	869
MASSA DI RIFERIMENTO ANALOGICI B	5.3:F	DGND
MASSA DI RIFERIMENTO ANALOGICI B	5.3:F	DGND
MASSA DI POTENZA	5.4:F	GND
MASSA DI RIFERIMENTO ANALOGICI B	5.3:F	DGND
MASSA DI RIFERIMENTO ANALOGICI B	5.3:F	DGND
MASSA DI RIFERIMENTO ANALOGICI B	5.2:F	DGND
BRACCIO JIB ARTICOLAZIONE SENSORE ANGOLO	6.6:F	666
BRACCIO PRINCIPALE TRASDUTTORE 2 STELO	6.4:F	665
ALIMENTAZIONE LOGICA	5.5:F	12
BRACCIO PRINCIPALE TRASDUTTORE 2 FONDELLO	6.6:F	157

N° FILO	Riferimento incrociato	Testo funzionale
502	6.5:F	BRACCIO PRINCIPALE TELESCOPICO RIENTRATO
152	5.6:F	ALIMENTAZIONE DOHS_B0 / DOHS_B1
80	6.5:F	BRACCIO JIB ARTICOLAZIONE ALTA
512	12.3:A	ABILITAZIONE VALVOLA Y12
152	5.6:F	ALIMENTAZIONE DOHSB_2 / DOHSB_3
611	8.1:F	STABILIZZATORI SERIE FINECORSA LATO SINISTRA
613	8.4:F	STABILIZZATORI SERIE FINECORSA LATO DESTRA
136	13.1:A	BRACCIO PRINCIPALE LIMITATORE TELESCOPICO USCITA
57	12.3:A	BRACCIO PRINCIPALE LIMITATORE ARTICOLAZIONE DISCESA
145	14.3:F	TORRETTA ROTAZIONE SENSORE CONTROLLO
106B	7.7:F	CONSENSO CANALE B
GND	5.5:F	MASSA DI POTENZA
GND	5.5:F	MASSA DI POTENZA
321	7.6:F	BRACCIO NON SU APPOGGIO A RIPOSO
GND	5.4:F	MASSA DI POTENZA
GND	5.4:F	MASSA DI POTENZA
GND	5.4:F	MASSA DI POTENZA
GND	5.4:F	MASSA DI POTENZA
910	5.2:F	LINEA CAN BUS HB
910R	5.7:F	CAN BUS RESISTENZA
910R	5.7:F	CAN BUS RESISTENZA
911	5.2:F	LINEA CAN BUS LB

OM_PLC
5.1:F
6.4:F
7.6:F
8.1:F
~~10.8:E~~
11.2:A
12.2:A
12.2:E
13.1:A
14.2:F

BRACCIO LIMITATORE MOVIMENTI

Sede amm. e stab: Strada Statale, 114 - 12030 MANTA (CN). Tel: (+39)0175255211. Sede legale: Via dell'Offelera, 106 - 20047 BRUGHERIO (MI). www.multitelgroup.com
Proprietà della MULTITEL PAGLIERO S.P.A. Senza autorizzazione scritta della stessa, il presente disegno non potrà essere utilizzato. L'uso e la riproduzione è vietata.

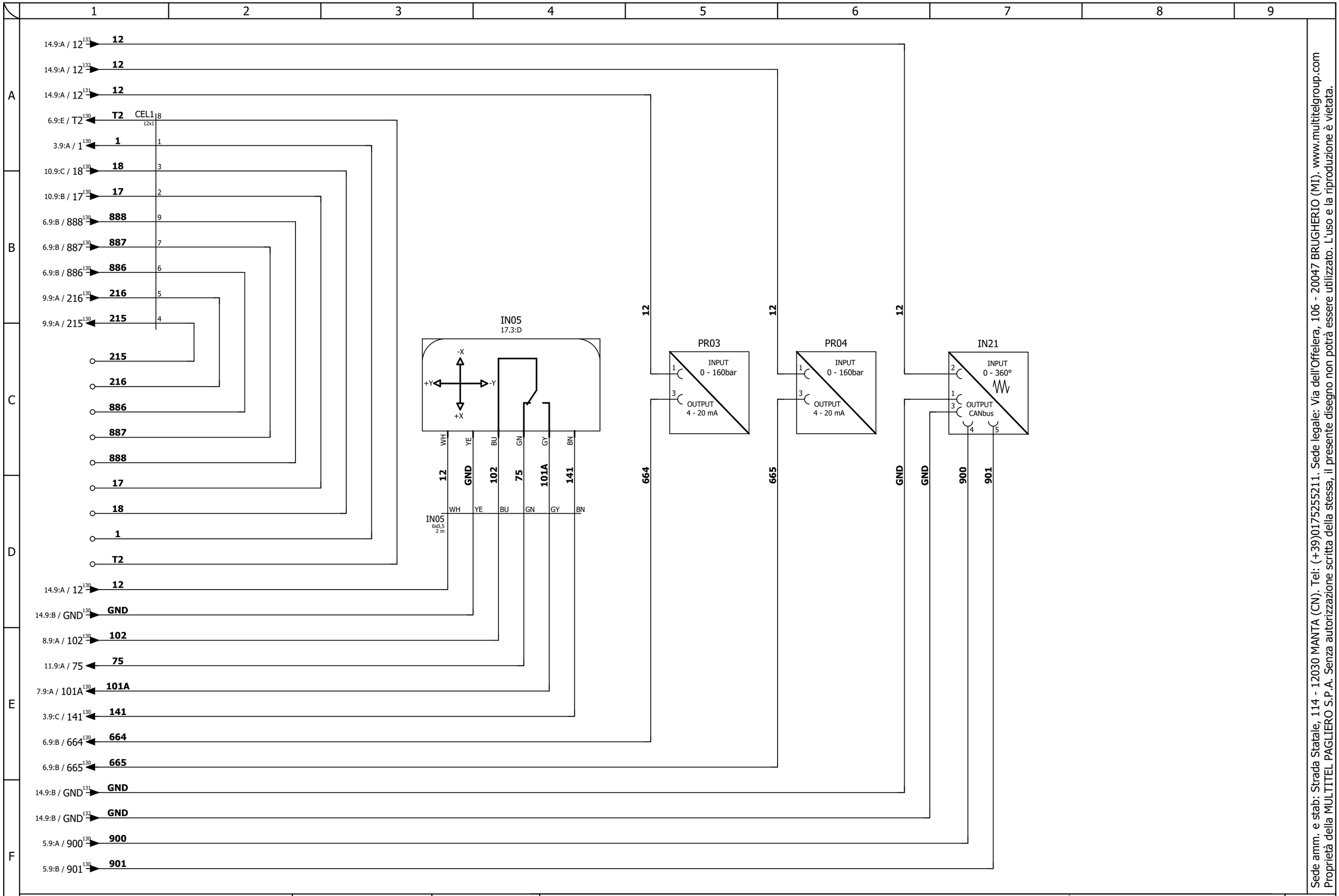

Sede amm. e stab: Strada Statale, 114 - 12030 MANTA (CN). Tel: (+39)0175255211. Sede legale: Via dell'Offelera, 106 - 20047 BRUGHERIO (MI). www.multitelgroup.com
Proprietà della MULTITEL PAGLIERO S.P.A. Senza autorizzazione scritta della stessa, il presente disegno non potrà essere utilizzato, L'uso e la riproduzione è vietata.

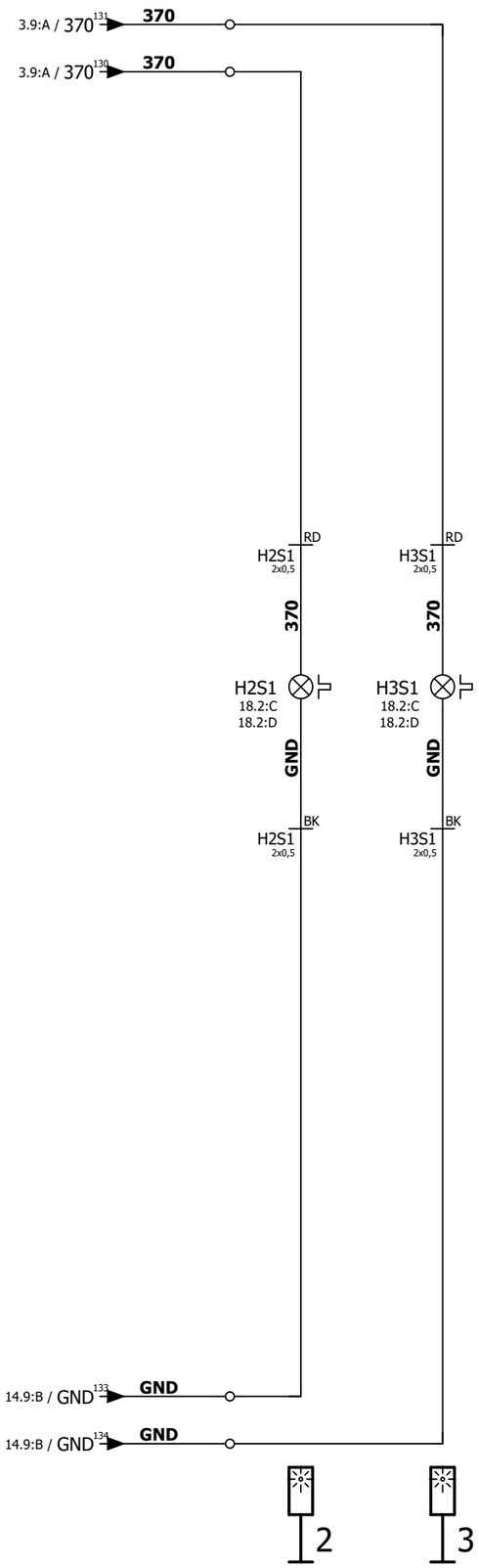

Sede amm. e stab: Strada Statale, 114 - 12030 MANTA (CN). Tel: (+39)0175255211. Sede legale: Via dell'Offelera, 106 - 20047 BRUGHERIO (MI). www.multitelgroup.com
Proprietà della MULTITEL PAGLIERO S.P.A. Senza autorizzazione scritta della stessa, il presente disegno non potrà essere utilizzato. L'uso e la riproduzione è vietata.

MULTITEL SINCE 1911	[1LMMX4.16.14-CT.366]		LM_CTRL			MX4.16.14.706	MX 235	P 18
	REV. 0	18/05/2022	Dis.	A.D.	Contr. M.Gr.			
	REV. 0	18/05/2022	Dis.	A.D.	App. M.Gr.	COMPONENTI CONTROTELAIO		NP 19

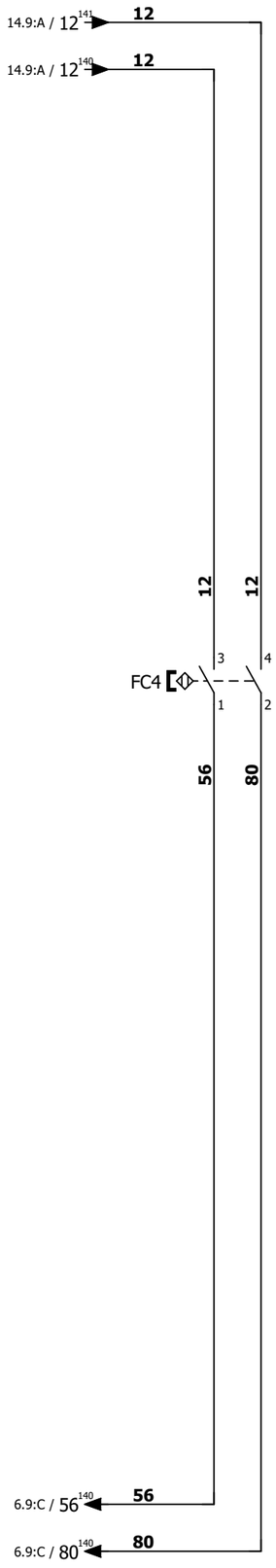

Sede amm. e stab: Strada Statale, 114 - 12030 MANTA (CN). Tel: (+39)0175255211. Sede legale: Via dell'Offelera, 106 - 20047 BRUGHERIO (MI). www.multitelgroup.com
Proprietà della MULTITEL PAGLIERO S.P.A. Senza autorizzazione scritta della stessa, il presente disegno non potrà essere utilizzato. L'uso e la riproduzione è vietata.

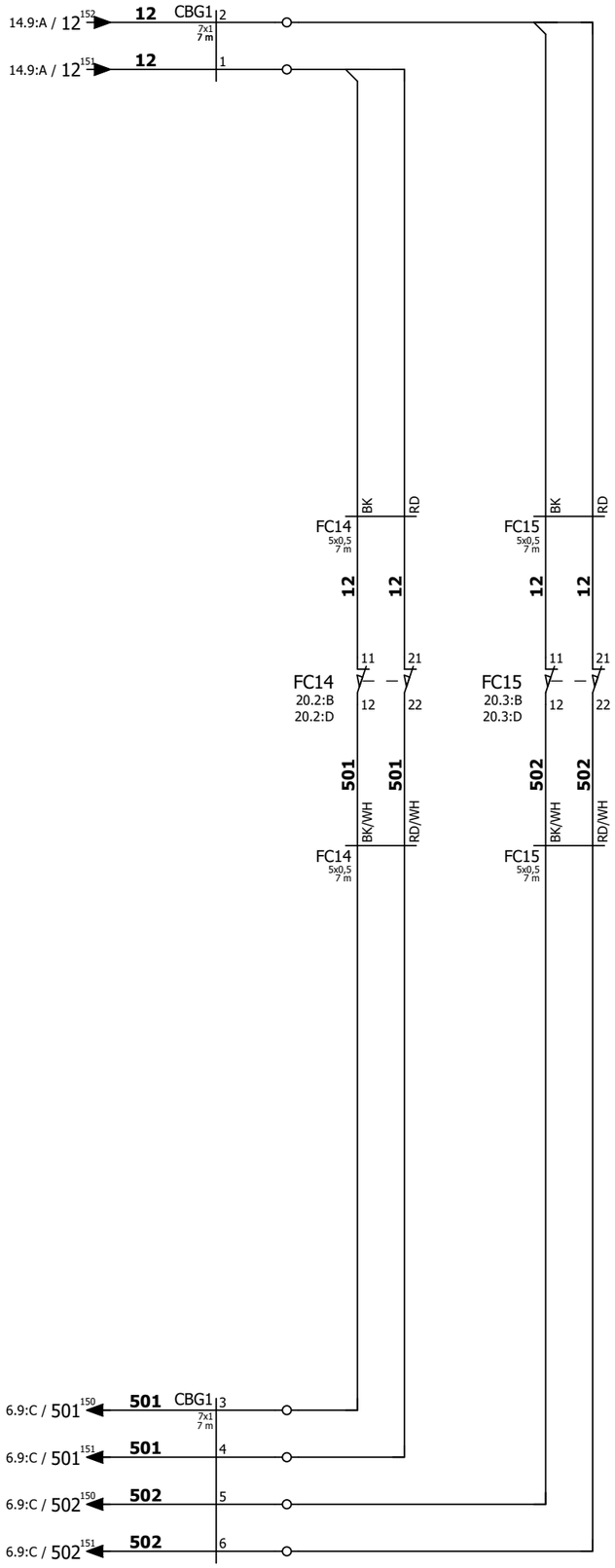

Sede amm. e stab: Strada Statale, 114 - 12030 MANTA (CN). Tel: (+39)0175255211. Sede legale: Via dell'Offelera, 106 - 20047 BRUGHERIO (MI). www.multitelgroup.com
Proprietà della MULTITEL PAGLIERO S.P.A. Senza autorizzazione scritta della stessa, il presente disegno non potrà essere utilizzato. L'uso e la riproduzione è vietata.

MULTITEL SINCE 1911	[1LMMX4.16.14-BP.0]		LM_BRPR		MX4.16.14.706	MX 235	P 20
	REV. 0	18/05/2022	Dis. A.D.	Contr. M.Gr.	COMPONENTI BRACCIO		NP 21
	REV. 0	18/05/2022	Dis. A.D.	App. M.Gr.			

14.9:A / 12 150	12	CSN1A 28x0,5	41	12	220 12 / 23.1:A
10.9:C / 17 150	17		42	17	220 17 / 23.1:A
10.9:C / 18 150	18		43	18	220 18 / 23.1:A
10.9:F / 21 150	21		44	21	220 21 / 23.1:A
3.9:F / 41 150	41		45	41	220 41 / 23.1:A
3.9:F / 43 150	43		46	43	220 43 / 23.1:A
3.9:F / 52C 150	52C		47	52C	220 52C / 23.1:A
3.9:E / 53C 150	53C		48	53C	220 53C / 23.1:A
3.9:A / 100A 150	100A		49	100A	220 100A / 23.1:A
8.9:A / 102 150	102		50	102	220 102 / 23.1:A
10.9:F / 122 150	122		51	122	220 122 / 23.1:B
11.9:B / 207A 150	207A		52	207A	220 207A / 23.1:B
11.9:B / 208A 150	208A		53	208A	220 208A / 23.1:B
10.9:C / 220 150	220		54	220	220 220 / 23.1:B
3.9:B / 443 150	443		55	443	220 443 / 23.1:B
2.9:C / 500 150	500		56	500	220 500 / 23.1:B
2.9:C / 500 151	500		57	500	221 500 / 23.1:B
3.9:A / 212 150	212		64	212	220 212 / 23.1:B
3.9:A / 212 151	212		65	212	221 212 / 23.1:B
14.9:B / GND 150	GND		66	GND	220 GND / 23.1:B
14.9:B / GND 151	GND		67	GND	221 GND / 23.1:B
14.9:B / GND 152	GND		68/40	GND	222 GND / 23.1:B
5.9:A / 900 150	900		BU	900	220 900 / 23.1:C
5.9:B / 901 150	901		WH	901	220 901 / 23.1:C
2.9:A / SH 150	SH			SH	220 SH / 23.1:C

6.9:D / 154 150	154	CBT1 16x1	1	154	220 154 / 23.1:C
10.9:A / DGND 150	DGND		2	DGND	220 DGND / 23.1:C
6.9:D / 157 150	157		3	157	220 157 / 23.1:C
14.9:A / 12 153	12		4	12	221 12 / 23.1:C
14.9:C / GND 153	GND		6	GND	223 GND / 22.1:A
6.9:D / 34 150	34		41	34	220 34 / 22.1:E
6.9:E / 242 150	242		42	242	220 242 / 22.1:F
6.9:E / 243 150	243		43	243	220 243 / 22.1:F
6.9:C / 254 150	254		44	254	220 254 / 22.1:E
6.9:D / 555 150	555		45	555	220 555 / 23.1:C

14.9:B / 12 154	12	CBT2 12x1	1	12	222 12 / 22.1:A
6.9:E / 572 150	572		2	572	220 572 / 23.1:D
6.9:E / 571 150	571		3	571	220 571 / 22.1:F
6.9:B / 22	22		4	22	22 / 22.1:A
6.9:D / 660 150	660		5	660	220 660 / 23.1:D
10.9:A / DGND 151	DGND		6	DGND	221 DGND / 23.1:D
6.9:D / 666 150	666		7	666	220 666 / 23.1:D
14.9:B / 12 155	12		8	12	223 12 / 23.1:C
6.9:C / 156 150	156		9	156	220 156 / 23.1:C
14.9:C / GND 154	GND		11	GND	224 GND / 22.1:F

Sede amm. e stab: Strada Statale, 114 - 12030 MANTA (CN). Tel: (+39)0175255211. Sede legale: Via dell'Offelera, 106 - 20047 BRUGHERIO (MI). www.multitelgroup.com
Proprietà della MULTITEL PAGLIERO S.P.A. Senza autorizzazione scritta della stessa, il presente disegno non potrà essere utilizzato. L'uso e la riproduzione è vietata.

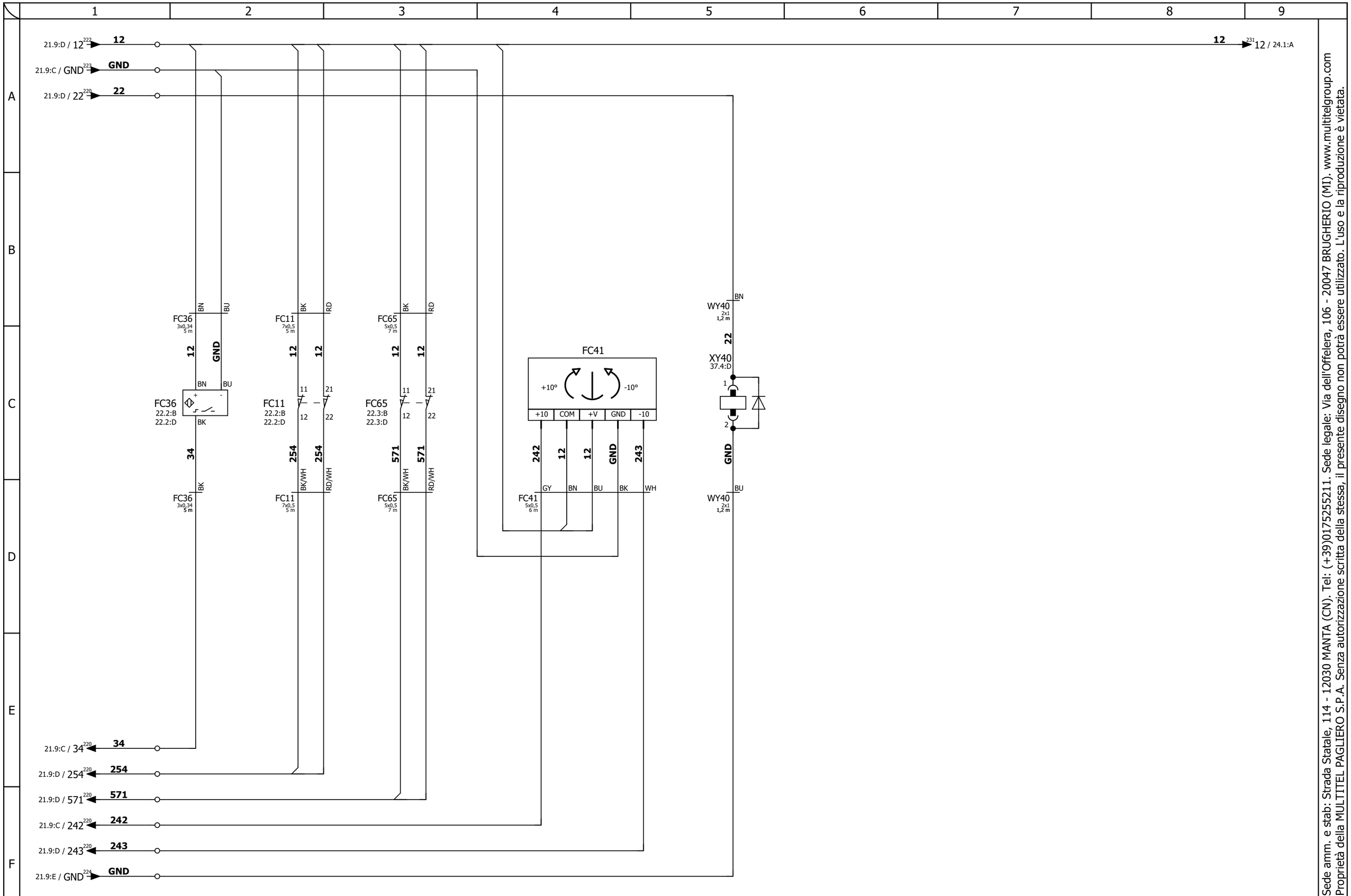

Sede amm. e stab: Strada Statale, 114 - 12030 MANTA (CN). Tel: (+39)0175255211. Sede legale: Via dell'Offelera, 106 - 20047 BRUGHERIO (MI). www.multitelgroup.com
Proprietà della MULTITEL PAGLIERO S.P.A. Senza autorizzazione scritta della stessa, il presente disegno non potrà essere utilizzato. L'uso e la riproduzione è vietata.

MULTITEL SINCE 1911	[1LMMX4.16.14-TP.0]		LM_TRAP		MX4.16.14.706	MX 235	P 22
	REV. 0	18/05/2022	Dis. A.D.	Contr. M.Gr.			
	REV. 0	18/05/2022	Dis. A.D.	App. M.Gr.	COMPONENTI BRACCIO		NP 23

21.9:A / 12 220	12	12	230 12 / 25.1:A
21.9:A / 17 220	17	17	230 17 / 25.1:A
21.9:A / 18 220	18	18	230 18 / 25.1:A
21.9:A / 21 220	21	21	230 21 / 25.1:A
21.9:A / 41 220	41	41	230 41 / 25.1:A
21.9:A / 43 220	43	43	230 43 / 25.1:A
21.9:A / 52C 220	52C	52C	230 52C / 25.1:A
21.9:A / 53C 220	53C	53C	230 53C / 25.1:A
21.9:A / 100A 220	100A	100A	230 100A / 25.1:A
21.9:A / 102 220	102	102	230 102 / 25.1:A
21.9:B / 122 220	122	122	230 122 / 25.1:B
21.9:B / 207A 220	207A	207A	230 207A / 25.1:B
21.9:B / 208A 220	208A	208A	230 208A / 25.1:B
21.9:B / 220 220	220	220	230 220 / 25.1:B
21.9:B / 443 220	443	443	230 443 / 25.1:B
21.9:B / 500 220	500	500	230 500 / 25.1:B
21.9:B / 500 221	500	500	231 500 / 25.1:B
21.9:B / 212 220	212	212	230 212 / 25.1:B
21.9:B / 212 221	212	212	231 212 / 25.1:B
21.9:B / GND 220	GND	GND	230 GND / 25.1:B
21.9:B / GND 221	GND	GND	231 GND / 25.1:B
21.9:B / GND 222	GND	GND	232 GND / 25.1:B
21.9:C / 900 220	900	900	230 900 / 25.1:C
21.9:C / 901 220	901	901	230 901 / 25.1:C
21.9:C / SH 220	SH	SH	230 SH / 25.1:C
21.9:C / 12 221	12	12	232 12 / 24.1:A
21.9:E / 12 223	12	12	233 12 / 24.1:A
21.9:E / 156 220	156	156	230 156 / 24.1:E
21.9:C / 157 220	157	157	230 157 / 24.1:E
21.9:C / 154 220	154	154	230 154 / 24.1:E
21.9:D / 555 220	555	555	230 555 / 24.1:E
21.9:C / DGND 220	DGND	DGND	230 DGND / 24.1:F
21.9:D / 660 220	660	660	230 660 / 24.1:F
21.9:D / 666 220	666	666	230 666 / 24.1:F
21.9:D / DGND 221	DGND	DGND	231 DGND / 24.1:F
21.9:D / 572 220	572	572	230 572 / 24.1:E

Sede amm. e stab: Strada Statale, 114 - 12030 MANTA (CN). Tel: (+39)0175255211. Sede legale: Via dell'Offelera, 106 - 20047 BRUGHERIO (MI). www.multitelgroup.com
Proprietà della MULTITEL PAGLIERO S.P.A. Senza autorizzazione scritta della stessa, il presente disegno non potrà essere utilizzato. L'uso e la riproduzione è vietata.

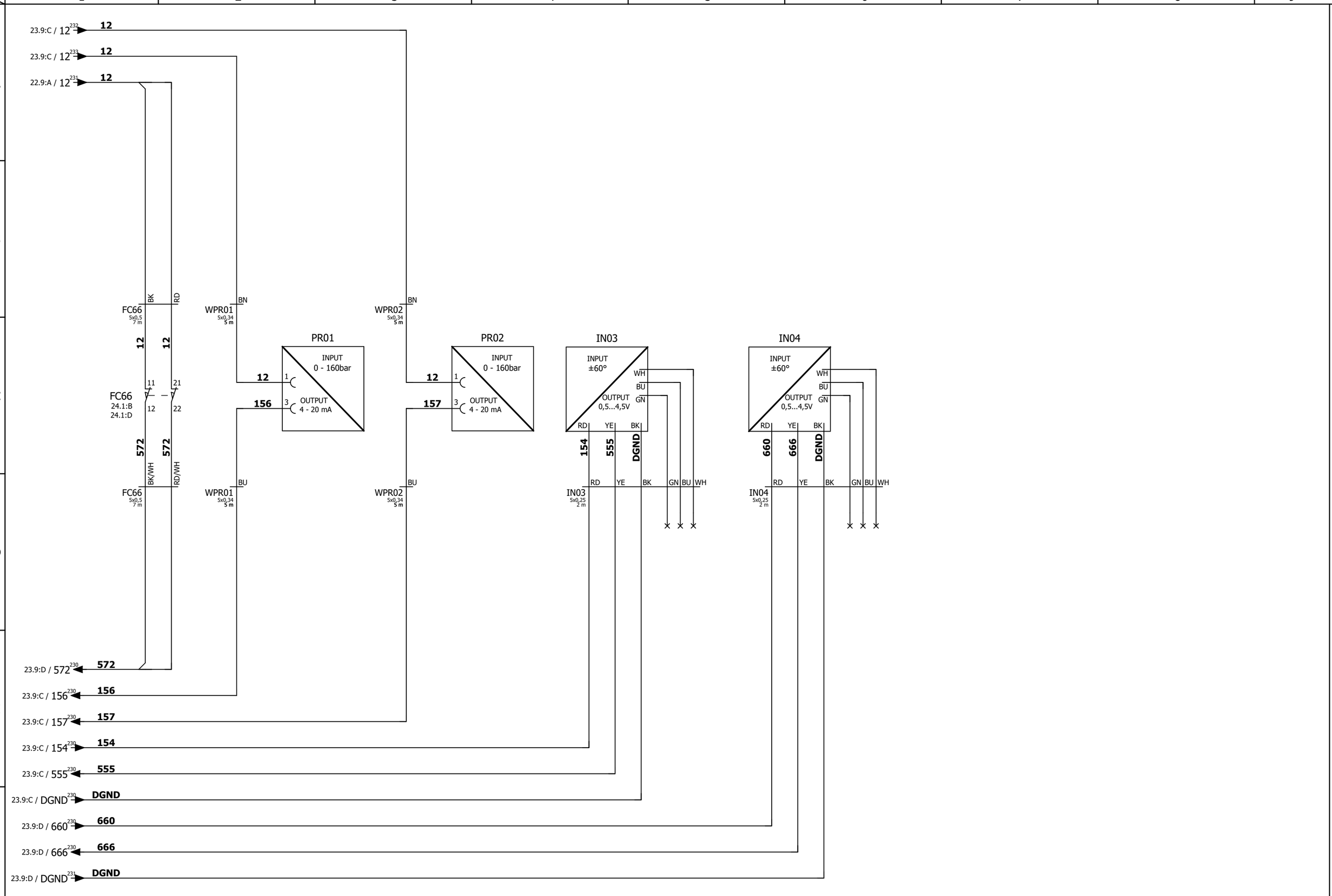

Sede amm. e stab: Strada Statale, 114 - 12030 MANTA (CN). Tel: (+39)0175255211. Sede legale: Via dell'Offelera, 106 - 20047 BRUGHERIO (MI). www.multitelgroup.com
Proprietà della MULTITEL PAGLIERO S.P.A. Senza autorizzazione scritta della stessa, il presente disegno non potrà essere utilizzato. L'uso e la riproduzione è vietata.

MULTITEL SINCE 1911	[1LMMX4.16.14-JB.0]		LM_BJIB		MX4.16.14.706	MX 235	P 24
	REV. 0	18/05/2022	Dis. A.D.	Contr. M.Gr.	COMPONENTI BRACCIO		NP 25
	REV. 0	18/05/2022	Dis. A.D.	App. M.Gr.			

Sede amm. e stab: Strada Statale, 114 - 12030 MANTA (CN). Tel: (+39)0175255211. Sede legale: Via dell'Offelera, 106 - 20047 BRUGHERIO (MI). www.multitelgroup.com
Proprietà della MULTITEL PAGLIERO S.P.A. Senza autorizzazione scritta della stessa, il presente disegno non potrà essere utilizzato. L'uso e la riproduzione è vietata.

PT_CESTO
PULSANTIERA CESTO

PL_CESTO
1PL257
1

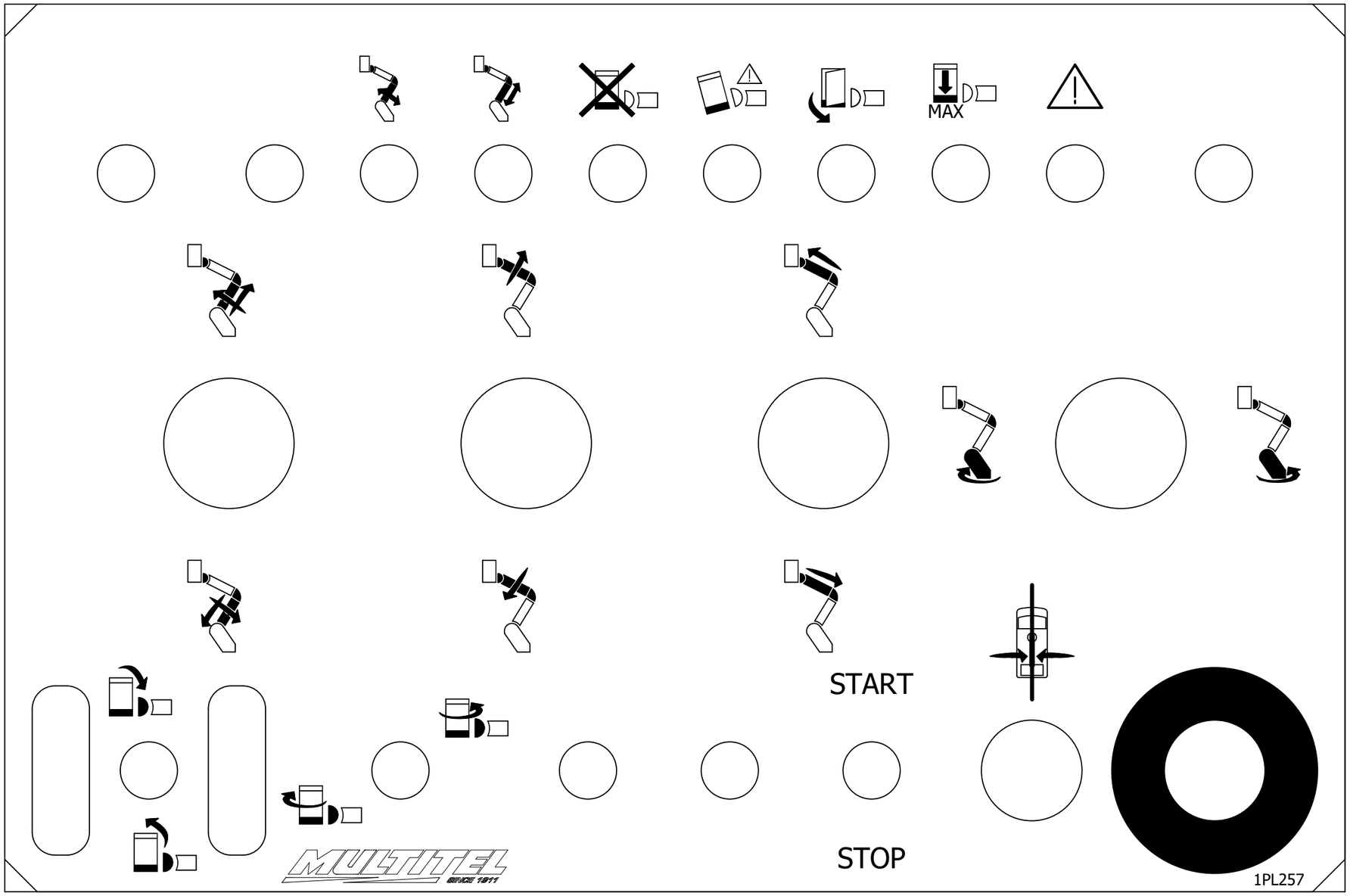

Sede amm. e stab: Strada Statale, 114 - 12030 MANTA (CN). Tel: (+39)0175255211. Sede legale: Via dell'Offelera, 106 - 20047 BRUGHERIO (MI). www.multitelgroup.com
Proprietà della MULTITEL PAGLIERO S.P.A. Senza autorizzazione scritta della stessa, il presente disegno non potrà essere utilizzato. L'uso e la riproduzione è vietata.

MULTITEL SINCE 1911	[1SCMX4.16.14-D.594]		PT_CEST			MX4.16.14.706	MX 235	P 26
	REV. 0	18/05/2022	Dis.	A.D.	Contr. M.Gr.			
	REV. 0	18/05/2022	Dis.	A.D.	App. M.Gr.	SCATOLA PT_CESTO		NP 27

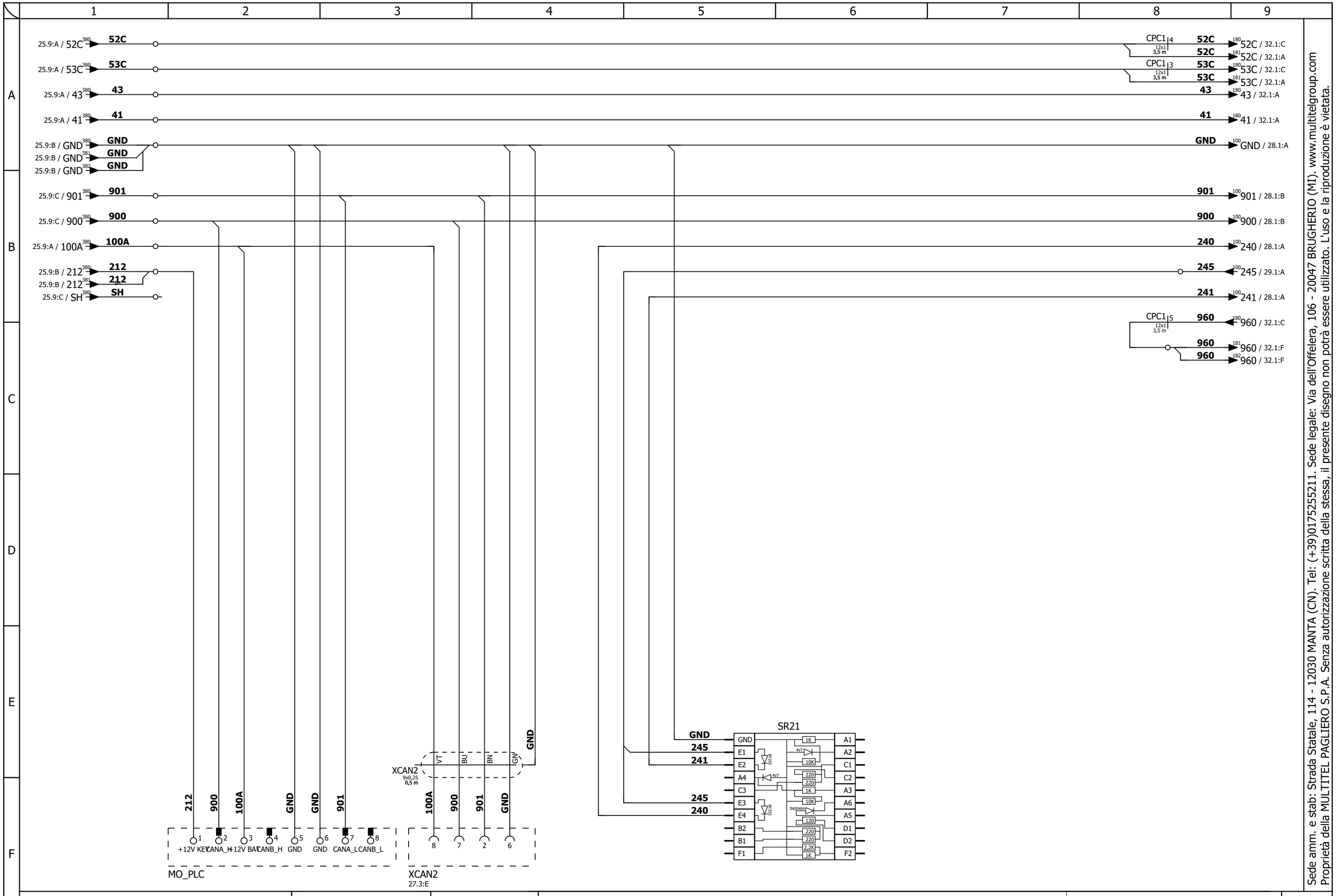

Sede amm. e stab: Strada Statale, 114 - 12030 MANTA (CN). Tel: (+39)0175255211. Sede legale: Via dell'Offelera, 106 - 20047 BRUGHERIO (MI). www.multitelgroup.com
Proprietà della MULTITEL PAGLIERO S.P.A. Senza autorizzazione scritta della stessa, il presente disegno non potrà essere utilizzato. L'uso e la riproduzione è vietata.

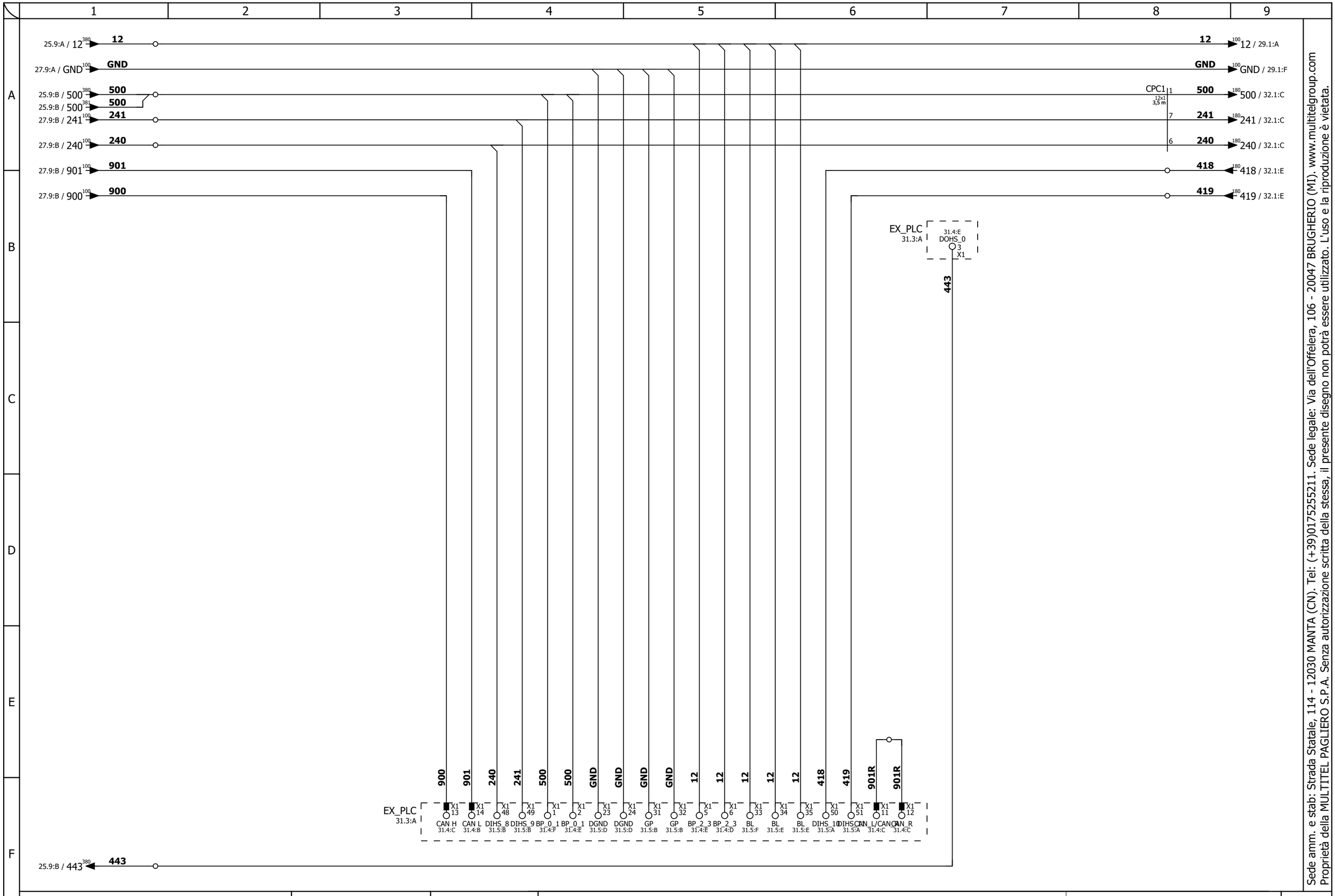

Sede amm. e stab: Strada Statale, 114 - 12030 MANTA (CN). Tel: (+39)0175255211. Sede legale: Via dell'Offelera, 106 - 20047 BRUGHERIO (MI). www.multitelgroup.com
Proprietà della MULTITEL PAGLIERO S.P.A. Senza autorizzazione scritta della stessa, il presente disegno non potrà essere utilizzato, L'uso e la riproduzione è vietata.

MULTITEL SINCE 1911	[1SCMX4.16.14-D.594]		PT_CEST		MX4.16.14.706	MX 235	P 28
	REV. 0	18/05/2022	Dis. A.D.	Contr. M.Gr.			
	REV. 0	18/05/2022	Dis. A.D.	App. M.Gr.	COMPONENTI INTERNI		NP 29

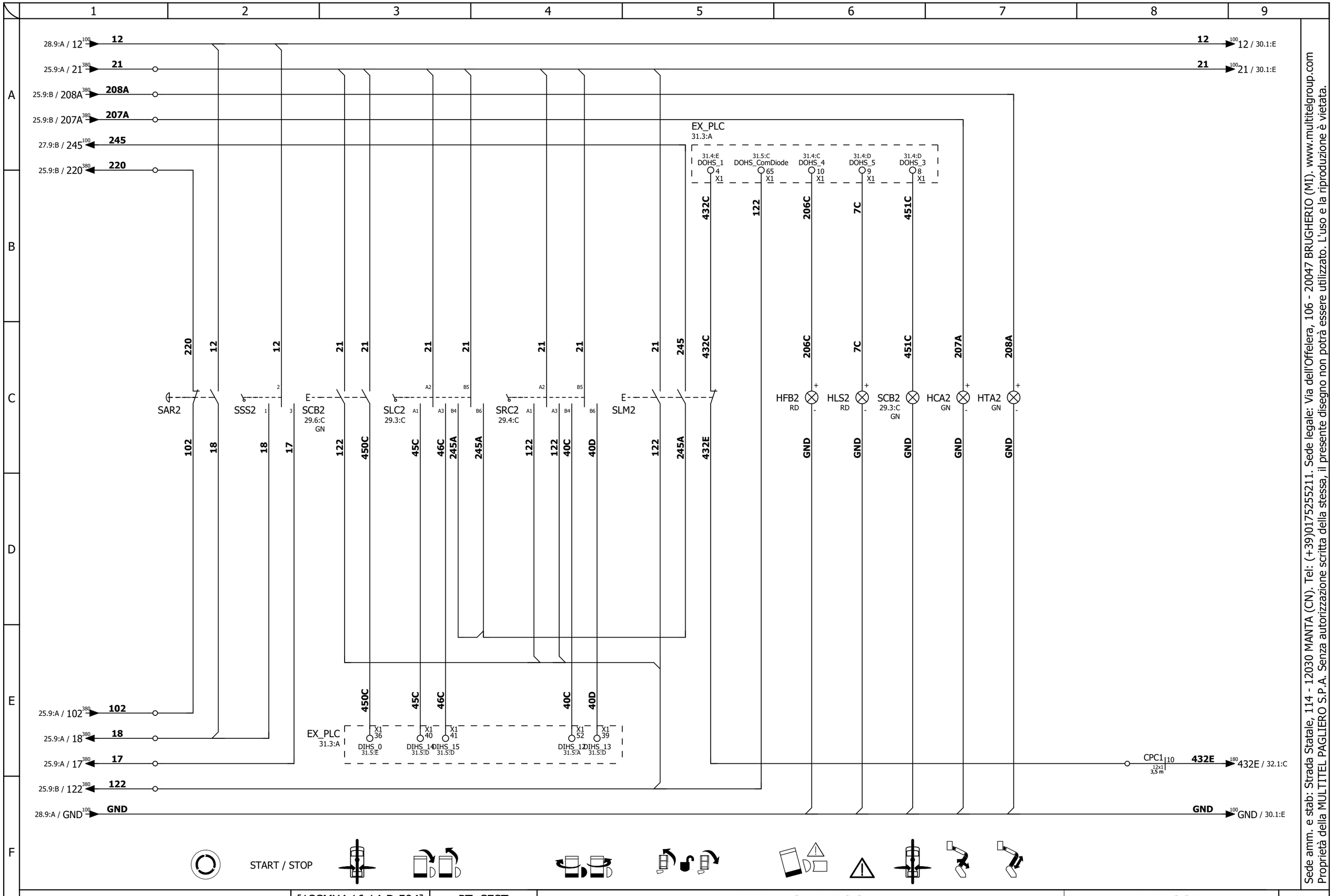

Sede amm. e stab: Strada Statale, 114 - 12030 MANTA (CN). Tel: (+39)0175255211. Sede legale: Via dell'Offelera, 106 - 20047 BRUGHERIO (MI). www.multitelgroup.com
Proprietà della MULTITEL PAGLIERO S.P.A. Senza autorizzazione scritta della stessa, il presente disegno non potrà essere utilizzato, L'uso e la riproduzione è vietata.

MULTITEL SINCE 1911	[1SCMX4.16.14-D.594]	PT_CEST		MX4.16.14.706	MX 235	P	29
	REV. 0	18/05/2022	Dis. A.D. Contr.M.Gr.				
	REV. 0	18/05/2022	Dis. A.D. App. M.Gr.	COMPONENTI PULSANTIERA		NP	30

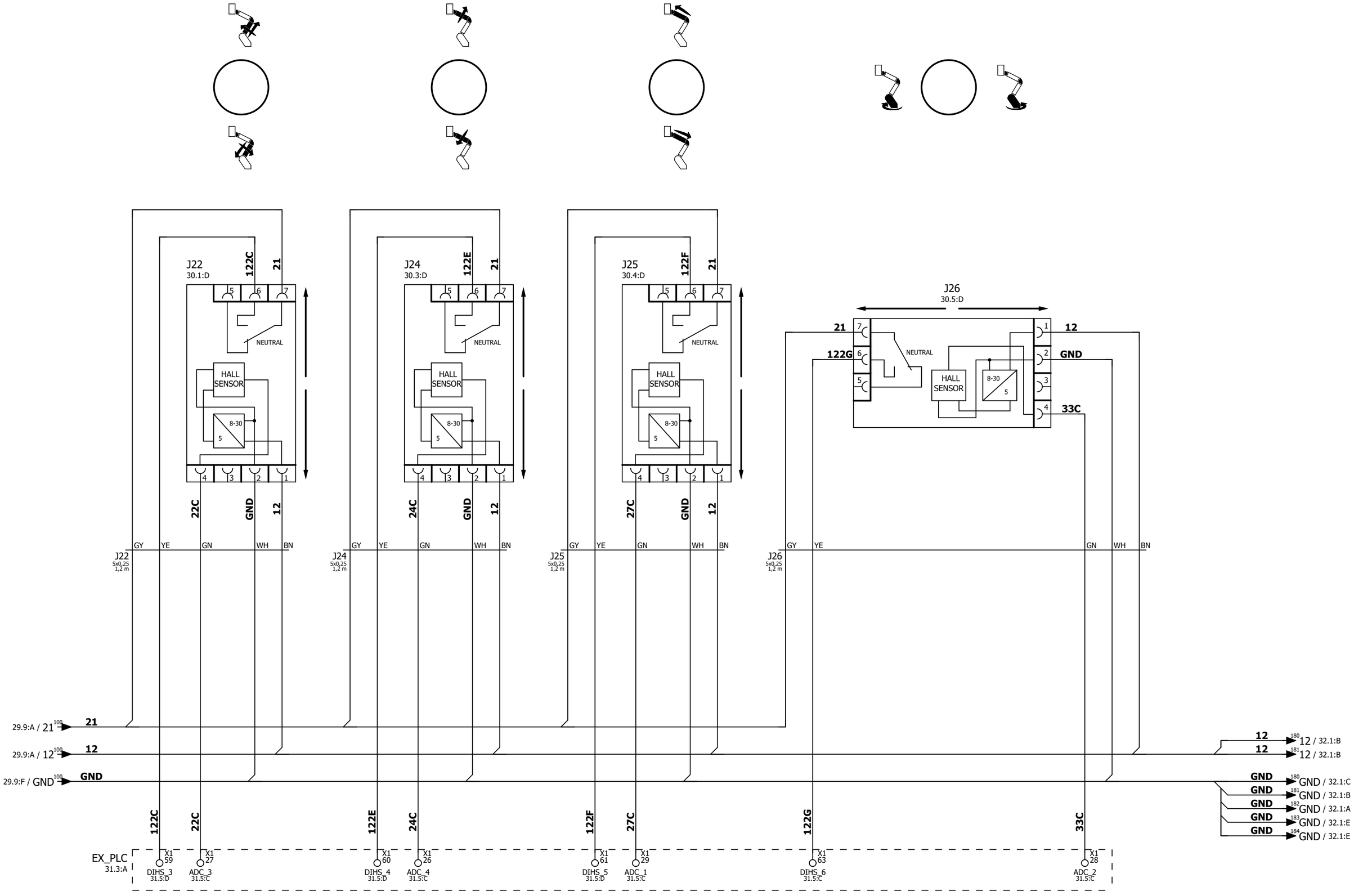

Sede amm. e stab: Strada Statale, 114 - 12030 MANTA (CN). Tel: (+39)0175255211. Sede legale: Via dell'Offelera, 106 - 20047 BRUGHERIO (MI). www.multitelgroup.com
Proprietà della MULTITEL PAGLIERO S.P.A. Senza autorizzazione scritta della stessa, il presente disegno non potrà essere utilizzato. L'uso e la riproduzione è vietata.

MULTITEL SINCE 1911	[1SCMX4.16.14-D.594]	PT_CEST		MX4.16.14.706	MX 235	P 30
	REV. 0 18/05/2022	Dis. A.D.	Contr.M.Gr.	COMPONENTI PULSANTIERA		NP 31
	REV. 0 18/05/2022	Dis. A.D.	App. M.Gr.			

EX_PLC
28.3:F
28.7:B
29.3:E
29.5:A
30.1:F
CESTO ESPANSIONE

Testo funzionale	Riferimento incrociato	N° FILO	X1	N° FILO	Riferimento incrociato	Testo funzionale
BLACK				40C	29.4:E	CESTO ROTAZIONE ORARIA CMD
			52 DIHS_12 / 72 BP_6			
			51 DIHS_11 / 71 BP_6			
				419	28.6:F	CESTO RUOTATO IN SENSO ANTIORARIO
				418	28.6:F	CESTO RUOTATO IN SENSO ORARIO
			50 DIHS_10 / 70 DOHS_6			
			49 DIHS_9 / 69 BP_7			
				241	28.4:F	CESTO FUORI BOLLA INDIETRO
MASSA	28.5:F	GND		240	28.4:F	CESTO FUORI BOLLA AVANTI
			16 5V / 32 GP; 48 DIHS_8 / 68 BP_7			
			15 CAN_H / 31 GP; 47 GND / 67 DOHS_7			
MASSA	28.5:F	GND				
LINEA CAN BUS LA	28.4:F	901	14 CAN L / 30 ADC_0; 46 GND / 66 DOLS_03			
LINEA CAN BUS HA	28.3:F	900	13 CAN H / 29 ADC_1; 45 GND / 65 DOHS_Comdiode	122	29.5:B	CESTO COMANDI NEUTRO
BRACCIO JIB JOYSTICK TELESCOPICO	30.5:F	27C				
TORRETTA JOYSTICK ROTAZIONE	30.7:F	33C				
CAN BUS RESISTENZA	28.6:F	901R	12 CAN_R / 28 ADC_2; 44 GND / 64 DIHS_7			
CAN BUS RESISTENZA	28.6:F	901R	11 CAN_L/CAN_R / 27 ADC_3; 43 GND / 63 DIHS_6	122G	30.6:F	TORRETTA ROTAZIONE NEUTRO
BRACCIO PRINCIPALE JOYSTICK ARTICOLAZIONE / TELESCOPICO	30.2:F	22C				
BRACCIO JIB JOYSTICK ARTICOLAZIONE	30.3:F	24C				
CESTO SPIA FUORI BOLLA	29.6:B	206C	10 DOHS_4 / 26 ADC_4; 42 GND / 62 DOLS_02			
SPIA MASSIMO SBRACCIO RAGGIUNTO	29.6:B	7C	9 DOHS_5 / 25 ADC_5; 41 DIHS_15 / 61 DIHS_5	122F	30.4:F	BRACCIO JIB TELESCOPICO NEUTRO
				46C	29.3:E	CESTO LIVELLAMENTO INDIETRO CMD
MASSA	28.5:F	GND		45C	29.3:E	CESTO LIVELLAMENTO AVANTI CMD
BRACCIO PRINCIPALE SPIA IN CENTRO	29.6:B	451C	8 DOHS_3 / 24 DGND; 40 DIHS_14 / 60 DIHS_4	122E	30.3:F	BRACCIO JIB ARTICOLAZIONE NEUTRO
			7 DOHS_2 / 23 DGND; 39 DIHS_13 / 59 DIHS_3	122C	30.2:F	BRACCIO PRINCIPALE ARTICOLAZIONE / TELESCOPICO NEUTRO
MASSA	28.4:F	GND		40D	29.4:E	CESTO ROTAZIONE ANTIORARIA CMD
ALIMENTAZIONE DOHS_02 / DOHS_03	28.5:F	12	6 BP_2_3 / 22 ADC_7; 38 DIHS_2 / 58 DOLS_01			
ALIMENTAZIONE DOHS_02 / DOHS_03	28.5:F	12	5 BP_2_3 / 21 ADC_6; 37 DIHS_1 / 57 DOLS_00			
				450C	29.3:E	CENTRAGGIO BRACCIO / MESSA A RIPOSO AUTOMATICO
ABILITAZIONE LIVELLAMENTO	29.5:B	432C	4 DOHS_1 / 20 DIHS_17; 36 DIHS_0 / 56 DOHS_8			
ABILITAZIONE VALVOLA Y50	28.7:B	443	3 DOHS_0 / 19 DIHS_16; 35 BL / 55 DOHS_9			
				12	28.6:F	ALIMENTAZIONE USCITE DI POTENZA
				12	28.6:F	ALIMENTAZIONE USCITE DI POTENZA
ALIMENTAZIONE DOHS_00 / DOHS_01	28.4:F	500	2 BP_0_1 / 18 DAC_0; 34 BL / 54 BP_8_9			
ALIMENTAZIONE DOHS_00 / DOHS_01	28.4:F	500	1 BP_0_1 / 17 DAC _1; 33 BL / 53 ADREF_			
				12	28.5:F	ALIMENTAZIONE USCITE DI POTENZA

Sede amm. e stab: Strada Statale, 114 - 12030 MANTA (CN). Tel: (+39)0175255211. Sede legale: Via dell'Offelera, 106 - 20047 BRUGHERIO (MI). www.multitelgroup.com
Proprietà della MULTITEL PAGLIERO S.P.A. Senza autorizzazione scritta della stessa, il presente disegno non potrà essere utilizzato. L'uso e la riproduzione è vietata.

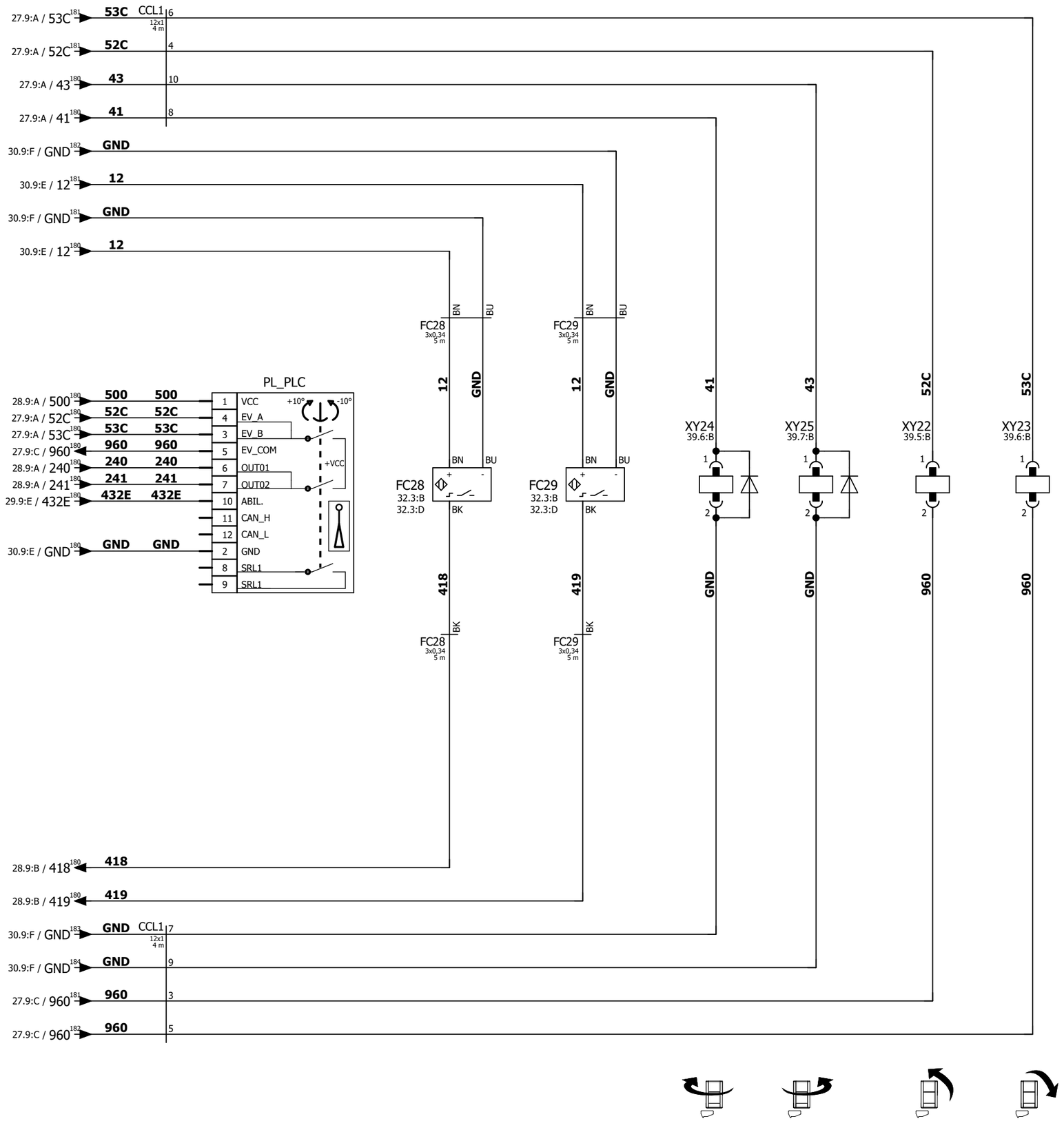

Sede amm. e stab: Strada Statale, 114 - 12030 MANTA (CN). Tel: (+39)0175255211. Sede legale: Via dell'Offelera, 106 - 20047 BRUGHERIO (MI). www.multitelgroup.com
Proprietà della MULTITEL PAGLIERO S.P.A. Senza autorizzazione scritta della stessa, il presente disegno non potrà essere utilizzato. L'uso e la riproduzione è vietata.

MULTITEL SINCE 1911	[1LMMX4.16.14-CE.0]		LM_CEST		MX4.16.14.706	MX 235	P 32
	REV. 0	18/05/2022	Dis. A.D.	Contr. M.Gr.			
	REV. 0	18/05/2022	Dis. A.D.	App. M.Gr.	COMPONENTI CESTO		NP 33

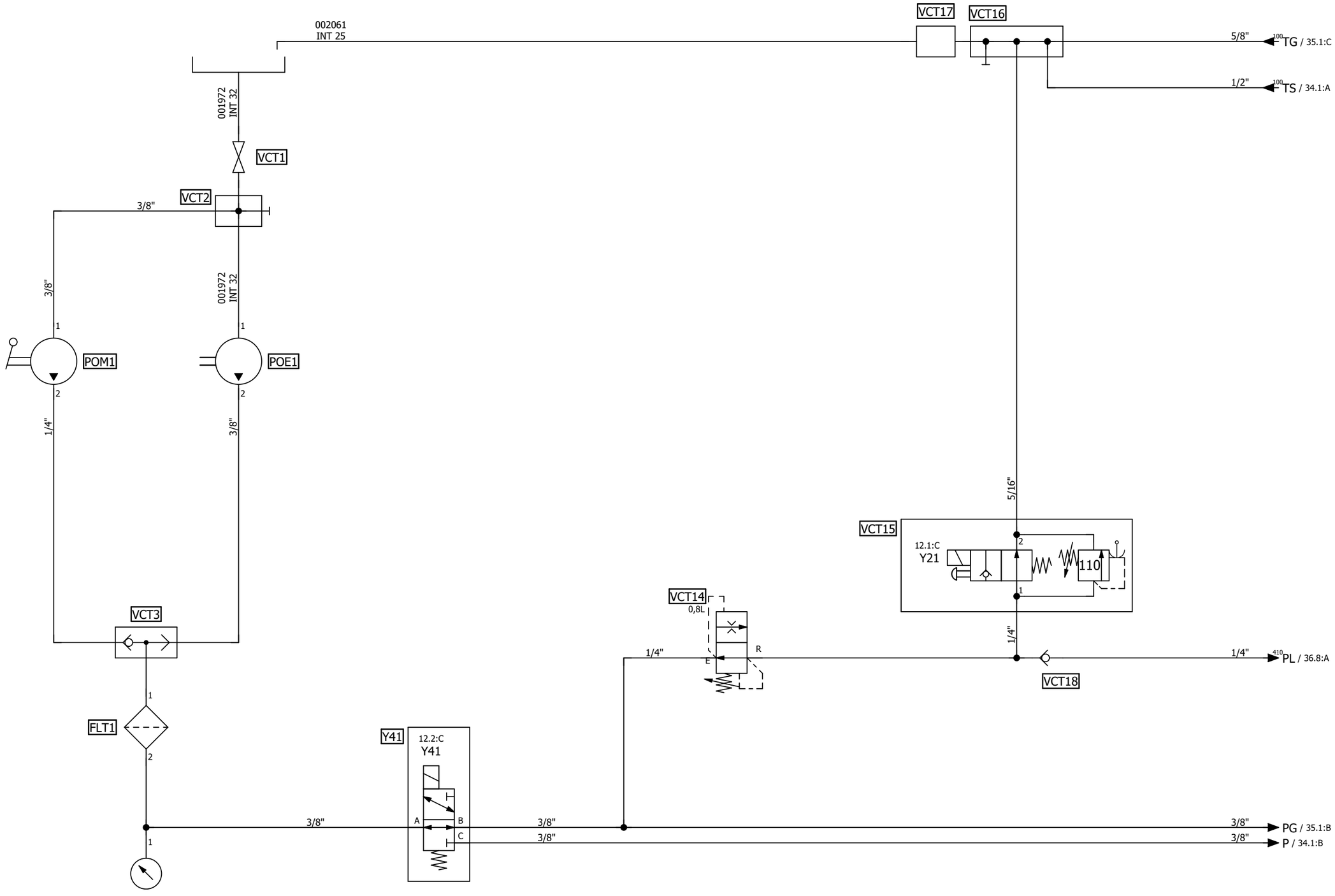

Sede amm. e stab: Strada Statale, 114 - 12030 MANTA (CN). Tel: (+39)0175255211. Sede legale: Via dell'Offelera, 106 - 20047 BRUGHERIO (MI). www.multitelgroup.com
Proprietà della MULTITEL PAGLIERO S.P.A. Senza autorizzazione scritta della stessa, il presente disegno non potrà essere utilizzato. L'uso e la riproduzione è vietata.

MULTITEL SINCE 1911	[1LMMX4.16.14-CT.366]		LM_CTRL		MX4.16.14.706	MX 235	P 33
	REV. 0	18/05/2022	Dis. A.D.	Contr.M.Gr.			
	REV. 0	18/05/2022	Dis. A.D.	App. M.Gr.	IMPIANTO POMPE		NP 34

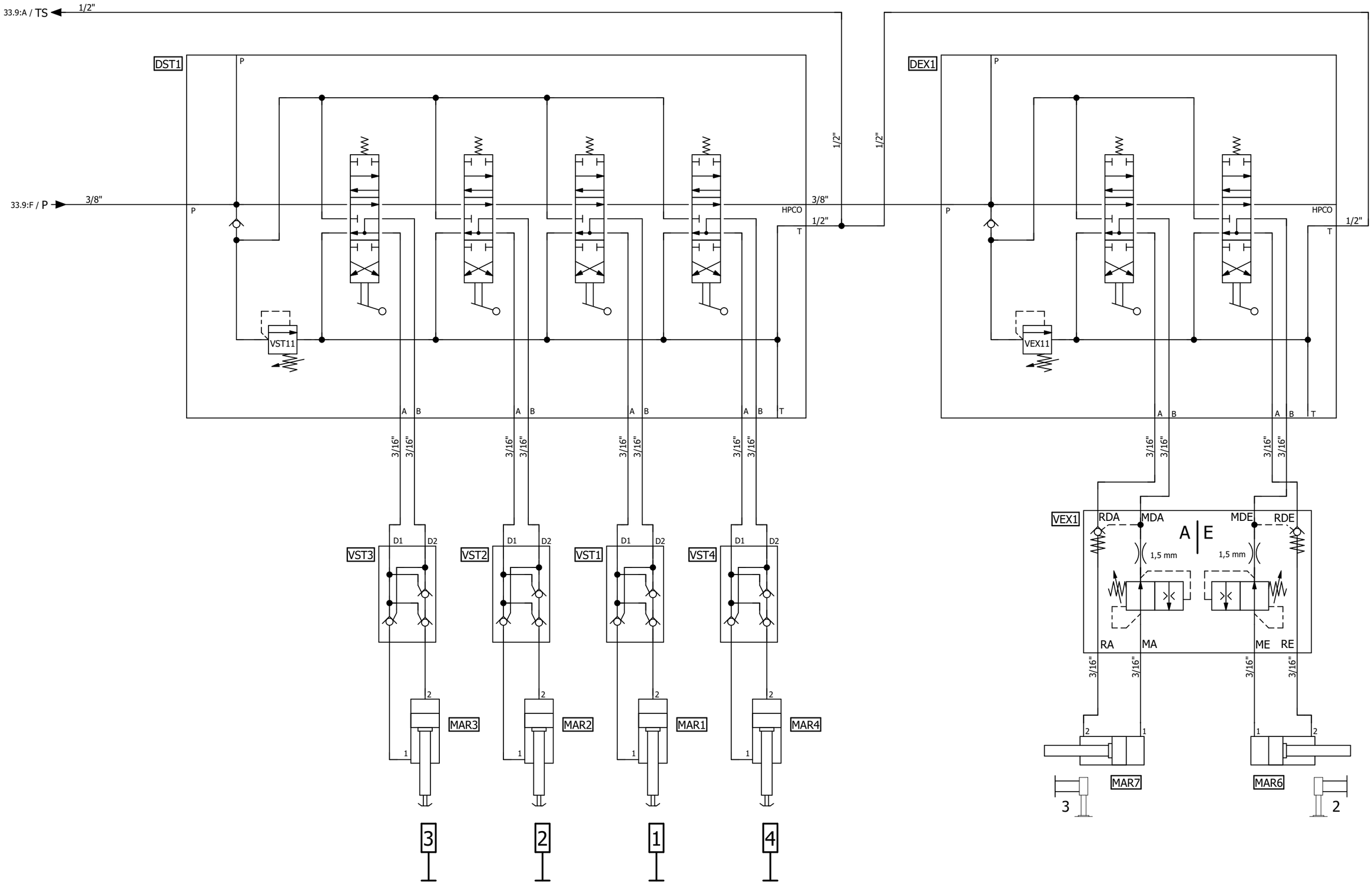

Sede amm. e stab: Strada Statale, 114 - 12030 MANTA (CN). Tel: (+39)0175255211. Sede legale: Via dell'Offelera, 106 - 20047 BRUGHERIO (MI). www.multitelgroup.com
Proprietà della MULTITEL PAGLIERO S.P.A. Senza autorizzazione scritta della stessa, il presente disegno non potrà essere utilizzato. L'uso e la riproduzione è vietata.

MULTITEL SINCE 1911	[1LMMX4.16.14-CT.366]	LM_CTRL		MX4.16.14.706	MX 235	P	34
	REV. 0	18/05/2022	Dis. A.D. Contr.M.Gr.				
	REV. 0	18/05/2022	Dis. A.D. App. M.Gr.	IMPIANTO STABILIZZATORI		NP	35

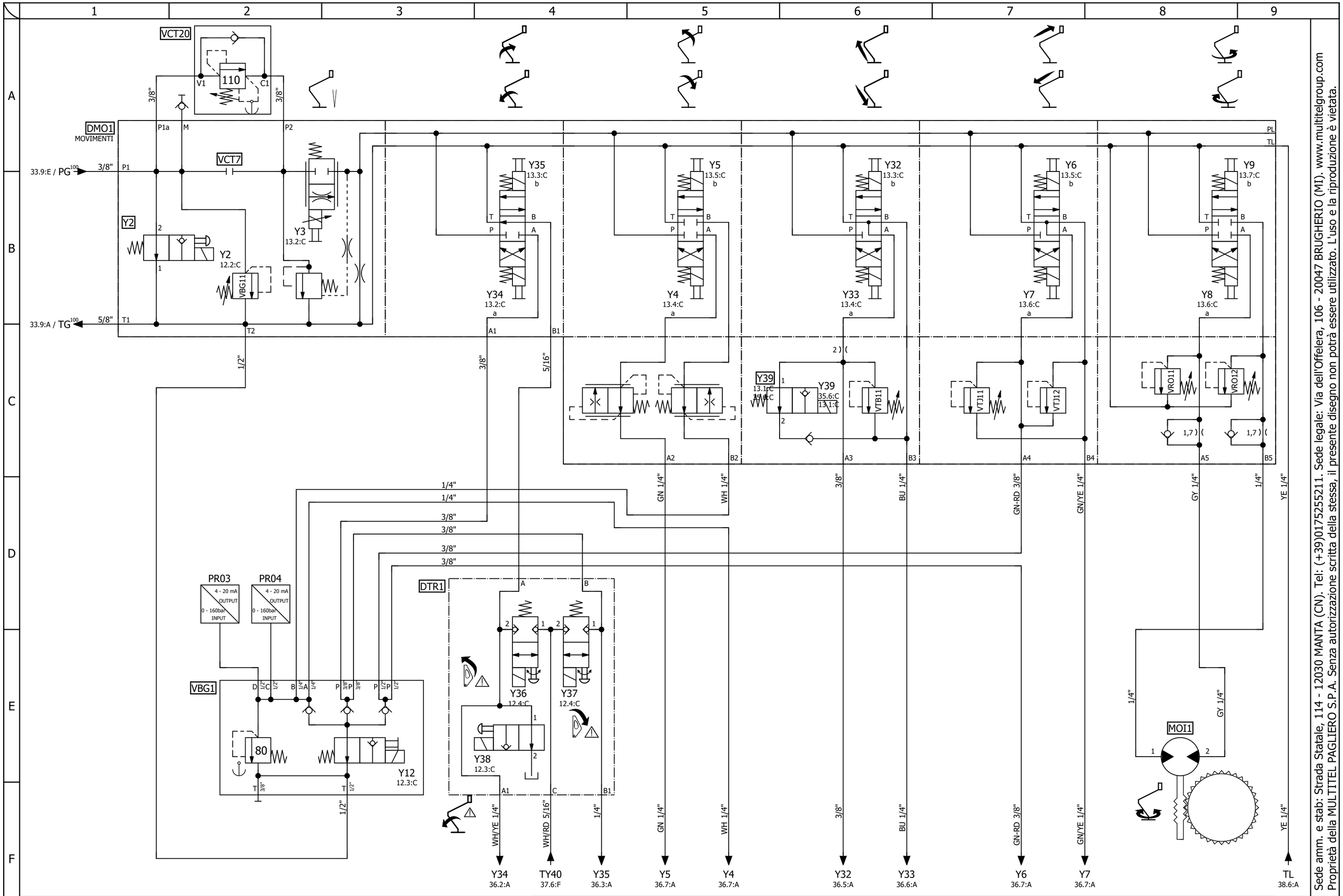

Sede amm. e stab: Strada Statale, 114 - 12030 MANTA (CN). Tel: (+39)0175255211. Sede legale: Via dell'Offelera, 106 - 20047 BRUGHERIO (MI). www.multitelgroup.com
Proprietà della MULTITEL PAGLIERO S.P.A. Senza autorizzazione scritta della stessa, il presente disegno non potrà essere utilizzato, L'uso e la riproduzione è vietata.

MULTITEL SINCE 1911	[1LMMX4.16.14-CT.366]	LM_CTRL		MX4.16.14.706	MX 235	P 35
	REV. 0	18/05/2022	Dis. A.D. Contr.M.Gr.			
	REV. 0	18/05/2022	Dis. A.D. App. M.Gr.	DISTRIBUTORE MOVIMENTI		NP 36

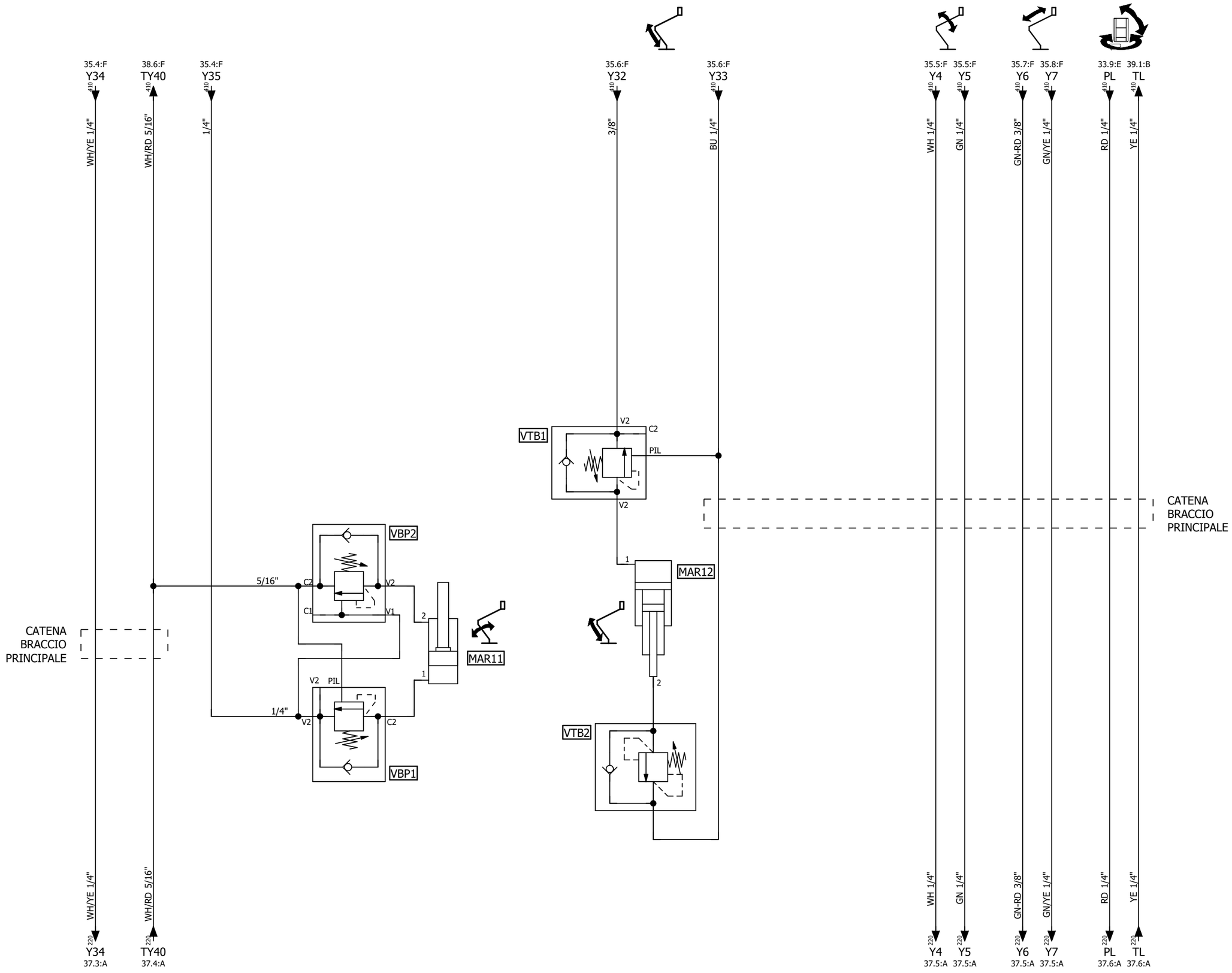

Sede amm. e stab: Strada Statale, 114 - 12030 MANTA (CN). Tel: (+39)0175255211. Sede legale: Via dell'Offelera, 106 - 20047 BRUGHERIO (MI). www.multitelgroup.com
Proprietà della MULTITEL PAGLIERO S.P.A. Senza autorizzazione scritta della stessa, il presente disegno non potrà essere utilizzato. L'uso e la riproduzione è vietata.

MULTITEL SINCE 1911	[1LMMX4.16.14-BP.0]	LM_BRPR		MX4.16.14.706	MX 235	P 36
	REV. 0 18/05/2022	Dis. A.D.	Contr.M.Gr.	IMPIANTO MOVIMENTI BRACCIO		NP 37
	REV. 0 18/05/2022	Dis. A.D.	App. M.Gr.			

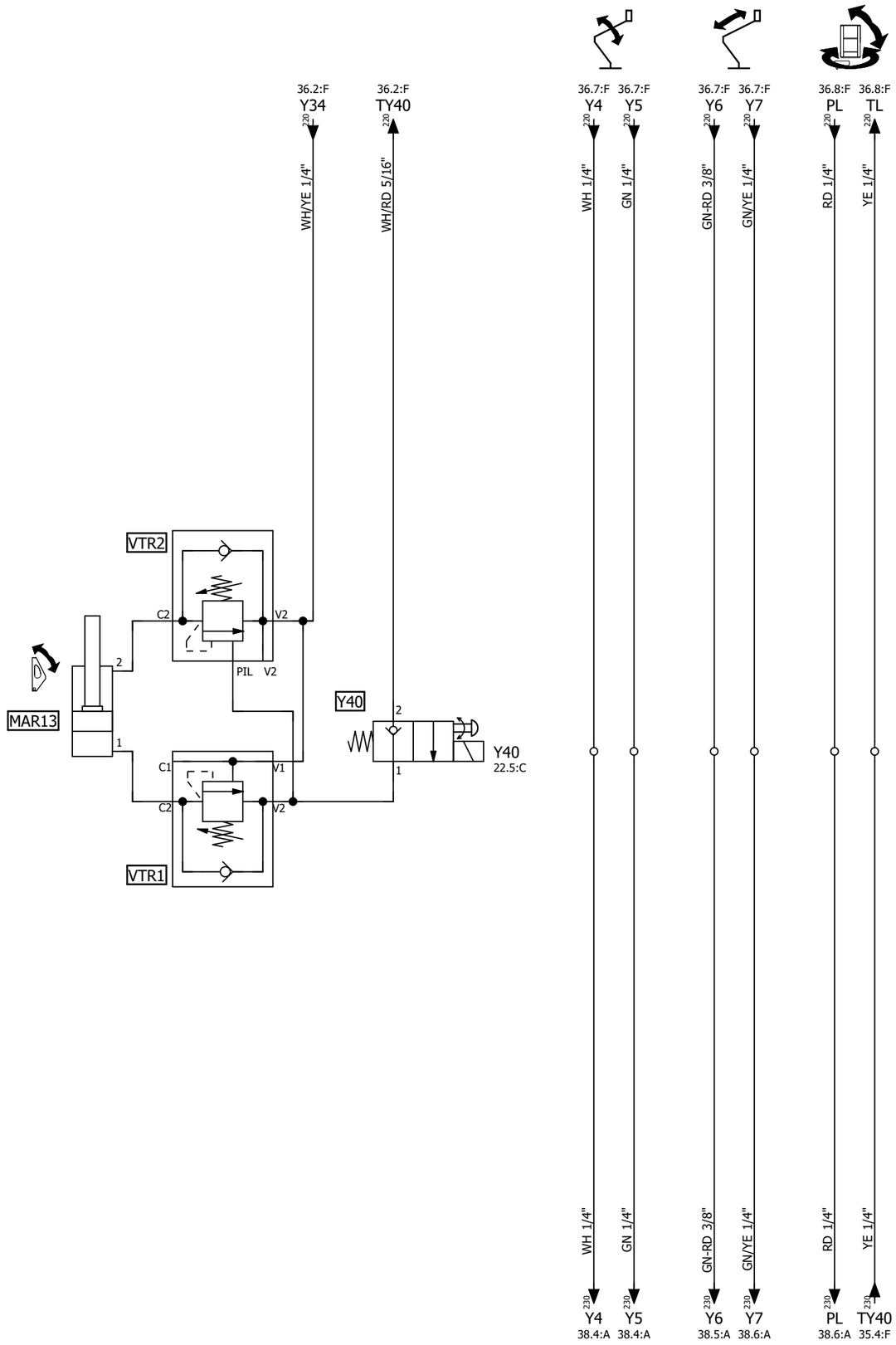

Sede amm. e stab: Strada Statale, 114 - 12030 MANTA (CN). Tel: (+39)0175255211. Sede legale: Via dell'Offelera, 106 - 20047 BRUGHERIO (MI). www.multitelgroup.com
Proprietà della MULTITEL PAGLIERO S.P.A. Senza autorizzazione scritta della stessa, il presente disegno non potrà essere utilizzato. L'uso e la riproduzione è vietata.

MULTITEL SINCE 1911	[1LMMX4.16.14-TP.0]	LM_TRAP	MX4.16.14.706	MX 235	P	37
	REV. 0 18/05/2022	Dis. A.D. Contr.M.Gr.				
	REV. 0 18/05/2022	Dis. A.D. App. M.Gr.	IMPIANTO TRAPEZIO		NP	38

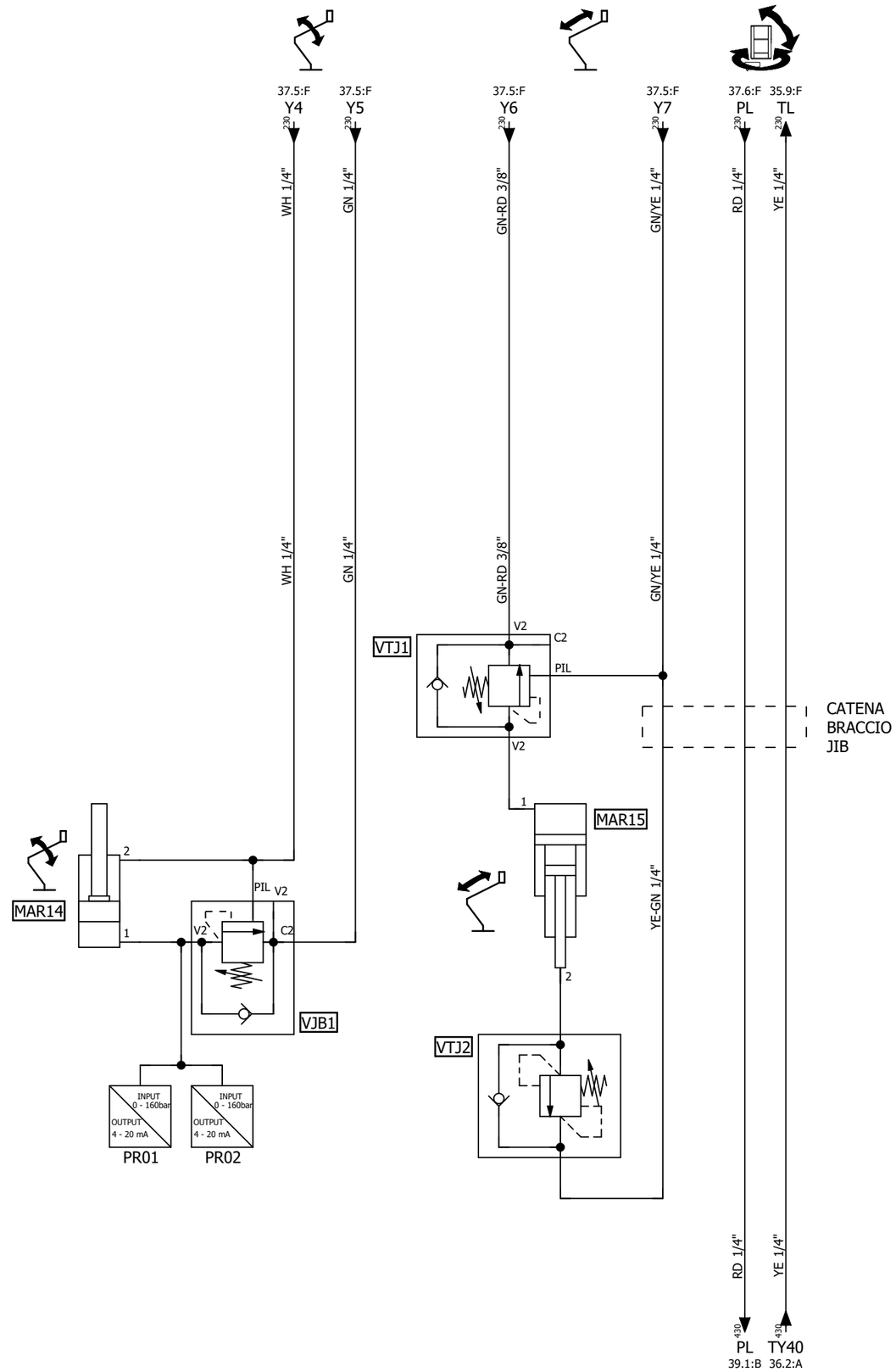

Sede amm. e stab: Strada Statale, 114 - 12030 MANTA (CN). Tel: (+39)0175255211. Sede legale: Via dell'Offelera, 106 - 20047 BRUGHERIO (MI). www.multitelgroup.com
Proprietà della MULTITEL PAGLIERO S.P.A. Senza autorizzazione scritta della stessa, il presente disegno non potrà essere utilizzato. L'uso e la riproduzione è vietata.

MULTITEL SINCE 1911	[1LMMX4.16.14-JB.0]		LM_BJIB		MX4.16.14.706	MX 235	P 38
	REV. 0	18/05/2022	Dis. A.D.	Contr. M.Gr.			
	REV. 0	18/05/2022	Dis. A.D.	App. M.Gr.	IMPIANTO JIB		NP 39

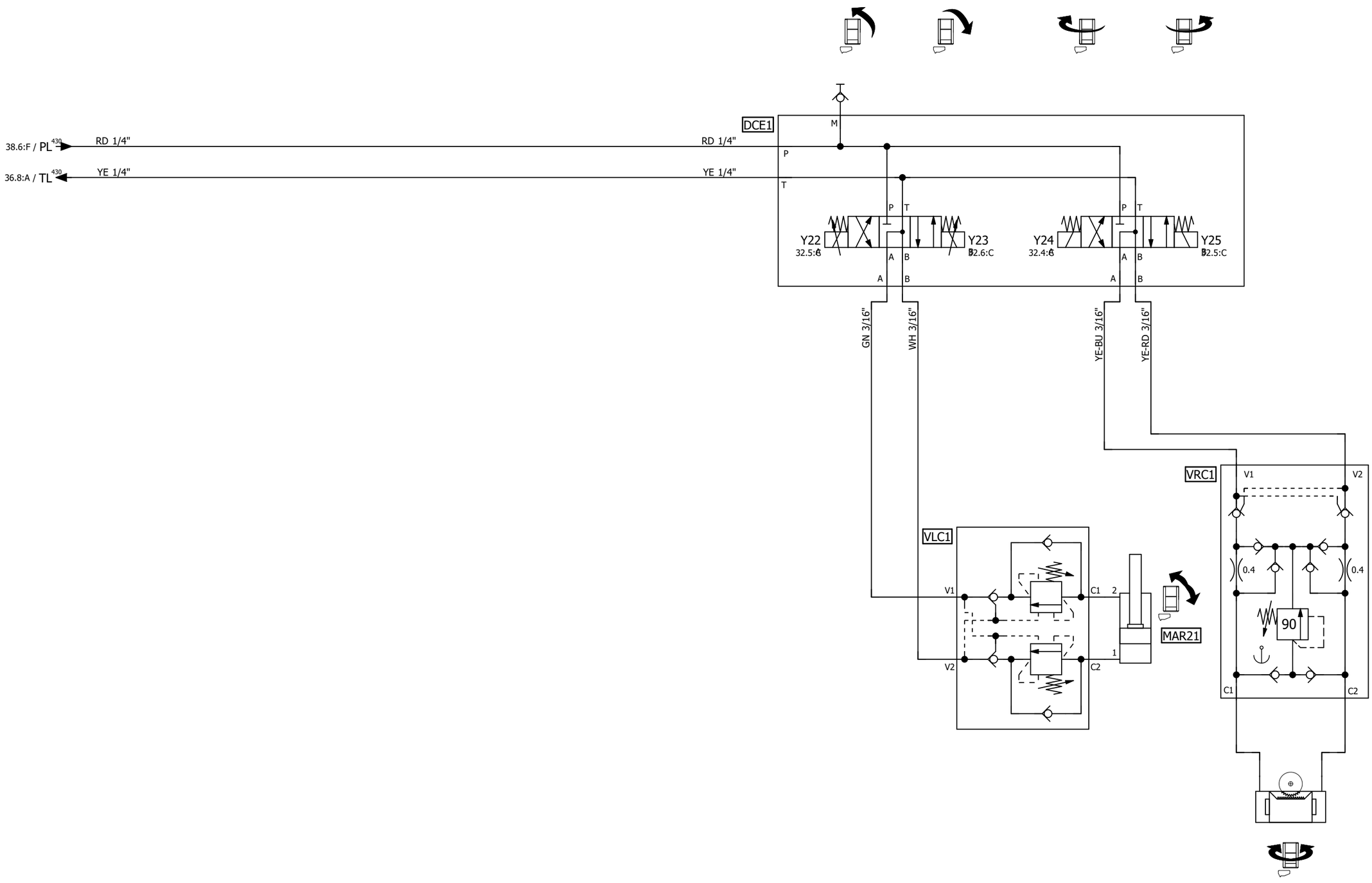

Sede amm. e stab: Strada Statale, 114 - 12030 MANTA (CN). Tel: (+39)0175255211. Sede legale: Via dell'Offelera, 106 - 20047 BRUGHERIO (MI). www.multitelgroup.com
Proprietà della MULTITEL PAGLIERO S.P.A. Senza autorizzazione scritta della stessa, il presente disegno non potrà essere utilizzato. L'uso e la riproduzione è vietata.

MULTITEL SINCE 1911	[1LMMX4.16.14-CE.0]		LM_CEST		MX4.16.14.706	MX 235	P 39
	REV. 0	18/05/2022	Dis. A.D.	Contr. M.Gr.			
	REV. 0	18/05/2022	Dis. A.D.	App. M.Gr.	IMPIANTO MOVIMENTI CESTO		NP B

Schema cablaggio

Cavo: **CBM1**	Montaggio: **SC_STAB**	CAVO BASE - ELTVs CARRO (MOVIMENTI)	
Codice:**000368-25**	Formazione **25** x **1**	Lunghezza m 5	Rif 13.1:C

# FILO	# IMPIANTO	# PARTENZA	# DESTINAZIONE
1	48	13.2:E	-XY3:2 13.2:D
2	47	13.2:B	-XY3:1 13.2:C
3	916	13.2:E	+[1LMMX4.16.14-CT.366]-Y34:x2 13.2:C
4	23	13.3:B	+[1LMMX4.16.14-CT.366]-Y34:x1 13.2:C
5	915	13.3:E	+[1LMMX4.16.14-CT.366]-Y35:x2 13.3:C
6	23	13.3:B	+[1LMMX4.16.14-CT.366]-Y35:x1 13.3:C
7	926	13.4:E	+[1LMMX4.16.14-CT.366]-Y4:x2 13.4:C
8	77	13.4:B	+[1LMMX4.16.14-CT.366]-Y4:x1 13.4:C
9	925	13.5:E	+[1LMMX4.16.14-CT.366]-Y5:x2 13.5:C
10	77	13.4:B	+[1LMMX4.16.14-CT.366]-Y5:x1 13.5:C
11	920	13.3:E	+[1LMMX4.16.14-CT.366]-Y32:x2 13.3:C
12	81	13.4:B	+[1LMMX4.16.14-CT.366]-Y32:x1 13.3:C
13	921	13.4:E	+[1LMMX4.16.14-CT.366]-Y33:x2 13.4:C
14	81	13.4:B	+[1LMMX4.16.14-CT.366]-Y33:x1 13.4:C
15	930	13.5:E	+[1LMMX4.16.14-CT.366]-Y6:x2 13.5:C
16	35	13.5:B	+[1LMMX4.16.14-CT.366]-Y6:x1 13.5:C
17	931	13.6:E	+[1LMMX4.16.14-CT.366]-Y7:x2 13.6:C
18	35	13.5:B	+[1LMMX4.16.14-CT.366]-Y7:x1 13.6:C
19	935	13.6:E	+[1LMMX4.16.14-CT.366]-Y8:x2 13.6:C
20	37	13.6:B	+[1LMMX4.16.14-CT.366]-Y8:x1 13.6:C
21	936	13.7:E	+[1LMMX4.16.14-CT.366]-Y9:x2 13.7:C
22	37	13.6:B	+[1LMMX4.16.14-CT.366]-Y9:x1 13.7:C
23	GND	2.2:A	+[1LMMX4.16.14-CT.366]-Y39 13.1:C
24	136	13.1:B	+[1LMMX4.16.14-CT.366]-Y39 13.1:C
YE/GN			

Note:

Cavo: **CBR1**	Montaggio: **SC_STAB**	CAVO BASE - ELTVs CARRO (RIFASAMENTO)	
Codice:**000363-1,5**	Formazione **7** x **1**	Lunghezza m 5	Rif 12.3:C

# FILO	# IMPIANTO	# PARTENZA	# DESTINAZIONE
1	GND	2.2:A	+[1LMMX4.16.14-CT.366]-Y36:x2 12.4:C
2	133	12.4:A	+[1LMMX4.16.14-CT.366]-Y36:x1 12.4:C
3	GND	2.2:A	+[1LMMX4.16.14-CT.366]-Y37:x2 12.4:C
4	135	12.4:A	+[1LMMX4.16.14-CT.366]-Y37:x1 12.4:C
5	GND	2.2:A	+[1LMMX4.16.14-CT.366]-Y38:x2 12.3:C
6	57	12.3:A	+[1LMMX4.16.14-CT.366]-Y38:x1 12.3:C
YE/GN			

Note:

Cavo: **CLS2**	Montaggio: **SC_STAB**	CAVO LAMPEGGIANTI STABILIZZATORI	
Codice:**000352B**	Formazione **2** x **1**	Lunghezza m 8,5	Rif 3.8:A

# FILO	# IMPIANTO	# PARTENZA	# DESTINAZIONE
BU	GND	18.1:F	2.2:A
BN	370	3.8:A	18.1:A

Note:

Cavo: **CLS3**	Montaggio: **SC_STAB**	CAVO LAMPEGGIANTI STABILIZZATORI	
Codice:**000352B**	Formazione **2** x **1**	Lunghezza m 7,5	Rif 3.8:A

# FILO	# IMPIANTO	# PARTENZA	# DESTINAZIONE
BU	GND	18.1:F	2.2:A
BN	370	3.8:A	18.1:A

Note:

Cavo: **CSC1**	Montaggio: **SC_STAB**	CAVO SC.STAB - ELTVs CARRO (ABILITAZIONE)	
Codice:**000359-2**	Formazione **4** x **1**	Lunghezza m 4	Rif 12.1:C

# FILO	# IMPIANTO	# PARTENZA	# DESTINAZIONE
1	869	12.2:A	+[1LMMX4.16.14-CT.366]-Y41:x1 12.2:C
2	951	12.2:E	+[1LMMX4.16.14-CT.366]-Y41:x2 12.2:C
3	432	12.1:A	+[1LMMX4.16.14-CT.366]-Y21:x1 12.1:C
YE/GN	GND	2.2:A	+[1LMMX4.16.14-CT.366]-Y21:x2 12.1:C

Note:

Sede amm. e stab: Strada Statale, 114 - 12030 MANTA (CN). Tel: (+39)0175255211. Sede legale: Via dell'Offelera, 106 - 20047 BRUGHERIO (MI). www.multitelgroup.com
Proprietà della MULTITEL PAGLIERO S.P.A. Senza autorizzazione scritta della stessa, il presente disegno non potrà essere utilizzato. L'uso e la riproduzione è vietata.

Schema cablaggio

Cavo: **CSX1**	Montaggio: **SC_STAB**		CAVO SC.STAB - BATTERIE
Codice:**000352-6B**	Formazione **2** x **6**	Lunghezza m 7,5	Rif 2.2:A

# FILO	# IMPIANTO	# PARTENZA		# DESTINAZIONE	
BU	GND		2.2:A	-BT01	2.1:A
BN	100		2.2:A	-FSMTEL:2	2.1:A

Note:

Cavo: **WFC4**	Montaggio: **SC_STAB**		
Codice:**1E0091-10**	Formazione **5** x **0,34**	Lunghezza m 6	Rif 14.8:A

# FILO	# IMPIANTO	# PARTENZA		# DESTINAZIONE	
BN	56		6.8:C	+[1LMMX4.16.14-BB.0]-FC4:1	19.1:C
BK/WH	80		6.8:C	+[1LMMX4.16.14-BB.0]-FC4:2	19.2:C
BU	12		2.6:B	+[1LMMX4.16.14-BB.0]-FC4:3	19.1:C
BK	12		2.6:B	+[1LMMX4.16.14-BB.0]-FC4:4	19.2:C
YE/GN					

Note:

Cavo: **WFC37**	Montaggio: **SC_STAB**		
Codice:**1E0129-10**	Formazione **5** x **0,34**	Lunghezza m 6	Rif 14.1:B

# FILO	# IMPIANTO	# PARTENZA		# DESTINAZIONE	
BN	12		2.6:B	-FC37:1	14.1:C
WH/BK					
BU	GND		2.2:A	-FC37:3	14.1:C
BK	237	-MM_PLC:X2:47	14.1:F	-FC37:4	14.1:C
YE/GN					

Note:

Cavo: **WFC38**	Montaggio: **SC_STAB**		
Codice:**1E0091-10**	Formazione **5** x **0,34**	Lunghezza m 6	Rif 14.2:B

# FILO	# IMPIANTO	# PARTENZA		# DESTINAZIONE	
BN	12		2.6:B	-FC38:BN	14.2:C
BK/WH	238	-MM_PLC:X2:46	14.2:F	-FC38:BK/WH	14.2:C
BU	GND		2.2:A	-FC38:BU	14.2:C
BK					
YE/GN					

Note:

Cavo: **WFC50**	Montaggio: **SC_STAB**		CAVO STABILIZZATORE 1 RIENTRATO
Codice:**1E0694-10**	Formazione **3** x **0,34**	Lunghezza m 7,5	Rif 9.2:B

# FILO	# IMPIANTO	# PARTENZA		# DESTINAZIONE	
BN	215		9.8:A	-FC50:BN	9.2:C
BK	216A	-D1	9.8:A	-FC50:BK	9.2:C
BU	GND		2.2:A	-FC50:BU	9.2:C

Note:

Cavo: **WFC51**	Montaggio: **SC_STAB**		CAVO STABILIZZATORE 2 RIENTRATO
Codice:**1E0694-10**	Formazione **3** x **0,34**	Lunghezza m 9	Rif 9.3:B

# FILO	# IMPIANTO	# PARTENZA		# DESTINAZIONE	
BN	215		9.8:A	-FC51:BN	9.3:C
BK	216A	-D1	9.8:A	-FC51:BK	9.3:C
BU	GND		2.2:A	-FC51:BU	9.3:C

Note:

Cavo: **WFC51A**	Montaggio: **SC_STAB**		CAVO TRAVERSA 2 RIENTRATA
Codice:**1E0129-10**	Formazione **5** x **0,34**	Lunghezza m 6,5	Rif 9.4:B

# FILO	# IMPIANTO	# PARTENZA		# DESTINAZIONE	
BN	215		9.8:A	-FC51A:BN	9.4:C
WH/BK	216		9.8:A	-FC51A:WH/BK	9.4:C
BU	GND		2.2:A	-FC51A:BU	9.4:C
BK					
YE/GN					

Note:

Cavo: **WFC52**	Montaggio: **SC_STAB**		CAVO STABILIZZATORE 3 RIENTRATO
Codice:**1E0694-10**	Formazione **3** x **0,34**	Lunghezza m 8	Rif 9.4:B

# FILO	# IMPIANTO	# PARTENZA		# DESTINAZIONE	
BN	215		9.8:A	-FC52:BN	9.5:C
BK	216A	-D1	9.8:A	-FC52:BK	9.5:C
BU	GND		2.2:A	-FC52:BU	9.5:C

Note:

Sede amm. e stab: Strada Statale, 114 - 12030 MANTA (CN). Tel: (+39)0175255211. Sede legale: Via dell'Offelera, 106 - 20047 BRUGHERIO (MI). www.multitelgroup.com
Proprietà della MULTITEL PAGLIERO S.P.A. Senza autorizzazione scritta della stessa, il presente disegno non potrà essere utilizzato. L'uso e la riproduzione è vietata.

Schema cablaggio

Cavo: **WFC52A**	Montaggio: **SC_STAB**		CAVO TRAVERSA 3 RIENTRATA
Codice:**1E0129-10**	Formazione **5** x **0,34**	Lunghezza m 5,5	Rif 9.5:B

# FILO	# IMPIANTO	# PARTENZA	# DESTINAZIONE
BN	215	9.8:A	-FC52A:BN 9.5:C
WH/BK	216	9.8:A	-FC52A:WH/BK 9.5:C
BU	GND	2.2:A	-FC52A:BU 9.5:C
BK			
YE/GN			

Note:

Cavo: **WFC53**	Montaggio: **SC_STAB**		CAVO STABILIZZATORE 4 RIENTRATO
Codice:**1E0694-5**	Formazione **3** x **0,34**	Lunghezza m 5	Rif 9.6:B

# FILO	# IMPIANTO	# PARTENZA	# DESTINAZIONE
BN	215	9.8:A	-FC53:BN 9.6:C
BK	216A	-D1 9.8:A	-FC53:BK 9.6:C
BU	GND	2.2:A	-FC53:BU 9.6:C

Note:

Cavo: **WFC73**	Montaggio: **SC_STAB**		
Codice:**1E0129-10**	Formazione **5** x **0,34**	Lunghezza m 6	Rif 14.3:B

# FILO	# IMPIANTO	# PARTENZA	# DESTINAZIONE
BN	12	2.6:B	-FC73:1 14.3:C
WH/BK			
BU	GND	2.2:A	-FC73:3 14.3:C
BK	144	-OM_PLC:X1:47 14.3:F	-FC73:4 14.3:C
YE/GN			

Note:

Cavo: **WFC74**	Montaggio: **SC_STAB**		
Codice:**1E0129-10**	Formazione **5** x **0,34**	Lunghezza m 6	Rif 14.3:B

# FILO	# IMPIANTO	# PARTENZA	# DESTINAZIONE
BN	12	2.6:B	-FC74:1 14.3:C
WH/BK			
BU	GND	2.2:A	-FC74:3 14.3:C
BK	145	-OM_PLC:X2:47 14.3:F	-FC74:4 14.3:C
YE/GN			

Note:

Cavo: **WIN21**	Montaggio: **SC_STAB**		CAVO TORRETTA ENCODER CANALE A
Codice:**1E0129-10**	Formazione **5** x **0,34**	Lunghezza m 6	Rif 5.8:A

# FILO	# IMPIANTO	# PARTENZA	# DESTINAZIONE
BN	GND	2.2:A	+[1LMMX4.16.14-CT.366]-IN21:1:1 17.7:C
WH/BK	12	2.6:B	+[1LMMX4.16.14-CT.366]-IN21:2:1 17.7:C
BU	GND	2.2:A	+[1LMMX4.16.14-CT.366]-IN21:3:1 17.7:C
BK	900	3.8:B	+[1LMMX4.16.14-CT.366]-IN21:4:1 17.7:C
YE/GN	901	3.8:B	+[1LMMX4.16.14-CT.366]-IN21:5:1 17.7:C

Note:

Cavo: **WPR03**	Montaggio: **SC_STAB**		CAVO LIMITATORE STELO CANALE A
Codice:**1E0091**	Formazione **5** x **0,34**	Lunghezza m 5	Rif 6.8:B

# FILO	# IMPIANTO	# PARTENZA	# DESTINAZIONE
BN	12	2.6:B	+[1LMMX4.16.14-CT.366]-PR03:1 17.5:C
BK/WH			
BU	664	6.8:B	+[1LMMX4.16.14-CT.366]-PR03:3 17.5:C
BK			
YE/GN			

Note:

Cavo: **WPR04**	Montaggio: **SC_STAB**		CAVO LIMITATORE STELO CANALE B
Codice:**1E0091**	Formazione **5** x **0,34**	Lunghezza m 5	Rif 6.8:B

# FILO	# IMPIANTO	# PARTENZA	# DESTINAZIONE
BN	12	2.6:B	+[1LMMX4.16.14-CT.366]-PR04:1 17.6:C
BK/WH			
BU	665	6.8:B	+[1LMMX4.16.14-CT.366]-PR04:3 17.6:C
BK			
YE/GN			

Note:

Cavo: **WXY2**	Montaggio: **SC_STAB**		CAVO CONNETTORE VALVOLA
Codice:**000352B**	Formazione **2** x **1**	Lunghezza m 5	Rif 12.2:C

# FILO	# IMPIANTO	# PARTENZA	# DESTINAZIONE
BU	950	12.2:E	+[1LMMX4.16.14-CT.366]-Y2:x2 35.2:B
BN	58	12.2:A	+[1LMMX4.16.14-CT.366]-Y2:x1 35.2:B

Note:

Sede amm. e stab: Strada Statale, 114 - 12030 MANTA (CN). Tel: (+39)0175255211. Sede legale: Via dell'Offelera, 106 - 20047 BRUGHERIO (MI). www.multitelgroup.com
Proprietà della MULTITEL PAGLIERO S.P.A. Senza autorizzazione scritta della stessa, il presente disegno non potrà essere utilizzato. L'uso e la riproduzione è vietata.

Schema cablaggio

Cavo: **WXY12**	Montaggio: **SC_STAB**	CAVO CONNETTORE VALVOLA	
Codice:**000352B**	Formazione **2** x **1**	Lunghezza m 5	Rif 12.3:C

# FILO	# IMPIANTO	# PARTENZA	# DESTINAZIONE
BU	GND	2.2:A	+[1LMMX4.16.14-CT.366]-Y12:x2 12.3:C
BN	512	12.3:A	+[1LMMX4.16.14-CT.366]-Y12:x1 12.3:C

Note:

Cavo: **XCAN1**	Montaggio: **SC_STAB**	CAN PRESA DIAGNOSTICA	
Codice:**1E0823-A**	Formazione **9** x **0,25**	Lunghezza m 0,5	Rif 3.5:E

# FILO	# IMPIANTO	# PARTENZA	# DESTINAZIONE
BK			
BN	901	3.8:B	-XCAN1:2:BN 3.6:F
RD			
OG	910	3.8:B	-XCAN1:4:OG 3.6:F
YE	911	3.8:B	-XCAN1:5:YE 3.6:F
GN	GND	2.2:A	-XCAN1:6:GN 3.6:F
BU	900	3.8:B	-XCAN1:7:BU 3.6:F
VT	100A	2.6:B	-XCAN1:8:VT 3.6:F
WH			
SH	GND	2.2:A	-XCAN1:SH 3.5:E

Note:

Cavo: **CPC1**	Montaggio: **PT_CEST**	CAVO CESTO - PLANAR	
Codice:**000364**	Formazione **12** x **1**	Lunghezza m 3,5	Rif 27.8:A

# FILO	# IMPIANTO	# PARTENZA	# DESTINAZIONE
1	500	28.1:A	+[1LMMX4.16.14-CE.0]-PL_PLC:1 32.2:C
2			
3	53C	27.1:A	+[1LMMX4.16.14-CE.0]-PL_PLC:3 32.2:C
4	52C	27.1:A	+[1LMMX4.16.14-CE.0]-PL_PLC:4 32.2:C
5	960	27.8:C	+[1LMMX4.16.14-CE.0]-PL_PLC:5 32.2:C
6	240	28.1:A	+[1LMMX4.16.14-CE.0]-PL_PLC:6 32.2:C
7	241	28.1:A	+[1LMMX4.16.14-CE.0]-PL_PLC:7 32.2:C
8			
9			
10	432E	29.8:E	+[1LMMX4.16.14-CE.0]-PL_PLC:10 32.2:C
11			
12			

Note:

Cavo: **XCAN2**	Montaggio: **PT_CEST**	CAN PRESA DIAGNOSTICA	
Codice:**1E0823-A**	Formazione **9** x **0,25**	Lunghezza m 0,5	Rif 27.3:E

# FILO	# IMPIANTO	# PARTENZA	# DESTINAZIONE
BK			
BN	901	27.1:B	-XCAN2:2:BN 27.4:F
RD			
OG			
YE			
GN	GND	27.1:A	-XCAN2:6:GN 27.4:F
BU	900	27.1:B	-XCAN2:7:BU 27.3:F
VT	100A	27.1:B	-XCAN2:8:VT 27.3:F
WH			
SH	GND	27.1:A	-XCAN2:SH 27.3:E

Note:

Cavo: **CEL1**	Montaggio: **LM_CTRL**		
Codice:**000364-1**	Formazione **12** x **1**	Lunghezza m	Rif 17.1:A

# FILO	# IMPIANTO	# PARTENZA	# DESTINAZIONE
1	1	3.8:A	17.1:D
2	17	10.8:B	17.1:D
3	18	10.8:C	17.1:D
4	215	9.8:A	17.1:C
5	216	9.8:A	17.1:C
6	886	6.8:B	17.1:C
7	887	6.8:B	17.1:C
8	T2	6.8:E	17.1:D
9	888	6.8:B	17.1:C
10			
11			
G/V			

Note:

Sede amm. e stab: Strada Statale, 114 - 12030 MANTA (CN). Tel: (+39)0175255211. Sede legale: Via dell'Offelera, 106 - 20047 BRUGHERIO (MI). www.multitelgroup.com
Proprietà della MULTITEL PAGLIERO S.P.A. Senza autorizzazione scritta della stessa, il presente disegno non potrà essere utilizzato. L'uso e la riproduzione è vietata.

Schema cablaggio

Cavo: **CBG1**	Montaggio: **LM_BRPR**	CAVO VERSO GIUNZIONE TORRETTA	
Codice:**000363**	Formazione **7** x **1**	Lunghezza m 7	Rif 20.1:A

# FILO	# IMPIANTO	# PARTENZA	# DESTINAZIONE
1	12	20.2:A	2.6:B
2	12	20.2:A	2.6:B
3	501	6.8:C	20.2:F
4	501	6.8:C	20.2:F
5	502	6.8:C	20.2:F
6	502	6.8:C	20.2:F
7			

Note:

Cavo: **CBT1**	Montaggio: **LM_BRPR**	CAVO BASE - TRAPEZIO / ARTICOLAZIONE	
Codice:**008702**	Formazione **16** x **1**	Lunghezza m	Rif 21.1:C

# FILO	# IMPIANTO	# PARTENZA	# DESTINAZIONE
1	154	6.8:D	23.1:C
2	DGND	2.8:A	23.1:C
3	157	6.8:D	23.1:C
4	12	23.1:C	2.6:B
5			
6	GND	2.2:A	22.1:A
41	34	6.8:D	22.1:E
42	242	6.8:E	22.1:F
43	243	6.8:E	22.1:F
44	254	6.8:C	22.1:E
45	555	6.8:D	23.1:C
46/40			
BU			
WH			
OG			
YE			
SH			

Note:

Cavo: **CBT2**	Montaggio: **LM_BRPR**	CAVO BASE - TRAPEZIO / ARTICOLAZIONE	
Codice:**000364**	Formazione **12** x **1**	Lunghezza m	Rif 21.1:D

# FILO	# IMPIANTO	# PARTENZA	# DESTINAZIONE
1	12	22.1:A	2.6:B
2	572	6.8:E	23.1:D
3	571	6.8:E	22.1:F
4	22	6.8:B	22.1:A
5	660	6.8:D	23.1:D
6	DGND	2.8:A	23.1:D
7	666	6.8:D	23.1:D
8	12	23.1:C	2.6:B
9	156	6.8:C	23.1:C
10			
11	GND	2.2:A	22.1:F
12			

Note:

Sede amm. e stab: Strada Statale, 114 - 12030 MANTA (CN). Tel: (+39)0175255211. Sede legale: Via dell'Offelera, 106 - 20047 BRUGHERIO (MI). www.multitelgroup.com
Proprietà della MULTITEL PAGLIERO S.P.A. Senza autorizzazione scritta della stessa, il presente disegno non potrà essere utilizzato. L'uso e la riproduzione è vietata.

Schema cablaggio

Cavo: **CSN1A**	Montaggio: **LM_BRPR**	CAVO SC STAB - CESTO	
Codice:**008700**	Formazione **28** x **0,5**	Lunghezza m	Rif 21.1:A

# FILO	# IMPIANTO	# PARTENZA	# DESTINAZIONE
41	12	23.1:A	2.6:B
42	17	10.8:B	23.1:A
43	18	10.8:C	23.1:A
44	21	10.8:F	23.1:A
45	41	3.8:F	23.1:A
46	43	3.8:F	23.1:A
47	52C	3.8:F	23.1:A
48	53C	3.8:E	23.1:A
49	100A	2.6:B	23.1:A
50	102	23.1:A	2.6:B
51	122	10.8:F	23.1:B
52	207A	11.8:B	23.1:B
53	208A	11.8:B	23.1:B
54	220	10.8:C	23.1:B
55	443	3.8:B	23.1:B
56	500	2.6:C	23.1:B
57	500	2.6:C	23.1:B
58			
59			
60			
61			
62			
63			
64	212	2.6:B	23.1:B
65	212	2.6:B	23.1:B
66	GND	23.1:B	2.2:A
67	GND	23.1:B	2.2:A
68/40	GND	23.1:B	2.2:A
BU	900	23.1:C	3.8:B
WH	901	23.1:C	3.8:B
OG			
YE			
SH	SH	2.8:A	23.1:C

Note:

Cavo: **WY40**	Montaggio: **LM_TRAP**	CAVO CONNETTORE VALVOLA	
Codice:**000352B**	Formazione **2** x **1**	Lunghezza m 1,2	Rif 22.5:B

# FILO	# IMPIANTO	# PARTENZA	# DESTINAZIONE
BU	GND	22.1:F	-Y40:x2 22.5:C
BN	22	22.1:A	-Y40:x1 22.5:C

Note:

Sede amm. e stab: Strada Statale, 114 - 12030 MANTA (CN). Tel: (+39)0175255211. Sede legale: Via dell'Offelera, 106 - 20047 BRUGHERIO (MI). www.multitelgroup.com
Proprietà della MULTITEL PAGLIERO S.P.A. Senza autorizzazione scritta della stessa, il presente disegno non potrà essere utilizzato. L'uso e la riproduzione è vietata.

Schema cablaggio

Cavo: **CSN1B**	Montaggio: **LM_BJIB**	CAVO SC STAB - CESTO	
Codice:**008700**	Formazione **28** x **0,5**	Lunghezza m	Rif 25.1:A

# FILO	# IMPIANTO	# PARTENZA	# DESTINAZIONE
41	12	23.1:A	28.1:A
42	17	23.1:A	29.1:E
43	18	23.1:A	29.1:E
44	21	23.1:A	29.1:A
45	41	23.1:A	27.1:A
46	43	23.1:A	27.1:A
47	52C	23.1:A	27.1:A
48	53C	23.1:A	27.1:A
49	100A	23.1:A	27.1:B
50	102	23.1:A	29.1:E
51	122	23.1:B	29.1:F
52	207A	23.1:B	29.1:A
53	208A	23.1:B	29.1:A
54	220	23.1:B	29.1:B
55	443	23.1:B	28.1:F
56	500	23.1:B	28.1:A
57	500	23.1:B	28.1:A
58			
59			
60			
61			
62			
63			
64	212	23.1:B	27.1:B
65	212	23.1:B	27.1:B
66	GND	23.1:B	27.1:A
67	GND	23.1:B	27.1:A
68/40	GND	23.1:B	27.1:A
BU	900	23.1:C	27.1:B
WH	901	23.1:C	27.1:B
OG			
YE			
SH	SH	23.1:C	27.1:B

Note:

Cavo: **WPR01**	Montaggio: **LM_BJIB**	CAVO LIMITATORE FONDELLO CANALE A	
Codice:**1E0091**	Formazione **5** x **0,34**	Lunghezza m 5	Rif 24.2:B

# FILO	# IMPIANTO	# PARTENZA	# DESTINAZIONE
BN	12	23.1:C	-PR01:1 24.2:C
WH			
BU	156	23.1:C	-PR01:3 24.2:C
BK			
GY			

Note:

Cavo: **WPR02**	Montaggio: **LM_BJIB**	CAVO LIMITATORE FONDELLO CANALE B	
Codice:**1E0091**	Formazione **5** x **0,34**	Lunghezza m 5	Rif 24.3:B

# FILO	# IMPIANTO	# PARTENZA	# DESTINAZIONE
BN	12	23.1:C	-PR02:1 24.3:C
WH			
BU	157	23.1:C	-PR02:3 24.3:C
BK			
GY			

Note:

Cavo: **CCL1**	Montaggio: **LM_CEST**	CAVO CESTO - ELTVs CESTO	
Codice:**000364**	Formazione **12** x **1**	Lunghezza m 4	Rif 32.1:A

# FILO	# IMPIANTO	# PARTENZA	# DESTINAZIONE
1			
2			
3	960	27.8:C	-Y22:x2 32.5:C
4	52C	27.1:A	-Y22:x1 32.5:C
5	960	27.8:C	-Y23:x2 32.6:C
6	53C	27.1:A	-Y23:x1 32.6:C
7	GND	27.1:A	-Y24:x2 32.4:C
8	41	27.1:A	-Y24:x1 32.4:C
9	GND	27.1:A	-Y25:x2 32.5:C
10	43	27.1:A	-Y25:x1 32.5:C
11			
12			

Note:

Sede amm. e stab: Strada Statale, 114 - 12030 MANTA (CN). Tel: (+39)0175255211. Sede legale: Via dell'Offelera, 106 - 20047 BRUGHERIO (MI). www.multitelgroup.com
Proprietà della MULTITEL PAGLIERO S.P.A. Senza autorizzazione scritta della stessa, il presente disegno non potrà essere utilizzato. L'uso e la riproduzione è vietata.

Distinta articoli

SEF	Codice articolo		Luogo di montaggio		Descrizione	Funzione	Omesso in DB	Lunghezza	Q.tà
	MULTITEL	Produttore	Codice	Descr					
C1	005968-1	HE4RD933332-02	[1SCMX4.16.14-A.620]	SC_STAB	RELE' CON UN CONTATTO IN SCAMBIO (12V) CON DIODO	PRESA DI FORZA (PTO)			1
C1	1E0679	0-282435-4	[1SCMX4.16.14-A.620]	SC_STAB	Connettore per relè Hella senza faston	=			1
C1	1E0676	0-160759-3	[1SCMX4.16.14-A.620]	SC_STAB	Terminale per connettore Tyco con faston sez.0.5-1.5 mmq	=	X		2
C1	1E0680	963709-2	[1SCMX4.16.14-A.620]	SC_STAB	Terminale per connettore Tyco con faston sez.4.0-6.0 mmq	=	X		2
C50	004620-12	G2R-2-SN12VDC	[1SCMX4.16.14-A.620]	SC_STAB	RELE' 12Vdc 5A 2 CONTATTI IN SCAMBIO	CESTO LIVELLAMENTO / ROTAZIONE			1
C50	004623-2	P2RF-08-E	[1SCMX4.16.14-A.620]	SC_STAB	BASETTA RELE' 2SC.	=			1
C59	005975-12	4AZ 003787-001	[1SCMX4.16.14-A.620]	SC_STAB	RELE INTERMITTENZA_ CONTATTO COMUNE ALIMENTAZIONE_BOBINA 12 VDC_ CAPACITA' NOMINALE 10W–140W	LUCI SU STABILIZZATORI			1
C59	1E0679	0-282435-4	[1SCMX4.16.14-A.620]	SC_STAB	Connettore per relè Hella senza faston	=			1
C59	1E0676	0-160759-3	[1SCMX4.16.14-A.620]	SC_STAB	Terminale per connettore Tyco con faston sez.0.5-1.5 mmq	=	X		2
C59	1E0678	0-927833-2	[1SCMX4.16.14-A.620]	SC_STAB	Terminale per connettore Tyco con faston sez.1.5-2.5 mmq	=	X		2
C95	005968-1	HE4RD933332-02	[1SCMX4.16.14-A.620]	SC_STAB	RELE' CON UN CONTATTO IN SCAMBIO (12V) CON DIODO	STOP FUNZIONAMENTO			1
C95	1E0679	0-282435-4	[1SCMX4.16.14-A.620]	SC_STAB	Connettore per relè Hella senza faston	=			1
C95	1E0676	0-160759-3	[1SCMX4.16.14-A.620]	SC_STAB	Terminale per connettore Tyco con faston sez.0.5-1.5 mmq	=	X		2
C95	1E0680	963709-2	[1SCMX4.16.14-A.620]	SC_STAB	Terminale per connettore Tyco con faston sez.4.0-6.0 mmq	=	X		2
CBM1	000368-25	13-ILA17G25R	[1SCMX4.16.14-A.620]	SC_STAB	CAVO 25x1 POSA FISSA	CAVO BASE - ELTVs CARRO (MOVIMENTI)		5 m	1
CBR1	000363-1,5	13-ILL15G07R-C1	[1SCMX4.16.14-A.620]	SC_STAB	CAVO 7G1 POSA FISSA	CAVO BASE - ELTVs CARRO (RIFASAMENTO)		5 m	1
CH01	000317-3	VE164000	[1SCMX4.16.14-A.620]	SC_STAB	CONTAORE 8÷32Vdc RETTANGOLARE SENZA FORI_ATTACCO FASTON HM30-1236	CONTAORE			1
CLS2	000352B	HO5VV-F	[1SCMX4.16.14-A.620]	SC_STAB	Cavo multipolare 2X1 NERO in bobina	CAVO LAMPEGGIANTI STABILIZZATORI	X	8,5 m	1
CLS3	000352B	HO5VV-F	[1SCMX4.16.14-A.620]	SC_STAB	Cavo multipolare 2X1 NERO in bobina	=	X	7,5 m	1
CSC1	000359-2	5004G1	[1SCMX4.16.14-A.620]	SC_STAB	CAVO 4G1 ISOLAMENTO GRIGIO	CAVO SC.STAB - ELTVs CARRO (ABILITAZIONE)		4 m	1
CSX1	000352-6B	FROR72X6M1	[1SCMX4.16.14-A.620]	SC_STAB	Cavo multipolare 2X6 FROR in bobina	CAVO SC.STAB - BATTERIE		7,5 m	1
D1	000720	BY 255	[1SCMX4.16.14-A.620]	SC_STAB	DIODO BY 255/DIO DO201	DIODO			1
FC1	1E0065	ZCMD29	[1SCMX4.16.14-A.620]	SC_STAB	CORPO 2NC SCATTO RAPIDO	ASSE POSTERIORE SOLLEVATO DA TERRA			1
FC1	1E0066	ZCMC29L7	[1SCMX4.16.14-A.620]	SC_STAB	CAVO 2NC L 7 m_ PER FINECORSA ZCMD29	=		4 m	1
FC1	1E0004	ZCE01	[1SCMX4.16.14-A.620]	SC_STAB	TESTA ROTANTE	=			1
FC1	1E0009	ZCY16	[1SCMX4.16.14-A.620]	SC_STAB	LEVA ROTANTE	=			1
FC21	1E0065	ZCMD29	[1SCMX4.16.14-A.620]	SC_STAB	CORPO 2NC SCATTO RAPIDO	STABILIZZATORE 1 CONSENSO			1
FC21	1E0066	ZCMC29L7	[1SCMX4.16.14-A.620]	SC_STAB	CAVO 2NC L 7 m_ PER FINECORSA ZCMD29	=		7 m	1
FC21	1E0012	ZCE02	[1SCMX4.16.14-A.620]	SC_STAB	TESTA PULSANTE	=			1
FC22	1E0065	ZCMD29	[1SCMX4.16.14-A.620]	SC_STAB	CORPO 2NC SCATTO RAPIDO	STABILIZZATORE 2 CONSENSO			1

Sede amm. e stab: Strada Statale, 114 - 12030 MANTA (CN). Tel: (+39)0175255211. Sede legale: Via dell'Offelera, 106 - 20047 BRUGHERIO (MI). www.multitelgroup.com
Proprietà della MULTITEL PAGLIERO S.P.A. Senza autorizzazione scritta della stessa, il presente disegno non potrà essere utilizzato. L'uso e la riproduzione è vietata.

Distinta articoli

SEF	Codice articolo		Luogo di montaggio		Descrizione	Funzione	Omesso in DB	Lunghezza	Q.tà
	MULTITEL	Produttore	Codice	Descr					
FC22	1E0066-10	ZCMC29L10	[1SCMX4.16.14-A.620]	SC_STAB	CAVO 2NC L 10 m_ PER FINECORSA ZCMD29	STABILIZZATORE 2 CONSENSO		8,5 m	1
FC22	1E0012	ZCE02	[1SCMX4.16.14-A.620]	SC_STAB	TESTA PULSANTE	=			1
FC23	1E0065	ZCMD29	[1SCMX4.16.14-A.620]	SC_STAB	CORPO 2NC SCATTO RAPIDO	ARTICOLAZIONE CHIUSA			1
FC23	1E0066-10	ZCMC29L10	[1SCMX4.16.14-A.620]	SC_STAB	CAVO 2NC L 10 m_ PER FINECORSA ZCMD29	=		7,5 m	1
FC23	1E0012	ZCE02	[1SCMX4.16.14-A.620]	SC_STAB	TESTA PULSANTE	=			1
FC24	1E0065	ZCMD29	[1SCMX4.16.14-A.620]	SC_STAB	CORPO 2NC SCATTO RAPIDO	STABILIZZATORE 4 CONSENSO			1
FC24	1E0066	ZCMC29L7	[1SCMX4.16.14-A.620]	SC_STAB	CAVO 2NC L 7 m_ PER FINECORSA ZCMD29	=		4,5 m	1
FC24	1E0012	ZCE02	[1SCMX4.16.14-A.620]	SC_STAB	TESTA PULSANTE	=			1
FC26	1E0473	ZCMD21L10	[1SCMX4.16.14-A.620]	SC_STAB	CORPO+CAVO 1NC+1NO (RAPIDO) L 10 m	BRACCIO SU APPOGGIO A RIPOSO		7 m	1
FC26	1E0004	ZCE01	[1SCMX4.16.14-A.620]	SC_STAB	TESTA ROTANTE	=			1
FC26	1E0009	ZCY16	[1SCMX4.16.14-A.620]	SC_STAB	LEVA ROTANTE	=			1
FC26	008420-07B	PCLT-07B	[1SCMX4.16.14-A.620]	SC_STAB	TUBO FLEX. COPRICAVI I-PCLT 07B	=	X	6 m	1
FC37	1E0290	XS618B1PAM12	[1SCMX4.16.14-A.620]	SC_STAB	PROXIMITY M18 1NO con CONNETTORE M12	TRAPEZIO RIFASAMENTO			1
FC38	1E0690	XS618B1PBM12	[1SCMX4.16.14-A.620]	SC_STAB	PROXIMITY M18 1NC con CONNETTORE M12	BRACCIO PRINCIPALE ARTICOLAZIONE A 10°			1
FC50	1E0692-1	XS7F1A1PBL01M8	[1SCMX4.16.14-A.620]	SC_STAB	PROXIMITY 1NC CAVO 0,15m CON CONNETTORE M8 3pin MASCHIO	STABILIZZATORE 1 RIENTRATO			1
FC51	1E0692-1	XS7F1A1PBL01M8	[1SCMX4.16.14-A.620]	SC_STAB	PROXIMITY 1NC CAVO 0,15m CON CONNETTORE M8 3pin MASCHIO	STABILIZZATORE 2 RIENTRATO			1
FC51A	1E0693	M30 1NC XS130B3PB M12	[1SCMX4.16.14-A.620]	SC_STAB	PROXIMITY M30 1NC XS130B3PBM12	TRAVERSA 2 RIENTRATA			1
FC52	1E0692-1	XS7F1A1PBL01M8	[1SCMX4.16.14-A.620]	SC_STAB	PROXIMITY 1NC CAVO 0,15m CON CONNETTORE M8 3pin MASCHIO	STABILIZZATORE 3 RIENTRATO			1
FC52A	1E0693	M30 1NC XS130B3PB M12	[1SCMX4.16.14-A.620]	SC_STAB	PROXIMITY M30 1NC XS130B3PBM12	TRAVERSA 3 RIENTRATA			1
FC53	1E0692-1	XS7F1A1PBL01M8	[1SCMX4.16.14-A.620]	SC_STAB	PROXIMITY 1NC CAVO 0,15m CON CONNETTORE M8 3pin MASCHIO	STABILIZZATORE 4 RIENTRATO			1
FC73	1E0290	XS618B1PAM12	[1SCMX4.16.14-A.620]	SC_STAB	PROXIMITY M18 1NO con CONNETTORE M12	TORRETTA ROTAZIONE SENSORE CONTROLLO			1
FC74	1E0290	XS618B1PAM12	[1SCMX4.16.14-A.620]	SC_STAB	PROXIMITY M18 1NO con CONNETTORE M12	TORRETTA ROTAZIONE SENSORE CONTROLLO			1
FC82	1E0065	ZCMD29	[1SCMX4.16.14-A.620]	SC_STAB	CORPO 2NC SCATTO RAPIDO	TRAVERSA 2 COMPLETAMENTE ESTESA			1
FC82	1E0066	ZCMC29L7	[1SCMX4.16.14-A.620]	SC_STAB	CAVO 2NC L 7 m_ PER FINECORSA ZCMD29	=		6,5 m	1
FC82	1E0004	ZCE01	[1SCMX4.16.14-A.620]	SC_STAB	TESTA ROTANTE	=			1
FC82	1E0009	ZCY16	[1SCMX4.16.14-A.620]	SC_STAB	LEVA ROTANTE	=			1
FC83	1E0065	ZCMD29	[1SCMX4.16.14-A.620]	SC_STAB	CORPO 2NC SCATTO RAPIDO	TRAVERSA 3 COMPLETAMENTE ESTESA			1
FC83	1E0066	ZCMC29L7	[1SCMX4.16.14-A.620]	SC_STAB	CAVO 2NC L 7 m_ PER FINECORSA ZCMD29	=		5,5 m	1
FC83	1E0004	ZCE01	[1SCMX4.16.14-A.620]	SC_STAB	TESTA ROTANTE	=			1
FC83	1E0009	ZCY16	[1SCMX4.16.14-A.620]	SC_STAB	LEVA ROTANTE	=			1

Sede amm. e stab: Strada Statale, 114 - 12030 MANTA (CN). Tel: (+39)0175255211. Sede legale: Via dell'Offelera, 106 - 20047 BRUGHERIO (MI). www.multitelgroup.com
Proprietà della MULTITEL PAGLIERO S.P.A. Senza autorizzazione scritta della stessa, il presente disegno non potrà essere utilizzato. L'uso e la riproduzione è vietata.

Distinta articoli

SEF	Codice articolo		Luogo di montaggio		Descrizione	Funzione	Omesso in DB	Lunghezza	Q.tà
	MULTITEL	Produttore	Codice	Descr					
FC102	1E0065	ZCMD29	[1SCMX4.16.14-A.620]	SC_STAB	CORPO 2NC SCATTO RAPIDO	TRAVERSA 2 COMPLETAMENTE ESTESA			1
FC102	1E0066	ZCMC29L7	[1SCMX4.16.14-A.620]	SC_STAB	CAVO 2NC L 7 m_ PER FINECORSA ZCMD29	=		6,5 m	1
FC102	1E0004	ZCE01	[1SCMX4.16.14-A.620]	SC_STAB	TESTA ROTANTE	=			1
FC102	1E0009	ZCY16	[1SCMX4.16.14-A.620]	SC_STAB	LEVA ROTANTE	=			1
FC103	1E0065	ZCMD29	[1SCMX4.16.14-A.620]	SC_STAB	CORPO 2NC SCATTO RAPIDO	TRAVERSA 3 COMPLETAMENTE ESTESA			1
FC103	1E0066	ZCMC29L7	[1SCMX4.16.14-A.620]	SC_STAB	CAVO 2NC L 7 m_ PER FINECORSA ZCMD29	=		5,5 m	1
FC103	1E0004	ZCE01	[1SCMX4.16.14-A.620]	SC_STAB	TESTA ROTANTE	=			1
FC103	1E0009	ZCY16	[1SCMX4.16.14-A.620]	SC_STAB	LEVA ROTANTE	=			1
FS01	002921-15	DIN 72581-15A	[1SCMX4.16.14-A.620]	SC_STAB	Fusibile a lama 15A	LINEA 64 / PTO ELETTRAUTO	X		1
FS03	002921-4	DIN 72581-4A	[1SCMX4.16.14-A.620]	SC_STAB	Fusibile a lama 4A	LINEA CONSENSO 102	X		1
FS04	002921-4	DIN 72581-4A	[1SCMX4.16.14-A.620]	SC_STAB	Fusibile a lama 4A	LINEA ALIMENTAZIONE SENSORI 12	X		1
FS10	002921-7,5	DIN 72581-7,5A	[1SCMX4.16.14-A.620]	SC_STAB	Fusibile a lama 7,5A	OPTIONAL	X		1
FS18	002921-4	DIN 72581-4A	[1SCMX4.16.14-A.620]	SC_STAB	Fusibile a lama 4A	LIVELLAMENTO MANUALE	X		1
FS40	002921-2	DIN 72581-2A	[1SCMX4.16.14-A.620]	SC_STAB	Fusibile a lama 2A	FS40	X		1
FSMTEL	002921-20	DIN 72581-20A	[1SCMX4.16.14-A.620]	SC_STAB	Fusibile a lama 20A	GENERALE SU BATTERIA	X		1
FSMTEL	008376	MT0100359	[1SCMX4.16.14-A.620]	SC_STAB	COPERCHIO FUSIBILE MTA	=	X		1
FSMTEL	008377	MT0100351	[1SCMX4.16.14-A.620]	SC_STAB	PORTAFUSIBILE	=	X		1
FSMTEL	008378	MT0100352	[1SCMX4.16.14-A.620]	SC_STAB	PIASTRINA PER PORTAFUSIBILE MAXI	=	X		1
HCA1	1E0832-12V	L8 TBF012SDK4V	[1SCMX4.16.14-A.620]	SC_STAB	LAMPADA SPIA VERDE 12V CON DIODO	BRACCIO PRINCIPALE ARTICOLAZIONE ATTIVA			1
HCO1	1E0832-12V	L8 TBF012SDK4V	[1SCMX4.16.14-A.620]	SC_STAB	LAMPADA SPIA VERDE 12V CON DIODO	ABILITAZIONE MOVIMENTI			1
HCR1	1E0832-12R	L8 TBF012SDK4R	[1SCMX4.16.14-A.620]	SC_STAB	LAMPADA SPIA ROSSA 12V CON DIODO	INCLINOMETRO CARRO			1
HLS1	1E0832-12R	L8 TBF012SDK4R	[1SCMX4.16.14-A.620]	SC_STAB	LAMPADA SPIA ROSSA 12V CON DIODO	LIMITATORE SBRACCIO			1
HTA1	1E0832-12V	L8 TBF012SDK4V	[1SCMX4.16.14-A.620]	SC_STAB	LAMPADA SPIA VERDE 12V CON DIODO	BRACCIO PRINCIPALE TELESCOPICO ATTIVO			1
J01	1E0256	FTH L1S	[1SCMX4.16.14-A.620]	SC_STAB	JOYSTICK A EFFETTO HALL SF 1209-TCN FTH L1S 1M MONODIREZIONALE	PROPORZIONALE GENERALE			1
J01	1E0256-C1	1E0256-C1	[1SCMX4.16.14-A.620]	SC_STAB	CAVO 5X0,25 + CONNETTORE + CRIMP PER MANIPOLATORE L=2mt	=		2 m	1
MM_PLC	1SAT009	12614	[1SCMX4.16.14-A.620]	SC_STAB	SCHEDA A SINGOLO CANALE CON 2 CONNETTORI	GESTORE MOVIMENTI			1
MM_PLC	1SAT011-CBK	34566-0103	[1SCMX4.16.14-A.620]	SC_STAB	CONNETTORE FEMMINA 73 PIN NERO	=			1
MM_PLC	1SAT011-CGY	34566-0203	[1SCMX4.16.14-A.620]	SC_STAB	CONNETTORE FEMMINA 73 PIN GRIGIO	=			1
MM_PLC	1SAT011-COV	34565-0003	[1SCMX4.16.14-A.620]	SC_STAB	COVER PER CONNETTORE FEMMINA 73 PIN	=			2
OM_PLC	1SAT011	13373	[1SCMX4.16.14-A.620]	SC_STAB	SCHEDA A DOPPIO CANALE CON 2 CONNETTORI	BRACCIO LIMITATORE MOVIMENTI			1

Sede amm. e stab: Strada Statale, 114 - 12030 MANTA (CN). Tel: (+39)0175255211. Sede legale: Via dell'Offelera, 106 - 20047 BRUGHERIO (MI). www.multitelgroup.com
Proprietà della MULTITEL PAGLIERO S.P.A. Senza autorizzazione scritta della stessa, il presente disegno non potrà essere utilizzato. L'uso e la riproduzione è vietata.

MULTITEL SINCE 1911

REV. 0	18/05/2022	Dis. A.D.	Contr. M.Gr.	
REV. 0	18/05/2022	Dis. A.D.	App. M.Gr.	

MX4.16.14.706 | MX 235 | P C.b

DISTINTA ARTICOLI | NP C.c

Distinta articoli

SEF	Codice articolo		Luogo di montaggio		Descrizione	Funzione	Omesso in DB	Lunghezza	Q.tà
	MULTITEL	Produttore	Codice	Descr					
OM_PLC	1SAT011-CBK	34566-0103	[1SCMX4.16.14-A.620]	SC_STAB	CONNETTORE FEMMINA 73 PIN NERO	BRACCIO LIMITATORE MOVIMENTI			1
OM_PLC	1SAT011-CGY	34566-0203	[1SCMX4.16.14-A.620]	SC_STAB	CONNETTORE FEMMINA 73 PIN GRIGIO	=			1
OM_PLC	1SAT011-COV	34565-0003	[1SCMX4.16.14-A.620]	SC_STAB	COVER PER CONNETTORE FEMMINA 73 PIN	=			2
PL_STAB	1PL263	1PL263	[1SCMX4.16.14-A.620]	SC_STAB	PLACCA PULSANTIERA STABILIZZATORI MX 250 SCATOLA UNICA	PLACCA STABILIZZATORI			1
SAJ1	1E0250-1	637H/2	[1SCMX4.16.14-A.620]	SC_STAB	SWITCH ON-OFF-ON 1 VIA MONOSTABILE	BRACCIO JIB ARTICOLAZIONE			1
SAJ1	1E0251	U1151	[1SCMX4.16.14-A.620]	SC_STAB	CAPPUCCIO PROTETTIVO IN SILICONE	=			1
SAR1	1E0471	ZB5AS844	[1SCMX4.16.14-A.620]	SC_STAB	Pulsante di emergenza - Ø22	ARRESTO DI EMERGENZA			1
SAR1	1E0469	ZB5AZ009	[1SCMX4.16.14-A.620]	SC_STAB	Base porta contatti (3 posti)	=			1
SAR1	004588	ZBE102	[1SCMX4.16.14-A.620]	SC_STAB	CONTATTO AUX NC	=			1
SAR1	004588-1	ZBE101	[1SCMX4.16.14-A.620]	SC_STAB	CONTATTO AUX NO	=			1
SBC1	1E0470	ZB5AG4	[1SCMX4.16.14-A.620]	SC_STAB	Selettore a chiave - bistabile - 2 posizioni - Ø22 - chiave 455	POSTAZIONE DI LAVORO BASE / CESTO SELEZIONE			1
SBC1	1E0469	ZB5AZ009	[1SCMX4.16.14-A.620]	SC_STAB	Base porta contatti (3 posti)	=			1
SBC1	004588-4	ZBE205	[1SCMX4.16.14-A.620]	SC_STAB	CONTATTO AUX NO+NC	=			2
SCB1	1E0467	ZB5AW333	[1SCMX4.16.14-A.620]	SC_STAB	PULSANTE LUMINOSO VERDE- monostabile - Ø22	CENTRAGGIO BRACCIO / MESSA A RIPOSO AUTOMATICO			1
SCB1	1E0469	ZB5AZ009	[1SCMX4.16.14-A.620]	SC_STAB	Base porta contatti (3 posti)	=			1
SCB1	004588-1	ZBE101	[1SCMX4.16.14-A.620]	SC_STAB	CONTATTO AUX NO	=			1
SCB1	1E0284	ZBPA	[1SCMX4.16.14-A.620]	SC_STAB	CAPPUCCIO PROTETTIVO PULSANTE	=			1
SCB1	1E0468-12	ZBVJ3	[1SCMX4.16.14-A.620]	SC_STAB	LED VERDE 12V E2 PER COMPONENTI Ø22	=			1
SCE1	1E0250-1	637H/2	[1SCMX4.16.14-A.620]	SC_STAB	SWITCH ON-OFF-ON 1 VIA MONOSTABILE	BRACCIO PRINCIPALE ARTICOLAZIONE / TELESCOPICO			1
SCE1	1E0251	U1151	[1SCMX4.16.14-A.620]	SC_STAB	CAPPUCCIO PROTETTIVO IN SILICONE	=			1
SC_STAB	1E0808	LE036255	[1SCMX4.16.14-A.620]	SC_STAB	QUADRO POLIESTERRE 610x400x256 CON PORTA CIECA IP66	SCATOLA STABILIZZATORI			1
SC_STAB	1E0808-P	LE036056	[1SCMX4.16.14-A.620]	SC_STAB	Piastra metallica per quadro 610 x 400 x 2 mm	=			1
SC_STAB	008048-1	BO02570	[1SCMX4.16.14-A.620]	SC_STAB	Canalina asolata H80 x Larg 60	=		0,26 m	1
SC_STAB	008382	0100440	[1SCMX4.16.14-A.620]	SC_STAB	PIASTRINA MTA 0100440	=			2
SC_STAB	1DM0002-A	1DM0002-A	[1SCMX4.16.14-A.620]	SC_STAB	KIT MORSETTI WEIDMULLER MX235/MX250 SC_UNICA SC_STAB SAET	=			1
SHL1	1E0485	ZB5AG4F034	[1SCMX4.16.14-A.620]	SC_STAB	Selettore a chiave - bistabile - 2 posizioni - Ø22 - chiave 034	SELEZIONE ALTEZZA			1
SHL1	1E0469	ZB5AZ009	[1SCMX4.16.14-A.620]	SC_STAB	Base porta contatti (3 posti)	=			1
SHL1	004588	ZBE102	[1SCMX4.16.14-A.620]	SC_STAB	CONTATTO AUX NC	=			1
SHL1	0T0055-35	0T0055-35	[1SCMX4.16.14-A.620]	SC_STAB	TARGHETTA ADESIVA SEL.H 18-23.5 M	=			1
SR01	002823-31M	002823-31M	[1SCMX4.16.14-A.620]	SC_STAB	SCHEDA CONTROLLO CORRENTE 2 CANALI	SCHEDA COMPONENTI PASSIVI			1

Sede amm. e stab: Strada Statale, 114 - 12030 MANTA (CN). Tel: (+39)0175255211. Sede legale: Via dell'Offelera, 106 - 20047 BRUGHERIO (MI). www.multitelgroup.com
Proprietà della MULTITEL PAGLIERO S.P.A. Senza autorizzazione scritta della stessa, il presente disegno non potrà essere utilizzato. L'uso e la riproduzione è vietata.

MULTITEL SINCE 1911

REV. 0	18/05/2022	Dis. A.D.	Contr. M.Gr.	
REV. 0	18/05/2022	Dis. A.D.	App. M.Gr.	

MX4.16.14.706 | MX 235 | P C.c

DISTINTA ARTICOLI | NP C.d

Distinta articoli

SEF	Codice articolo		Luogo di montaggio		Descrizione	Funzione	Omesso in DB	Lunghezza	Q.tà
	MULTITEL	Produttore	Codice	Descr					
SRC1	1E0250-1	637H/2	[1SCMX4.16.14-A.620]	SC_STAB	SWITCH ON-OFF-ON 1 VIA MONOSTABILE	CESTO ROTAZIONE			1
SRC1	1E0251	U1151	[1SCMX4.16.14-A.620]	SC_STAB	CAPPUCCIO PROTETTIVO IN SILICONE	=			1
SRO1	1E0250-1	637H/2	[1SCMX4.16.14-A.620]	SC_STAB	SWITCH ON-OFF-ON 1 VIA MONOSTABILE	TORRETTA ROTAZIONE			1
SRO1	1E0251	U1151	[1SCMX4.16.14-A.620]	SC_STAB	CAPPUCCIO PROTETTIVO IN SILICONE	=			1
SSS1	1E0250-1	637H/2	[1SCMX4.16.14-A.620]	SC_STAB	SWITCH ON-OFF-ON 1 VIA MONOSTABILE	START / STOP			1
SSS1	1E0251	U1151	[1SCMX4.16.14-A.620]	SC_STAB	CAPPUCCIO PROTETTIVO IN SILICONE	=			1
STJ1	1E0250-1	637H/2	[1SCMX4.16.14-A.620]	SC_STAB	SWITCH ON-OFF-ON 1 VIA MONOSTABILE	BRACCIO JIB TELESCOPICO			1
STJ1	1E0251	U1151	[1SCMX4.16.14-A.620]	SC_STAB	CAPPUCCIO PROTETTIVO IN SILICONE	=			1
WFC4	1E0091-10	XZCP1164L10	[1SCMX4.16.14-A.620]	SC_STAB	Cavo lunghezza 10m - 5x0.34 - Connettore femmina M12 - Dritto- 5 poli			6 m	1
WFC4	008420-07B	PCLT-07B	[1SCMX4.16.14-A.620]	SC_STAB	TUBO FLEX. COPRICAVI I-PCLT 07B			4,5 m	1
WFC37	1E0129-10	XZCP1264L10	[1SCMX4.16.14-A.620]	SC_STAB	Cavo lunghezza 10m - 5x0.34 - Connettore femmina M12 - Angolo 90°- 5 poli			6 m	1
WFC38	1E0091-10	XZCP1164L10	[1SCMX4.16.14-A.620]	SC_STAB	Cavo lunghezza 10m - 5x0.34 - Connettore femmina M12 - Dritto- 5 poli			6 m	1
WFC50	1E0694-10	XZCP0566L10	[1SCMX4.16.14-A.620]	SC_STAB	Cavo lunghezza 10m - 3x0.34 - Connettore femmina M8 - Dritto- 3 poli	CAVO STABILIZZATORE 1 RIENTRATO		7,5 m	1
WFC51	1E0694-10	XZCP0566L10	[1SCMX4.16.14-A.620]	SC_STAB	Cavo lunghezza 10m - 3x0.34 - Connettore femmina M8 - Dritto- 3 poli	CAVO STABILIZZATORE 2 RIENTRATO		9 m	1
WFC51A	1E0129-10	XZCP1264L10	[1SCMX4.16.14-A.620]	SC_STAB	Cavo lunghezza 10m - 5x0.34 - Connettore femmina M12 - Angolo 90°- 5 poli	CAVO TRAVERSA 2 RIENTRATA		6,5 m	1
WFC52	1E0694-10	XZCP0566L10	[1SCMX4.16.14-A.620]	SC_STAB	Cavo lunghezza 10m - 3x0.34 - Connettore femmina M8 - Dritto- 3 poli	CAVO STABILIZZATORE 3 RIENTRATO		8 m	1
WFC52A	1E0129-10	XZCP1264L10	[1SCMX4.16.14-A.620]	SC_STAB	Cavo lunghezza 10m - 5x0.34 - Connettore femmina M12 - Angolo 90°- 5 poli	CAVO TRAVERSA 3 RIENTRATA		5,5 m	1
WFC53	1E0694-5	XZCP0566L5	[1SCMX4.16.14-A.620]	SC_STAB	Cavo lunghezza 5m - 3x0.34 - Connettore femmina M8 - Dritto- 3 poli	CAVO STABILIZZATORE 4 RIENTRATO		5 m	1
WFC73	1E0129-10	XZCP1264L10	[1SCMX4.16.14-A.620]	SC_STAB	Cavo lunghezza 10m - 5x0.34 - Connettore femmina M12 - Angolo 90°- 5 poli			6 m	1
WFC74	1E0129-10	XZCP1264L10	[1SCMX4.16.14-A.620]	SC_STAB	Cavo lunghezza 10m - 5x0.34 - Connettore femmina M12 - Angolo 90°- 5 poli			6 m	1
WIN21	1E0129-10	XZCP1264L10	[1SCMX4.16.14-A.620]	SC_STAB	Cavo lunghezza 10m - 5x0.34 - Connettore femmina M12 - Angolo 90°- 5 poli	CAVO TORRETTA ENCODER CANALE A		6 m	1
WIN21	008420-07B	PCLT-07B	[1SCMX4.16.14-A.620]	SC_STAB	TUBO FLEX. COPRICAVI I-PCLT 07B	=	X	5 m	1
WPR03	1E0091	XZCP1164L5	[1SCMX4.16.14-A.620]	SC_STAB	Cavo lunghezza 5m - 5x0.34 - Connettore femmina M12 - Dritto- 5 poli	CAVO LIMITATORE STELO CANALE A		5 m	1
WPR03	008420-12B	PCLT-12B	[1SCMX4.16.14-A.620]	SC_STAB	TUBO FLEX. COPRICAVI I-PCLT 12B	=	X	4 m	1
WPR04	1E0091	XZCP1164L5	[1SCMX4.16.14-A.620]	SC_STAB	Cavo lunghezza 5m - 5x0.34 - Connettore femmina M12 - Dritto- 5 poli	CAVO LIMITATORE STELO CANALE B		5 m	1
WXY2	000352B	HO5VV-F	[1SCMX4.16.14-A.620]	SC_STAB	Cavo multipolare 2X1 NERO in bobina	CAVO CONNETTORE VALVOLA	X	5 m	1
WXY12	000352B	HO5VV-F	[1SCMX4.16.14-A.620]	SC_STAB	Cavo multipolare 2X1 NERO in bobina	=	X	5 m	1
XCAN1	1E0823-A	42/20600-00	[1SCMX4.16.14-A.620]	SC_STAB	CAVO SERIALE L=0,5METRI CON UN SOLO CONNETTORE SUB-D 9 POLI	CAN PRESA DIAGNOSTICA		0,5 m	1
XY2	009200-V	A1B0912LL	[1SCMX4.16.14-A.620]	SC_STAB	CONNETTORE PER EV CON DIODO	CONNETTORE VALVOLA			1
XY3	002401	A1B0912LL_1	[1SCMX4.16.14-A.620]	SC_STAB	CONNETTORE PER EV SENZA DIODO	=			1

Sede amm. e stab: Strada Statale, 114 - 12030 MANTA (CN). Tel: (+39)0175255211. Sede legale: Via dell'Offelera, 106 - 20047 BRUGHERIO (MI). www.multitelgroup.com
Proprietà della MULTITEL PAGLIERO S.P.A. Senza autorizzazione scritta della stessa, il presente disegno non potrà essere utilizzato. L'uso e la riproduzione è vietata.

Distinta articoli

SEF	Codice articolo		Luogo di montaggio		Descrizione	Funzione	Omesso in DB	Lunghezza	Q.tà
	MULTITEL	Produttore	Codice	Descr					
XY4	009200-V	A1B0912LL	[1SCMX4.16.14-A.620]	SC_STAB	CONNETTORE PER EV CON DIODO	CONNETTORE VALVOLA			1
XY5	009200-V	A1B0912LL	[1SCMX4.16.14-A.620]	SC_STAB	CONNETTORE PER EV CON DIODO	=			1
XY6	009200-V	A1B0912LL	[1SCMX4.16.14-A.620]	SC_STAB	CONNETTORE PER EV CON DIODO	=			1
XY7	009200-V	A1B0912LL	[1SCMX4.16.14-A.620]	SC_STAB	CONNETTORE PER EV CON DIODO	=			1
XY8	009200-V	A1B0912LL	[1SCMX4.16.14-A.620]	SC_STAB	CONNETTORE PER EV CON DIODO	=			1
XY9	009200-V	A1B0912LL	[1SCMX4.16.14-A.620]	SC_STAB	CONNETTORE PER EV CON DIODO	=			1
XY12	009200-V	A1B0912LL	[1SCMX4.16.14-A.620]	SC_STAB	CONNETTORE PER EV CON DIODO	=			1
XY21	009200-V	A1B0912LL	[1SCMX4.16.14-A.620]	SC_STAB	CONNETTORE PER EV CON DIODO	=			1
XY32	009200-V	A1B0912LL	[1SCMX4.16.14-A.620]	SC_STAB	CONNETTORE PER EV CON DIODO	=			1
XY33	009200-V	A1B0912LL	[1SCMX4.16.14-A.620]	SC_STAB	CONNETTORE PER EV CON DIODO	=			1
XY34	009200-V	A1B0912LL	[1SCMX4.16.14-A.620]	SC_STAB	CONNETTORE PER EV CON DIODO	=			1
XY35	009200-V	A1B0912LL	[1SCMX4.16.14-A.620]	SC_STAB	CONNETTORE PER EV CON DIODO	=			1
XY36	009200-V	A1B0912LL	[1SCMX4.16.14-A.620]	SC_STAB	CONNETTORE PER EV CON DIODO	=			1
XY37	009200-V	A1B0912LL	[1SCMX4.16.14-A.620]	SC_STAB	CONNETTORE PER EV CON DIODO	=			1
XY38	009200-V	A1B0912LL	[1SCMX4.16.14-A.620]	SC_STAB	CONNETTORE PER EV CON DIODO	=			1
XY39	009200-V	A1B0912LL	[1SCMX4.16.14-A.620]	SC_STAB	CONNETTORE PER EV CON DIODO	=			1
XY41	009200-V	A1B0912LL	[1SCMX4.16.14-A.620]	SC_STAB	CONNETTORE PER EV CON DIODO	CONNETTORE VALVOLA			1

Sede amm. e stab: Strada Statale, 114 - 12030 MANTA (CN). Tel: (+39)0175255211. Sede legale: Via dell'Offelera, 106 - 20047 BRUGHERIO (MI). www.multitelgroup.com
Proprietà della MULTITEL PAGLIERO S.P.A. Senza autorizzazione scritta della stessa, il presente disegno non potrà essere utilizzato. L'uso e la riproduzione è vietata.

MULTITEL SINCE 1911

REV. 0	18/05/2022	Dis. A.D.	Contr. M.Gr.	
REV. 0	18/05/2022	Dis. A.D.	App. M.Gr.	

MX4.16.14.706 | MX 235 | P C.e

DISTINTA ARTICOLI | NP C.f

Distinta articoli

SEF	Codice articolo		Luogo di montaggio		Descrizione	Funzione	Omesso in DB	Lunghezza	Q.tà
	MULTITEL	Produttore	Codice	Descr					
CPC1	000364	340K0003	[1SCMX4.16.14-D.594]	PT_CEST	CAVO 12x1	CAVO CESTO - PLANAR		3,5 m	1
EX_PLC	1SAT015	1SAT015	[1SCMX4.16.14-D.594]	PT_CEST	SCHEDA IO-EXTENDER CON FIRMWARE PER IMPIANTO CON SCHEDE SAET E CON CONNEETTORE MOLEX 72 PIN REV.F	CESTO ESPANSIONE			1
EX_PLC	1SAT011-CBK	34566-0103	[1SCMX4.16.14-D.594]	PT_CEST	CONNETTORE FEMMINA 73 PIN NERO	=			1
EX_PLC	1SAT011-COV	34565-0003	[1SCMX4.16.14-D.594]	PT_CEST	COVER PER CONNETTORE FEMMINA 73 PIN	=			1
HCA2	1E0832-12V	L8 TBF012SDK4V	[1SCMX4.16.14-D.594]	PT_CEST	LAMPADA SPIA VERDE 12V CON DIODO	BRACCIO PRINCIPALE ARTICOLAZIONE ATTIVA			1
HFB2	1E0832-12R	L8 TBF012SDK4R	[1SCMX4.16.14-D.594]	PT_CEST	LAMPADA SPIA ROSSA 12V CON DIODO	CESTO FUORIBOLLA			1
HLS2	1E0832-12R	L8 TBF012SDK4R	[1SCMX4.16.14-D.594]	PT_CEST	LAMPADA SPIA ROSSA 12V CON DIODO	LIMITATORE SBRACCIO			1
HTA2	1E0832-12V	L8 TBF012SDK4V	[1SCMX4.16.14-D.594]	PT_CEST	LAMPADA SPIA VERDE 12V CON DIODO	BRACCIO PRINCIPALE TELESCOPICO ATTIVO			1
J22	1E0255	SF 1209-TCN FTH L2 S 1M	[1SCMX4.16.14-D.594]	PT_CEST	JOYSTICK A EFFETTO HALI BIDIREZIONALE	BRACCIO PRINCIPALE ARTICOLAZIONE			1
J22	1E0255-C	L2S 1E0255	[1SCMX4.16.14-D.594]	PT_CEST	CAVO 5X0,25 + CONNETTORE + CRIMP PER MANIPOLATORE	=			1
J24	1E0255	SF 1209-TCN FTH L2 S 1M	[1SCMX4.16.14-D.594]	PT_CEST	JOYSTICK A EFFETTO HALI BIDIREZIONALE	BRACCIO JIB ARTICOLAZIONE			1
J24	1E0255-C	L2S 1E0255	[1SCMX4.16.14-D.594]	PT_CEST	CAVO 5X0,25 + CONNETTORE + CRIMP PER MANIPOLATORE	=			1
J25	1E0255	SF 1209-TCN FTH L2 S 1M	[1SCMX4.16.14-D.594]	PT_CEST	JOYSTICK A EFFETTO HALI BIDIREZIONALE	BRACCIO JIB TELESCOPICO			1
J25	1E0255-C	L2S 1E0255	[1SCMX4.16.14-D.594]	PT_CEST	CAVO 5X0,25 + CONNETTORE + CRIMP PER MANIPOLATORE	=			1
J26	1E0255	SF 1209-TCN FTH L2 S 1M	[1SCMX4.16.14-D.594]	PT_CEST	JOYSTICK A EFFETTO HALI BIDIREZIONALE	TORRETTA ROTAZIONE			1
J26	1E0255-C	L2S 1E0255	[1SCMX4.16.14-D.594]	PT_CEST	CAVO 5X0,25 + CONNETTORE + CRIMP PER MANIPOLATORE	=			1
MO_PLC	1E0662	MODEM CAN/GPRS/USB	[1SCMX4.16.14-D.594]	PT_CEST	GATEWAY CAN/GPRS/USB	MODEM			1
MO_PLC	1E0662-C8	39-01-2080	[1SCMX4.16.14-D.594]	PT_CEST	CONNETTORE 8PIN 39-01-2080 MOLEX	=			1
MO_PLC	1D65584	1D65584	[1SCMX4.16.14-D.594]	PT_CEST	STAFFA D65584 SUPP.MODEM cod1E0662-INDUSTRIA 4.0	=			1
PL_CESTO	1PL257	1PL257	[1SCMX4.16.14-D.594]	PT_CEST	PLACCA PT.CESTO MXE/MX 250 SCATOLA UNICA	PLACCA CESTO			1
PT_CESTO	1DB0000-35	1DB0000-35	[1SCMX4.16.14-D.594]	PT_CEST	COPERCHIO, FONDO E ACCESSORI PT_CESTO IN PLASTICA	PULSANTIERA CESTO			1
PT_CESTO	1DM0002-D	1DM0002-D	[1SCMX4.16.14-D.594]	PT_CEST	KIT MORSETTI WEIDMULLER MX235/MX250 SC_UNICA PT_CEST SAET	=			1
SAR2	1E0471	ZB5AS844	[1SCMX4.16.14-D.594]	PT_CEST	Pulsante di emergenza - Ø22	ARRESTO DI EMERGENZA			1
SAR2	1E0469	ZB5AZ009	[1SCMX4.16.14-D.594]	PT_CEST	Base porta contatti (3 posti)	=			1
SAR2	004588	ZBE102	[1SCMX4.16.14-D.594]	PT_CEST	CONTATTO AUX NC	=			1
SAR2	004588-1	ZBE101	[1SCMX4.16.14-D.594]	PT_CEST	CONTATTO AUX NO	=			1
SCB2	1E0467	ZB5AW333	[1SCMX4.16.14-D.594]	PT_CEST	PULSANTE LUMINOSO VERDE- monostabile - Ø22	CENTRAGGIO BRACCIO / MESSA A RIPOSO AUTOMATICO			1
SCB2	1E0469	ZB5AZ009	[1SCMX4.16.14-D.594]	PT_CEST	Base porta contatti (3 posti)	=			1
SCB2	004588-1	ZBE101	[1SCMX4.16.14-D.594]	PT_CEST	CONTATTO AUX NO	=			2
SCB2	1E0468-12	ZBVJ3	[1SCMX4.16.14-D.594]	PT_CEST	LED VERDE 12V E2 PER COMPONENTI Ø22	=			1

Sede amm. e stab: Strada Statale, 114 - 12030 MANTA (CN). Tel: (+39)0175255211. Sede legale: Via dell'Offelera, 106 - 20047 BRUGHERIO (MI). www.multitelgroup.com
Proprietà della MULTITEL PAGLIERO S.P.A. Senza autorizzazione scritta della stessa, il presente disegno non potrà essere utilizzato. L'uso e la riproduzione è vietata.

Distinta articoli

SEF	Codice articolo		Luogo di montaggio		Descrizione	Funzione	Omesso in DB	Lunghezza	Q.tà
	MULTITEL	Produttore	Codice	Descr					
SCB2	1E0284	ZBPA	[1SCMX4.16.14-D.594]	PT_CEST	CAPPUCCIO PROTETTIVO PULSANTE	CENTRAGGIO BRACCIO / MESSA A RIPOSO AUTOMATICO			1
SLC2	1E0250-2	647H/2	[1SCMX4.16.14-D.594]	PT_CEST	SWITCH ON-OFF-ON 2 VIE MONOSTABILE	CESTO LIVELLAMENTO			1
SLC2	1E0251	U1151	[1SCMX4.16.14-D.594]	PT_CEST	CAPPUCCIO PROTETTIVO IN SILICONE	=			1
SLM2	1E0474-N	ZB5AA2	[1SCMX4.16.14-D.594]	PT_CEST	PULSANTE ZB5AA2 NERO (RASATO) E2	LIVELLAMENTO MANUALE			1
SLM2	1E0469	ZB5AZ009	[1SCMX4.16.14-D.594]	PT_CEST	Base porta contatti (3 posti)	=			1
SLM2	004588	ZBE102	[1SCMX4.16.14-D.594]	PT_CEST	CONTATTO AUX NC	=			1
SLM2	004588-1	ZBE101	[1SCMX4.16.14-D.594]	PT_CEST	CONTATTO AUX NO	=			2
SLM2	1E0284	ZBPA	[1SCMX4.16.14-D.594]	PT_CEST	CAPPUCCIO PROTETTIVO PULSANTE	=			1
SLM2	1PL322	1PL322	[1SCMX4.16.14-D.594]	PT_CEST	PLACCA ADESIVA PULSANTE ABILITA LIVELLAMENTO CESTO	=			1
SR21	002823-26MA	002823-26MA	[1SCMX4.16.14-D.594]	PT_CEST	SCHEDA RESISTENZE-PARTITORI-DIODI	SCHEDA COMPONENTI PASSIVI			1
SRC2	1E0250-2	647H/2	[1SCMX4.16.14-D.594]	PT_CEST	SWITCH ON-OFF-ON 2 VIE MONOSTABILE	CESTO ROTAZIONE			1
SRC2	1E0251	U1151	[1SCMX4.16.14-D.594]	PT_CEST	CAPPUCCIO PROTETTIVO IN SILICONE	=			1
SSS2	1E0250-1	637H/2	[1SCMX4.16.14-D.594]	PT_CEST	SWITCH ON-OFF-ON 1 VIA MONOSTABILE	START / STOP			1
SSS2	1E0251	U1151	[1SCMX4.16.14-D.594]	PT_CEST	CAPPUCCIO PROTETTIVO IN SILICONE	=			1
XCAN2	1E0823-A	42/20600-00	[1SCMX4.16.14-D.594]	PT_CEST	CAVO SERIALE L=0,5METRI CON UN SOLO CONNETTORE SUB-D 9 POLI	CAN PRESA DIAGNOSTICA		0,5 m	1

Sede amm. e stab: Strada Statale, 114 - 12030 MANTA (CN). Tel: (+39)0175255211. Sede legale: Via dell'Offelera, 106 - 20047 BRUGHERIO (MI). www.multitelgroup.com
Proprietà della MULTITEL PAGLIERO S.P.A. Senza autorizzazione scritta della stessa, il presente disegno non potrà essere utilizzato. L'uso e la riproduzione è vietata.

MULTITEL SINCE 1911

REV. 0	18/05/2022	Dis. A.D.	Contr. M.Gr.	
REV. 0	18/05/2022	Dis. A.D.	App. M.Gr.	

MX4.16.14.706 | MX 235 | P C.g

DISTINTA ARTICOLI | NP C.h

Distinta articoli

SEF	Codice articolo		Luogo di montaggio		Descrizione	Funzione	Omesso in DB	Lunghezza	Q.tà
	MULTITEL	Produttore	Codice	Descr					
CEL1	000364-1	C24G01210151699	[1LMMX4.16.14-CT.366]	LM_CTRL	CAVO 12G1, POSA FISSA, ISOLAMENTO GRIGIO				1
DEX1	1I0024-4	MB25/2	[1LMMX4.16.14-CT.366]	LM_CTRL	DISTRIBUTORE STABIILIZZAZIONE MANUALE				1
DEX1	1VA0156	250300	[1LMMX4.16.14-CT.366]	LM_CTRL	TAPPO H/25 CARRY OVER (250300)				1
DMO1	1I0003-11	T-0695	[1LMMX4.16.14-CT.366]	LM_CTRL	DISTR.IDR.MODULARE MOVIMENTI MX D1112050005CP	MOVIMENTI			1
DST1	008240-9	MB25/4	[1LMMX4.16.14-CT.366]	LM_CTRL	DISTRIBUTORE STABIILIZZAZIONE MANUALE	STABILIZZATORI			1
FLT1	1I0031	FMM0502BACA25NP07	[1LMMX4.16.14-CT.366]	LM_CTRL	FILTRO FMM 050-2 BA C A 25 N PXX SPEC+INDIC.U7HP01	FILTRO			1
H2S1	1E0573	T40.020.001	[1LMMX4.16.14-CT.366]	LM_CTRL	LUCE LATER.LED TONDA T40.020.001 12/24V APPOGGI	STABILIZZATORE 2 LAMPEGGIANTI / AREA LAVORO			1
H3S1	1E0573	T40.020.001	[1LMMX4.16.14-CT.366]	LM_CTRL	LUCE LATER.LED TONDA T40.020.001 12/24V APPOGGI	STABILIZZATORE 3 LAMPEGGIANTI / AREA LAVORO			1
IN05	1ESA018-A	1ESA018-A	[1LMMX4.16.14-CT.366]	LM_CTRL	CENTRALINA BOLLA BIASSIALE	VEICOLO ANGOLO ANTERIORE X			1
IN21	1E0812	WDGA-58A-10-1218-COA-B00-CC5-M66	[1LMMX4.16.14-CT.366]	LM_CTRL	ENCODER WACHENDORFF S/RALLA META CON RESISTENZA DI TERMINAZIONE	ENCODER TORRETTA CANALE A			1
POE1	1UA25552	BPS28 200BPS02800	[1LMMX4.16.14-CT.366]	LM_CTRL	POMPA BPS28 (200BPS02800) (EX XBS28)	POMPA	X		1
POM1	1UA25554	6077.0033.10.05	[1LMMX4.16.14-CT.366]	LM_CTRL	POMPA A MANO	POMPA A MANO			1
POM1	1UA25554-L	6800.0009.00.00	[1LMMX4.16.14-CT.366]	LM_CTRL	LEVA POMPA A MANO	=			1
PR03	1E0672	F067420 KH-E-3-Z-B1 6D-M-V-672	[1LMMX4.16.14-CT.366]	LM_CTRL	TRASDUTTORE PRESSIONE 160 BAR, CON CONNETTORE	BRACCIO JIB TRASDUTTORE 1 STELO			1
PR04	1E0672	F067420 KH-E-3-Z-B1 6D-M-V-672	[1LMMX4.16.14-CT.366]	LM_CTRL	TRASDUTTORE PRESSIONE 160 BAR, CON CONNETTORE	BRACCIO JIB TRASDUTTORE 2 STELO			1
VCT1	001850	00617548	[1LMMX4.16.14-CT.366]	LM_CTRL	SARACINESCA F-F 1" con dado di manovra	CONTROTELAIO			1
VCT1	001417	D23238	[1LMMX4.16.14-CT.366]	LM_CTRL	MANICOTTO RIT.OLIO 1' D23238	=			1
VCT2	1D73148	1D73148	[1LMMX4.16.14-CT.366]	LM_CTRL	COLLETTORE ASPIR.1"GAS SAE100R4 D73148	=			1
VCT3	002128	F289413000	[1LMMX4.16.14-CT.366]	LM_CTRL	VALVOLA SELETTRICE VT 3/8' (FPT3/8)	=			1
VCT7	1I0163	YVT12001800	[1LMMX4.16.14-CT.366]	LM_CTRL	PLUG G1/8 NPT DIN906 YVT12001800	=			1
VCT14	1VA0065	1003502710	[1LMMX4.16.14-CT.366]	LM_CTRL	VALVOLA RIDUTTRICE DI FLUSSO COMPENSATA 0,8 LITRI	=			1
VCT15	1VA0089	FPMD15CP10 + FP-22-CP-S08-16	[1LMMX4.16.14-CT.366]	LM_CTRL	VALVOLA VEI + BLOCCO FPMD15CP10 + FP-22-CP-S08-16 CON BOBINA	=			1
VCT17	1COP498	1COP498	[1LMMX4.16.14-CT.366]	LM_CTRL	MANICOTTO 3/4-AVVITATO x SERB.PLASTICA (FIL.)	=			1
VCT18	002106	FPR 1/4	[1LMMX4.16.14-CT.366]	LM_CTRL	VALVOLA UNIDIREZIONALE 1/4' ISCA 10 (FPR 1/4)	=			1
VCT20	002212-1	FPSQB-D-30-CB-3/8-20	[1LMMX4.16.14-CT.366]	LM_CTRL	VALVOLA DI SEQUENZA	=			1
VEX1	1VA0119	FP-16C-0008-B	[1LMMX4.16.14-CT.366]	LM_CTRL	VALVOLA REGOLATRICE DI FLUSSO PER STAB 2 EX	TRAVERSE			1
VST1	004978	FX50411D01	[1LMMX4.16.14-CT.366]	LM_CTRL	VALVOLA PIEDI DOPPIA FLANGIATA	STABILIZZATORI			1
VST2	004978	FX50411D01	[1LMMX4.16.14-CT.366]	LM_CTRL	VALVOLA PIEDI DOPPIA FLANGIATA	STABILIZZATORI			1
VST3	004978	FX50411D01	[1LMMX4.16.14-CT.366]	LM_CTRL	VALVOLA PIEDI DOPPIA FLANGIATA	STABILIZZATORI			1
VST4	004978	FX50411D01	[1LMMX4.16.14-CT.366]	LM_CTRL	VALVOLA PIEDI DOPPIA FLANGIATA	STABILIZZATORI			1

Sede amm. e stab: Strada Statale, 114 - 12030 MANTA (CN). Tel: (+39)0175255211. Sede legale: Via dell'Offelera, 106 - 20047 BRUGHERIO (MI). www.multitelgroup.com
Proprietà della MULTITEL PAGLIERO S.P.A. Senza autorizzazione scritta della stessa, il presente disegno non potrà essere utilizzato. L'uso e la riproduzione è vietata.

Distinta articoli

SEF	Codice articolo		Luogo di montaggio		Descrizione	Funzione	Omesso in DB	Lunghezza	Q.tà
	MULTITEL	Produttore	Codice	Descr					
Y2	1VA0094	FP-22-CP-S08-16-P	[1LMMX4.16.14-CT.366]	LM_CTRL	VALVOLA VEI FP-22-CP-S08-16-P	BRACCIO MOVIMENTI ABILITATI			1
Y2	1E0348-12	C13A20HA	[1LMMX4.16.14-CT.366]	LM_CTRL	BOBINA 12V	=			1
Y39	1VA0086	FP-22-CP-S08-16	[1LMMX4.16.14-CT.366]	LM_CTRL	VALVOLA VEI NO SENZA COMANDO MANUALE	BRACCIO PRINCIPALE LIMITATORE TELESCOPICO USCITA			1
Y39	1E0348-12	C13A20HA	[1LMMX4.16.14-CT.366]	LM_CTRL	BOBINA 12V	=			1
Y41	1I0077	D8E13AAA16	[1LMMX4.16.14-CT.366]	LM_CTRL	VALVOLA DEVIATRICE DI FLUSSO 3/8	SCAMBIO OLIO STABILIZZATORI / BRACCIO			1

Sede amm. e stab: Strada Statale, 114 - 12030 MANTA (CN). Tel: (+39)0175255211. Sede legale: Via dell'Offelera, 106 - 20047 BRUGHERIO (MI). www.multitelgroup.com
Proprietà della MULTITEL PAGLIERO S.P.A. Senza autorizzazione scritta della stessa, il presente disegno non potrà essere utilizzato. L'uso e la riproduzione è vietata.

MULTITEL SINCE 1911

REV. 0	18/05/2022	Dis. A.D.	Contr. M.Gr.	
REV. 0	18/05/2022	Dis. A.D.	App. M.Gr.	

MX4.16.14.706 | MX 235 | P C.i

DISTINTA ARTICOLI | NP C.j

Distinta articoli

SEF	Codice articolo		Luogo di montaggio		Descrizione	Funzione	Omesso in DB	Lunghezza	Q.tà
	MULTITEL	Produttore	Codice	Descr					
FC4	1E0798-1	XCSDMP790L01M1	[1LMMX4.16.14-BB.0]	LM_BLBA	SENSORE MAGNETICO DI SICUREZZA XCSDMP790L01M1 2NO CON CONNETTORE M12	BRACCIO PRINCIPALE ARTICOLAZIONE ALTA			1

Sede amm. e stab: Strada Statale, 114 - 12030 MANTA (CN). Tel: (+39)0175255211. Sede legale: Via dell'Offelera, 106 - 20047 BRUGHERIO (MI). www.multitelgroup.com
Proprietà della MULTITEL PAGLIERO S.P.A. Senza autorizzazione scritta della stessa, il presente disegno non potrà essere utilizzato. L'uso e la riproduzione è vietata.

MULTITEL SINCE 1911

REV. 0	18/05/2022	Dis. A.D.	Contr. M.Gr.	
REV. 0	18/05/2022	Dis. A.D.	App. M.Gr.	

MX4.16.14.706 | MX 235 | P C.j

DISTINTA ARTICOLI | NP C.k

Distinta articoli

SEF	Codice articolo		Luogo di montaggio		Descrizione	Funzione	Omesso in DB	Lunghezza	Q.tà
	MULTITEL	Produttore	Codice	Descr					
CBG1	000363	CVFROR57G1M1	[1LMMX4.16.14-BP.0]	LM_BRPR	CAVO 7x1	CAVO VERSO GIUNZIONE TORRETTA		7 m	1
CBT1	008702	540K0006	[1LMMX4.16.14-BP.0]	LM_BRPR	CAVO MULTIPOLARE 6x1 + 6x0,5 + (4x0,22)	CAVO BASE - TRAPEZIO / ARTICOLAZIONE			1
CBT2	000364	340K0003	[1LMMX4.16.14-BP.0]	LM_BRPR	CAVO 12x1	=			1
CSN1A	008700	540K0004	[1LMMX4.16.14-BP.0]	LM_BRPR	CAVO MULTIPOLARE 28x0,5 + (4x0,22)	CAVO SC STAB - CESTO			1
FC14	1E0065	ZCMD29	[1LMMX4.16.14-BP.0]	LM_BRPR	CORPO 2NC SCATTO RAPIDO	BRACCIO PRINCIPALE TELESCOPICO RIENTRATO			1
FC14	1E0066	ZCMC29L7	[1LMMX4.16.14-BP.0]	LM_BRPR	CAVO 2NC L 7 m_ PER FINECORSA ZCMD29	=		7 m	1
FC14	1E0004	ZCE01	[1LMMX4.16.14-BP.0]	LM_BRPR	TESTA ROTANTE	=			1
FC14	1E0009	ZCY16	[1LMMX4.16.14-BP.0]	LM_BRPR	LEVA ROTANTE	=			1
FC15	1E0065	ZCMD29	[1LMMX4.16.14-BP.0]	LM_BRPR	CORPO 2NC SCATTO RAPIDO	BRACCIO PRINCIPALE TELESCOPICO RIENTRATO			1
FC15	1E0066	ZCMC29L7	[1LMMX4.16.14-BP.0]	LM_BRPR	CAVO 2NC L 7 m_ PER FINECORSA ZCMD29	=		7 m	1
FC15	1E0004	ZCE01	[1LMMX4.16.14-BP.0]	LM_BRPR	TESTA ROTANTE	=			1
FC15	1E0009	ZCY16	[1LMMX4.16.14-BP.0]	LM_BRPR	LEVA ROTANTE	=			1
VBP1	1VA0055	F425441306	[1LMMX4.16.14-BP.0]	LM_BRPR	VALVOLA OVERCENTER_SINGOLA_FPO 50 S T 3/8 1F 35 SP-10M	BRACCIO PRINCIPALE ARTICOLAZIONE	X		1
VBP2	1VA0056	FPOFB 35S 3/8 1F	[1LMMX4.16.14-BP.0]	LM_BRPR	VALVOLA FPOFB 35S 3/8 1F 35 350 SP 11D	BRACCIO PRINCIPALE ARTICOLAZIONE	X		1
VTB1	1VA0055-3	F425441305	[1LMMX4.16.14-BP.0]	LM_BRPR	VALVOLA OVERCENTER_SINGOLA_FPO 50 S T 3/8 1F 20 200 SP-10M	BRACCIO PRINCIPALE TELESCOPICO	X		1
VTB2	1VA0010	F062431305	[1LMMX4.16.14-BP.0]	LM_BRPR	VALVOLA DI SEQUENZA VSQ-20-LM-38 0TS101000210030	BRACCIO PRINCIPALE TELESCOPICO			1

Sede amm. e stab: Strada Statale, 114 - 12030 MANTA (CN). Tel: (+39)0175255211. Sede legale: Via dell'Offelera, 106 - 20047 BRUGHERIO (MI). www.multitelgroup.com
Proprietà della MULTITEL PAGLIERO S.P.A. Senza autorizzazione scritta della stessa, il presente disegno non potrà essere utilizzato. L'uso e la riproduzione è vietata.

MULTITEL SINCE 1911

REV. 0	18/05/2022	Dis. A.D.	Contr. M.Gr.	
REV. 0	18/05/2022	Dis. A.D.	App. M.Gr.	

MX4.16.14.706 | MX 235 | P C.k

DISTINTA ARTICOLI | NP C.I

Distinta articoli

SEF	Codice articolo		Luogo di montaggio		Descrizione	Funzione	Omesso in DB	Lunghezza	Q.tà
	MULTITEL	Produttore	Codice	Descr					
FC11	1E0483	ZCMD37	[1LMMX4.16.14-TP.0]	LM_TRAP	CORPO METALLO CONTATTI 2NC+1NO AZIONE LENTA	FINECORSA MINIMA ALTEZZA ARTICOLAZIONE			1
FC11	1E0480	ZCMC37L5	[1LMMX4.16.14-TP.0]	LM_TRAP	CAVO 2NC + 1NO L 5 m_ PER FINECORSA ZCMD37	=		5 m	1
FC11	1E0004	ZCE01	[1LMMX4.16.14-TP.0]	LM_TRAP	TESTA ROTANTE	=			1
FC11	1E0009	ZCY16	[1LMMX4.16.14-TP.0]	LM_TRAP	LEVA ROTANTE	=			1
FC36	1E0063	BES M18MI-PSC80B-BV05	[1LMMX4.16.14-TP.0]	LM_TRAP	Ø18 LUNGH=50mm USCITA CAVO- CONTATTO NO	BRACCIO CENTRALE RIFASAMENTO		5 m	1
FC41	1ESA013	1ESA013	[1LMMX4.16.14-TP.0]	LM_TRAP	SENSORE D'ANGOLO +/-10° CON USCITE SU CONTATTI NC	TRAPEZIONE BOLLA INCLINAZIONE		6 m	1
FC65	1E0065	ZCMD29	[1LMMX4.16.14-TP.0]	LM_TRAP	CORPO 2NC SCATTO RAPIDO	BRACCIO JIB ARTICOLAZIONE ALTA			1
FC65	1E0066	ZCMC29L7	[1LMMX4.16.14-TP.0]	LM_TRAP	CAVO 2NC L 7 m_ PER FINECORSA ZCMD29	=		7 m	1
FC65	1E0004	ZCE01	[1LMMX4.16.14-TP.0]	LM_TRAP	TESTA ROTANTE	=			1
FC65	1E0009	ZCY16	[1LMMX4.16.14-TP.0]	LM_TRAP	LEVA ROTANTE	=			1
VTR1	1VA0056	FPOFB 35S 3/8 1F	[1LMMX4.16.14-TP.0]	LM_TRAP	VALVOLA FPOFB 35S 3/8 1F 35 350 SP 11D	TRAPEZIO	X		1
VTR2	1VA0055	F425441306	[1LMMX4.16.14-TP.0]	LM_TRAP	VALVOLA OVERCENTER_SINGOLA_FPO 50 S T 3/8 1F 35 SP-10M	TRAPEZIO	X		1
WY40	000352B	HO5VV-F	[1LMMX4.16.14-TP.0]	LM_TRAP	Cavo multipolare 2X1 NERO in bobina	CAVO CONNETTORE VALVOLA	X	1,2 m	1
XY40	009200-V	A1B0912LL	[1LMMX4.16.14-TP.0]	LM_TRAP	CONNETTORE PER EV CON DIODO	CONNETTORE VALVOLA			1
Y40	1VA0075	FP-22-CP-S08-08-S	[1LMMX4.16.14-TP.0]	LM_TRAP	CARTUCCIA VALVOLA VEI NC_ VALVOLA VEI FP-22-CP-S08-08-S	BRACCIO PRINCIPALE INTERRUZIONE ARTICOLAZIONE SALITA			1
Y40	1E0348-12	C13A20HA	[1LMMX4.16.14-TP.0]	LM_TRAP	BOBINA 12V	=			1
Y40	1VA0102	1000900330	[1LMMX4.16.14-TP.0]	LM_TRAP	BLOCCHETTO PER 1 VEI_ ATTACCHI G 3/8 PER CAVITA' SAE 08/2_2VIE	=			1

Sede amm. e stab: Strada Statale, 114 - 12030 MANTA (CN). Tel: (+39)0175255211. Sede legale: Via dell'Offelera, 106 - 20047 BRUGHERIO (MI). www.multitelgroup.com
Proprietà della MULTITEL PAGLIERO S.P.A. Senza autorizzazione scritta della stessa, il presente disegno non potrà essere utilizzato. L'uso e la riproduzione è vietata.

MULTITEL SINCE 1911

REV. 0	18/05/2022	Dis. A.D.	Contr. M.Gr.	
REV. 0	18/05/2022	Dis. A.D.	App. M.Gr.	

MX4.16.14.706 | MX 235 | P C.I

DISTINTA ARTICOLI | NP C.m

Distinta articoli

SEF	Codice articolo		Luogo di montaggio		Descrizione	Funzione	Omesso in DB	Lunghezza	Q.tà
	MULTITEL	Produttore	Codice	Descr					
CSN1B	008700	540K0004	[1LMMX4.16.14-JB.0]	LM_BJIB	CAVO MULTIPOLARE 28x0,5 + (4x0,22)	CAVO SC STAB - CESTO			1
FC66	1E0065	ZCMD29	[1LMMX4.16.14-JB.0]	LM_BJIB	CORPO 2NC SCATTO RAPIDO	BRACCIO JIB TELESCOPICO 50%			1
FC66	1E0066	ZCMC29L7	[1LMMX4.16.14-JB.0]	LM_BJIB	CAVO 2NC L 7 m_ PER FINECORSA ZCMD29	=			1
FC66	1E0004	ZCE01	[1LMMX4.16.14-JB.0]	LM_BJIB	TESTA ROTANTE	=			1
FC66	1E0009	ZCY16	[1LMMX4.16.14-JB.0]	LM_BJIB	LEVA ROTANTE	=			1
IN03	1E0907	GIBFV060000LA1000 00X20	[1LMMX4.16.14-JB.0]	LM_BJIB	SENSORE DI INCLINAZIONE - RANGE MISURAZIONE: ±60° - OUTPUT: 0,5-4,5V - CABLE 2m	BRACCIO JIB ANGOLO CANALE A		2 m	1
IN04	1E0907	GIBFV060000LA1000 00X20	[1LMMX4.16.14-JB.0]	LM_BJIB	SENSORE DI INCLINAZIONE - RANGE MISURAZIONE: ±60° - OUTPUT: 0,5-4,5V - CABLE 2m	BRACCIO JIB ANGOLO CANALE B		2 m	1
PR01	1E0672	F067420 KH-E-3-Z-B1 6D-M-V-672	[1LMMX4.16.14-JB.0]	LM_BJIB	TRASDUTTORE PRESSIONE 160 BAR, CON CONNETTORE	BRACCIO JIB TRASDUTTORE 1 FONDELLO			1
PR02	1E0672	F067420 KH-E-3-Z-B1 6D-M-V-672	[1LMMX4.16.14-JB.0]	LM_BJIB	TRASDUTTORE PRESSIONE 160 BAR, CON CONNETTORE	BRACCIO JIB TRASDUTTORE 2 FONDELLO			1
VJB1	1VA0055	F425441306	[1LMMX4.16.14-JB.0]	LM_BJIB	VALVOLA OVERCENTER_SINGOLA_FPO 50 S T 3/8 1F 35 SP-10M	BRACCIO JIB ARTICOLAZIONE	X		1
VTJ1	1VA0055-3	F425441305	[1LMMX4.16.14-JB.0]	LM_BJIB	VALVOLA OVERCENTER_SINGOLA_FPO 50 S T 3/8 1F 20 200 SP-10M	BRACCIO JIB TELESCOPICO	X		1
VTJ2	1VA0010	F062431305	[1LMMX4.16.14-JB.0]	LM_BJIB	VALVOLA DI SEQUENZA VSQ-20-LM-38 0TS101000210030	BRACCIO JIB TELESCOPICO			1
WPR01	1E0091	BAL.BCC09H5	[1LMMX4.16.14-JB.0]	LM_BJIB	Cavo lunghezza 5m - 5X0.34 - Connettore femmina M12 - Dritto- 5 poli+	CAVO LIMITATORE FONDELLO CANALE A		5 m	1
WPR01	008420-12B	PCLT-12B	[1LMMX4.16.14-JB.0]	LM_BJIB	TUBO FLEX. COPRICAVI I-PCLT 12B	=	X		1
WPR02	1E0091	BAL.BCC09H5	[1LMMX4.16.14-JB.0]	LM_BJIB	Cavo lunghezza 5m - 5X0.34 - Connettore femmina M12 - Dritto- 5 poli+	CAVO LIMITATORE FONDELLO CANALE B		5 m	1

Sede amm. e stab: Strada Statale, 114 - 12030 MANTA (CN). Tel: (+39)0175255211. Sede legale: Via dell'Offelera, 106 - 20047 BRUGHERIO (MI). www.multitelgroup.com
Proprietà della MULTITEL PAGLIERO S.P.A. Senza autorizzazione scritta della stessa, il presente disegno non potrà essere utilizzato. L'uso e la riproduzione è vietata.

Distinta articoli

SEF	Codice articolo		Luogo di montaggio		Descrizione	Funzione	Omesso in DB	Lunghezza	Q.tà
	MULTITEL	Produttore	Codice	Descr					
CCL1	000364	340K0003	[1LMMX4.16.14-CE.0]	LM_CEST	CAVO 12x1	CAVO CESTO - ELTVs CESTO		4 m	1
DCE1	1VA0025-2	P15111996	[1LMMX4.16.14-CE.0]	LM_CEST	DISTRIBUTORE LIVELLAMENTO CESTO	CESTO			1
FC28	1E0691	XS7F1A1PAL5	[1LMMX4.16.14-CE.0]	LM_CEST	PROXIMITY 1NO _ CAVO 5 m	CESTO RUOTATO A SINISTRA			1
FC29	1E0691	XS7F1A1PAL5	[1LMMX4.16.14-CE.0]	LM_CEST	PROXIMITY 1NO _ CAVO 5 m	CESTO RUOTATO A DESTRA			1
PL_PLC	0ESA005-B	PRO0020D00AD	[1LMMX4.16.14-CE.0]	LM_CEST	SCHEDA LIVELLAMENTO CESTO CON ACCELEROMETRI	CESTO SCHEDA LIVELLAMENTO			1
VLC1	1HYD1679/M	FX50413A01	[1LMMX4.16.14-CE.0]	LM_CEST	VALVOLA OVERCENTER MARTINETTO LIVELLAMENTO CESTO		X		1
VRC1	1VA0142	FP-17L-0006	[1LMMX4.16.14-CE.0]	LM_CEST	BLOCCO FP-17L-0006	CESTO ROTAZIONE			1
XY22	002401	A1B0912LL_1	[1LMMX4.16.14-CE.0]	LM_CEST	CONNETTORE PER EV SENZA DIODO	CESTO LIVELLAMENTO AVANTI (VALVOLA SU CESTO)			1
XY23	002401	A1B0912LL_1	[1LMMX4.16.14-CE.0]	LM_CEST	CONNETTORE PER EV SENZA DIODO	CESTO LIVELLAMENTO INDIETRO (VALVOLA SU CESTO)			1
XY24	009200-V	A1B0912LL	[1LMMX4.16.14-CE.0]	LM_CEST	CONNETTORE PER EV CON DIODO	CESTO ROTAZIONE ORARIA (VALVOLA SU CESTO)			1
XY25	009200-V	A1B0912LL	[1LMMX4.16.14-CE.0]	LM_CEST	CONNETTORE PER EV CON DIODO	CESTO ROTAZIONE ANTIORARIA (VALVOLA SU CESTO)			1

Sede amm. e stab: Strada Statale, 114 - 12030 MANTA (CN). Tel: (+39)0175255211. Sede legale: Via dell'Offelera, 106 - 20047 BRUGHERIO (MI). www.multitelgroup.com
Proprietà della MULTITEL PAGLIERO S.P.A. Senza autorizzazione scritta della stessa, il presente disegno non potrà essere utilizzato. L'uso e la riproduzione è vietata.

MULTITEL SINCE 1911

REV. 0	18/05/2022	Dis. A.D.	Contr. M.Gr.	
REV. 0	18/05/2022	Dis. A.D.	App. M.Gr.	

MX4.16.14.706 | MX 235 | P C.n

DISTINTA ARTICOLI | NP

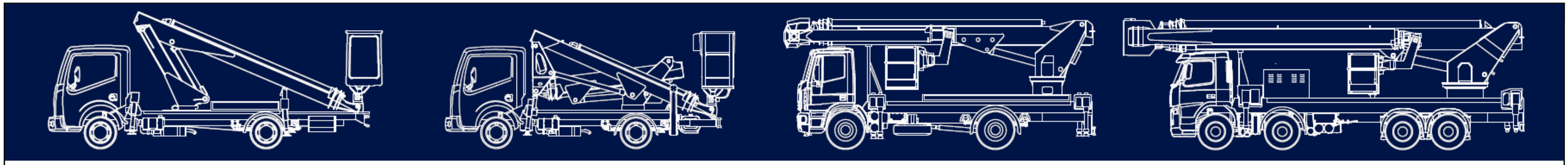

MULTITEL SINCE 1911

UTI

Ufficio Tecnico Impianti

IMPIANTO ELETTRICO E IDRAULICO

IMPIANTO 230V - 1SC0160

100562-5R00

REV.: 0

13/10/2021

Numero pagine 11

MULTITEL PAGLIERO S.P.A.
Capitale sociale 5.000.000 € i.v.
CF e P.IVA IT00185720042
Reg. Impr. Monza e Brianza 00185720042 REA MB-869555

Direzione e amministrazione:
Strada Statale, 114
12030 MANTA (CN) ITALIA
Tel. 0175255211 Fax 0175255255

Filiali:
C.so Piemonte, 54
10099 S.MAURO T.SE (TO)
Tel. 0112236792 Fax 0112236761

Via dell'Offelera, 106
20861 BRUGHERIO (MB)
Tel. 039883393-4 Fax 0392872140

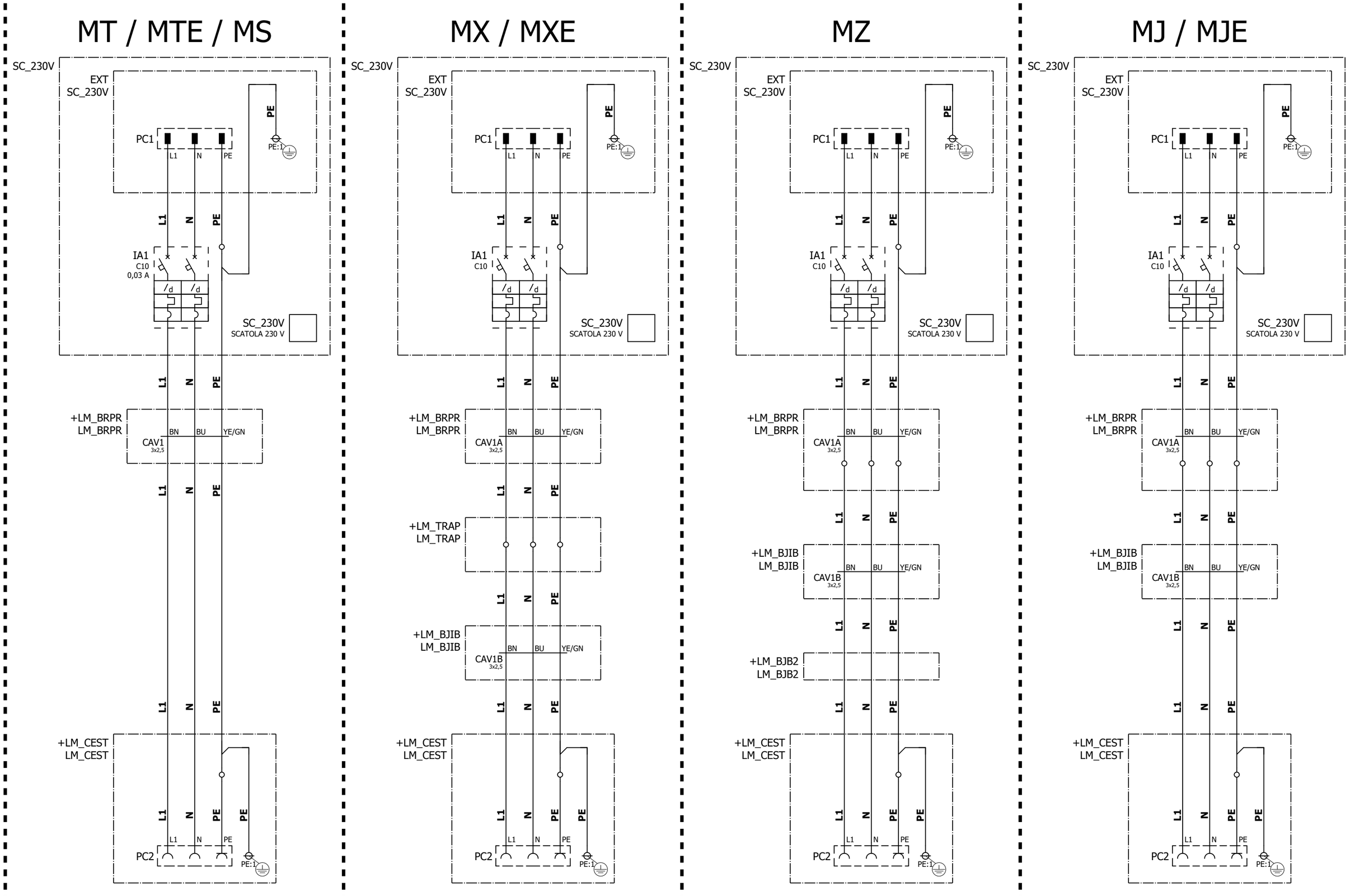

Sede amm. e stab: Strada Statale, 114 - 12030 MANTA (CN). Tel: (+39)0175255211. Sede legale: Via dell'Offelera, 106 - 20047 BRUGHERIO (MI). www.multitelgroup.com
Proprietà della MULTITEL PAGLIERO S.P.A. Senza autorizzazione scritta della stessa, il presente disegno non potrà essere utilizzato. L'uso e la riproduzione è vietata.

MULTITEL SINCE 1911

[1SC0160]		SC_230V		
REV. 0	13/10/2021	Dis. M.Gi.	Contr. R.B.	
REV. 0	13/10/2021	Dis. M.Gi.	Ap. R.B.	

100562-5R00

IMPIANTO 230V

IMPIANTO 230V - 1SC0160

NP B

Schema cablaggio

Cavo: **CAV1**	Montaggio: **LM_BRPR**		CAVO VARI 230V
Codice **008097-1**	Formazione **3** x **2,5**	Lunghezza m	Rif. 1.2:C

# FILO	# IMPIANTO	# PARTENZA		# DESTINAZIONE	
BU	N	+[1SC0160]-IA1	1.2:C	+LM_CEST-PC2:N	1.2:F
BN	L1	+[1SC0160]-IA1	1.2:C	+LM_CEST-PC2:L1	1.2:F
YE/GN	PE	+[1SC0160]-IA1	1.2:B		1.2:E

Note:

Cavo: **CAV1A**	Montaggio: **LM_BRPR**		CAVO VARI 230V
Codice **008097-1**	Formazione **3** x **2,5**	Lunghezza m	Rif. 1.4:C

# FILO	# IMPIANTO	# PARTENZA		# DESTINAZIONE	
BU	N		1.4:D	+[1SC0160]-IA1	1.4:C
BN	L1		1.4:D	+[1SC0160]-IA1	1.4:C
YE/GN	PE		1.4:D	+[1SC0160]-IA1	1.4:B

Note:

Cavo: **CAV1B**	Montaggio: **LM_BJIB**		CAVO VARI 230V
Codice **008097-1**	Formazione **3** x **2,5**	Lunghezza m	Rif. 1.4:E

# FILO	# IMPIANTO	# PARTENZA		# DESTINAZIONE	
BU	N		1.4:D	+LM_CEST-PC2:N	1.4:F
BN	L1		1.4:D	+LM_CEST-PC2:L1	1.4:F
YE/GN	PE		1.4:D		1.4:E

Note:

Sede amm. e stab: Strada Statale, 114 - 12030 MANTA (CN). Tel: (+39)0175255211. Sede legale: Via dell'Offelera, 106 - 20047 BRUGHERIO (MI). www.multitelgroup.com
Proprietà della MULTITEL PAGLIERO S.P.A. Senza autorizzazione scritta della stessa, il presente disegno non potrà essere utilizzato. L'uso e la riproduzione è vietata.

Legenda armadio elettrico

F18_001_MTEL

Luogo di montaggio		Numero posizione	SEF	Descrizione	Funzione
Codice	Descrizione				
[1SC0160]	SC_230V	1.2:B	IA1	INT. MAGN. DIF. C10	INTERRUTTORE MAGNETO TERMICO / DIFFERENZIALE
[1SC0160]	SC_230V	1.2:A	PC1	SPINA DA PARETE 220V	PRESA/SPINA 12/24/230/400V
[1SC0160]	SC_230V	1.2:B	SC_230V	CENTRALINO A PARETE BITICINO TCF107/N4D	SCATOLA 230 V
[1SC0160]	SC_230V	1.2:B	SC_230V	PROFILO COPRIMODULI IN MATERIALE PLASTICO	- COLORE GRIGIO RAL 7035
[1SC0160]	SC_230V	1.2:B	SC_230V	TUBETTO BLU	=

Sede amm. e stab: Strada Statale, 114 - 12030 MANTA (CN). Tel: (+39)0175255211. Sede legale: Via dell'Offelera, 106 - 20047 BRUGHERIO (MI). www.multitelgroup.com
Proprietà della MULTITEL PAGLIERO S.P.A. Senza autorizzazione scritta della stessa, il presente disegno non potrà essere utilizzato. L'uso e la riproduzione è vietata.

Legenda armadio elettrico

F18_001_MTEL

Luogo di montaggio		Numero posizione	SEF	Descrizione	Funzione
Codice	Descrizione				
LM_BRPR	LM_BRPR	1.2:C	CAV1	CAVO 3X2,5	CAVO VARI 230V
LM_BRPR	LM_BRPR	1.4:C	CAV1A	CAVO 3X2,5	=

Sede amm. e stab: Strada Statale, 114 - 12030 MANTA (CN). Tel: (+39)0175255211. Sede legale: Via dell'Offelera, 106 - 20047 BRUGHERIO (MI). www.multitelgroup.com
Proprietà della MULTITEL PAGLIERO S.P.A. Senza autorizzazione scritta della stessa, il presente disegno non potrà essere utilizzato. L'uso e la riproduzione è vietata.

Legenda armadio elettrico

F18_001_MTEL

Luogo di montaggio		Numero posizione	SEF	Descrizione	Funzione
Codice	Descrizione				
LM_BJIB	LM_BJIB	1.4:E	CAV1B	CAVO 3X2,5	CAVO VARI 230V

Sede amm. e stab: Strada Statale, 114 - 12030 MANTA (CN). Tel: (+39)0175255211. Sede legale: Via dell'Offelera, 106 - 20047 BRUGHERIO (MI). www.multitelgroup.com
Proprietà della MULTITEL PAGLIERO S.P.A. Senza autorizzazione scritta della stessa, il presente disegno non potrà essere utilizzato. L'uso e la riproduzione è vietata.

Legenda armadio elettrico

F18_001_MTEL

Luogo di montaggio		Numero posizione	SEF	Descrizione	Funzione
Codice	Descrizione				
LM_CEST	LM_CEST	1.2:F	PC2	PRESA DA PARETE 220V	PRESA/SPINA 12/24/230/400V

Sede amm. e stab: Strada Statale, 114 - 12030 MANTA (CN). Tel: (+39)0175255211. Sede legale: Via dell'Offelera, 106 - 20047 BRUGHERIO (MI). www.multitelgroup.com
Proprietà della MULTITEL PAGLIERO S.P.A. Senza autorizzazione scritta della stessa, il presente disegno non potrà essere utilizzato. L'uso e la riproduzione è vietata.

MULTITEL SINCE 1911

REV. 0	13/10/2021	Dis. M.Gi.	Contr. R.B.		
REV. 0	13/10/2021	Dis.	Ap. R.B.		

100562-5R00

LEGENDA ARTICOLI

Vers. IMPIANTO 230V - 1SC0P60

C.c

NP D

Distinta articoli

MTEL_F01_003

SEF	Numero PPS	Numero articolo	Luogo di montaggio		Descrizione	Omesso in DB	Lunghezza	Q.tà
			Codice	Descrizione				
IA1	008196-8	GW94126	[1SC0160]	SC_230V	INTERRUTTORE MAGNETOTERMICO DIFFERENZIALE COMPATTO - MDC 60 - 2P CURVA C 10A TIPO AC Idn=0,03A - 2 MODULI			1
PC1	002990	GW60404	[1SC0160]	SC_230V	SPINA DA PARETE 90^ 2P+T 16-6h/220V			1
SC_230V	1E0544	TCF107/N4D	[1SC0160]	SC_230V	CENTRALINO A PARETE BITICINO TCF107/N4D			1
SC_230V	1E0228	GW 40423	[1SC0160]	SC_230V	PROFILO COPRIMODULI IN MATERIALE PLASTICO - COLORE GRIGIO RAL 7035			1
SC_230V	1E0452-42	PKD2508	[1SC0160]	SC_230V	TUBETTO BLU Ø4,2 TERMINALE PREISOLATO			6

Sede amm. e stab: Strada Statale, 114 - 12030 MANTA (CN). Tel: (+39)0175255211. Sede legale: Via dell'Offelera, 106 - 20047 BRUGHERIO (MI). www.multitelgroup.com
Proprietà della MULTITEL PAGLIERO S.P.A. Senza autorizzazione scritta della stessa, il presente disegno non potrà essere utilizzato. L'uso e la riproduzione è vietata.

Distinta articoli

MTEL_F01_003

SEF	Numero PPS	Numero articolo	Luogo di montaggio		Descrizione	Omesso in DB	Lunghezza	Q.tà
			Codice	Descrizione				
CAV1	008097-1	355Z0001	LM_BRPR	LM_BRPR	CAVO MULTIPOLARE 3X2,5 PER CATENE			1
CAV1A	008097-1	355Z0001	LM_BRPR	LM_BRPR	CAVO MULTIPOLARE 3X2,5 PER CATENE			1

Sede amm. e stab: Strada Statale, 114 - 12030 MANTA (CN). Tel: (+39)0175255211. Sede legale: Via dell'Offelera, 106 - 20047 BRUGHERIO (MI). www.multitelgroup.com
Proprietà della MULTITEL PAGLIERO S.P.A. Senza autorizzazione scritta della stessa, il presente disegno non potrà essere utilizzato. L'uso e la riproduzione è vietata.

Distinta articoli

MTEL_F01_003

SEF	Numero PPS	Numero articolo	Luogo di montaggio		Descrizione	Omesso in DB	Lunghezza	Q.tà
			Codice	Descrizione				
CAV1B	008097-1	355Z0001	LM_BJIB	LM_BJIB	CAVO MULTIPOLARE 3X2,5 PER CATENE			1

Sede amm. e stab: Strada Statale, 114 - 12030 MANTA (CN). Tel: (+39)0175255211. Sede legale: Via dell'Offelera, 106 - 20047 BRUGHERIO (MI). www.multitelgroup.com
Proprietà della MULTITEL PAGLIERO S.P.A. Senza autorizzazione scritta della stessa, il presente disegno non potrà essere utilizzato. L'uso e la riproduzione è vietata.

Distinta articoli

MTEL_F01_003

SEF	Numero PPS	Numero articolo	Luogo di montaggio		Descrizione	Omesso in DB	Lunghezza	Q.tà
			Codice	Descrizione				
PC2	005919-1	GW62426	LM_CEST	LM_CEST	PRESA FISSA DA PARETE A 10° - IP67 - 2P+T 16A 200-250V 50/60HZ - BLU - 6H - CABLAGGIO A VITE			1

Sede amm. e stab: Strada Statale, 114 - 12030 MANTA (CN). Tel: (+39)0175255211. Sede legale: Via dell'Offelera, 106 - 20047 BRUGHERIO (MI). www.multitelgroup.com
Proprietà della MULTITEL PAGLIERO S.P.A. Senza autorizzazione scritta della stessa, il presente disegno non potrà essere utilizzato. L'uso e la riproduzione è vietata.

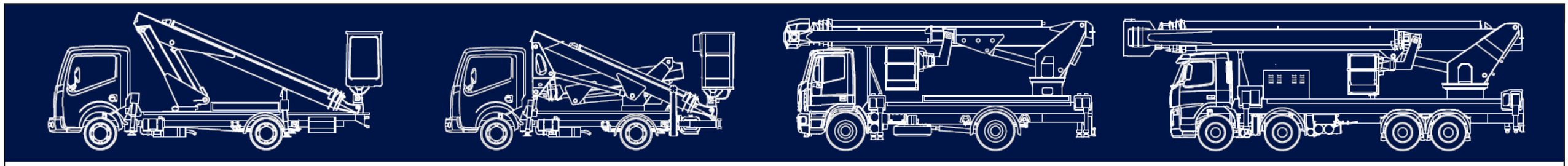

MULTITEL
SINCE 1911

UTI

Ufficio Tecnico Impianti

CONVERSIONE CAVO DA 16 POLI A 12 POLI

100540-33R00

REV.: 0

03/06/2022

Numero pagine 2

MULTITEL PAGLIERO S.P.A.
Capitale sociale 5.000.000 € i.v.
CF e P.IVA IT00185720042
Reg. Impr. Monza e Brianza 00185720042 REA MB-869555

Direzione e amministrazione:
Strada Statale, 114
12030 MANTA (CN) ITALIA
Tel. 0175255211 Fax 0175255255

Filiali:
C.so Piemonte, 54
10099 S.MAURO T.SE (TO)
Tel. 0112236792 Fax 0112236761

Via dell'Offelera, 106
20861 BRUGHERIO (MB)
Tel. 039883393-4 Fax 0392872140

CAVO 6+6+4 (COD. 008702) SOSTITUITO DA N°1 CAVO 12x1 (COD. 000364)

CABLAGGIO

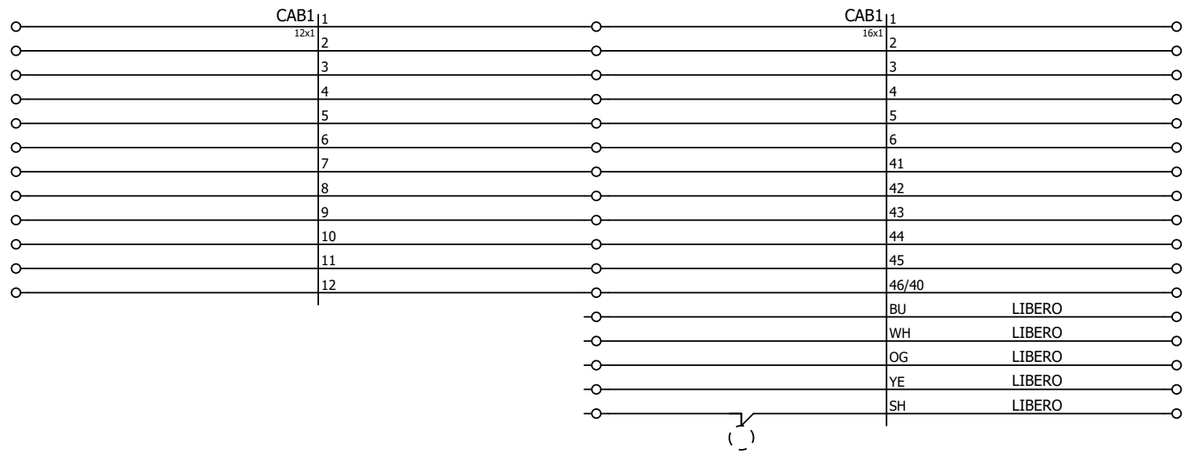

TABELLA COMPARATIVA

COD. 000364 12x1	COD. 008706 14G0,5
1	1
2	2
3	3
4	4
5	5
6	6
7	41
8	42
9	43
10	44
11	45
12	46/40
/	BU
/	WH
/	OG
/	YE
/	SH

Sede amm. e stab: Strada Statale, 114 - 12030 MANTA (CN). Tel: (+39)0175255211. Sede legale: Via dell'Offelera, 106 - 20047 BRUGHERIO (MI). www.multitelgroup.com
Proprietà della MULTITEL PAGLIERO S.P.A. Senza autorizzazione scritta della stessa, il presente disegno non potrà essere utilizzato. L'uso e la riproduzione è vietata.

MULTITEL SINCE 1911	BRACCIO	LM_BRPR	100540-33R00		P 1
	REV. 0 03/06/2022	Dis. M.Gi. Contr. R.B.			
	REV. 0 03/06/2022	Dis. M.Gi. App. R.B.	MODIFICA CAVO BRACCIO MTE		NP

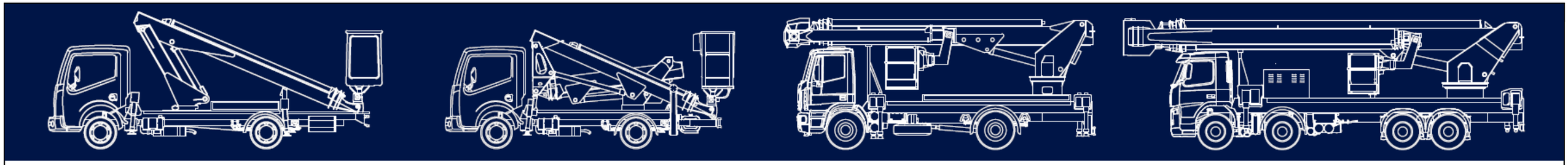

MULTITEL
SINCE 1911

UTI

Ufficio Tecnico Impianti

IMPIANTO ELETTRAUTO

IVECO DAILY E6

E.IVE.1.2.418R00

REV.: 0

01/01/2021

Numero pagine 5

MULTITEL PAGLIERO S.P.A.
Capitale sociale 5.000.000 € i.v.
CF e P.IVA IT00185720042
Reg. Impr. Monza e Brianza 00185720042 REA MB-869555

Direzione e amministrazione:
Strada Statale, 114
12030 MANTA (CN) ITALIA
Tel. 0175255211 Fax 0175255255

Filiali:
C.so Piemonte, 54
10099 S.MAURO T.SE (TO)
Tel. 0112236792 Fax 0112236761

Via dell'Offelera, 106
20861 BRUGHERIO (MB)
Tel. 039883393-4 Fax 0392872140

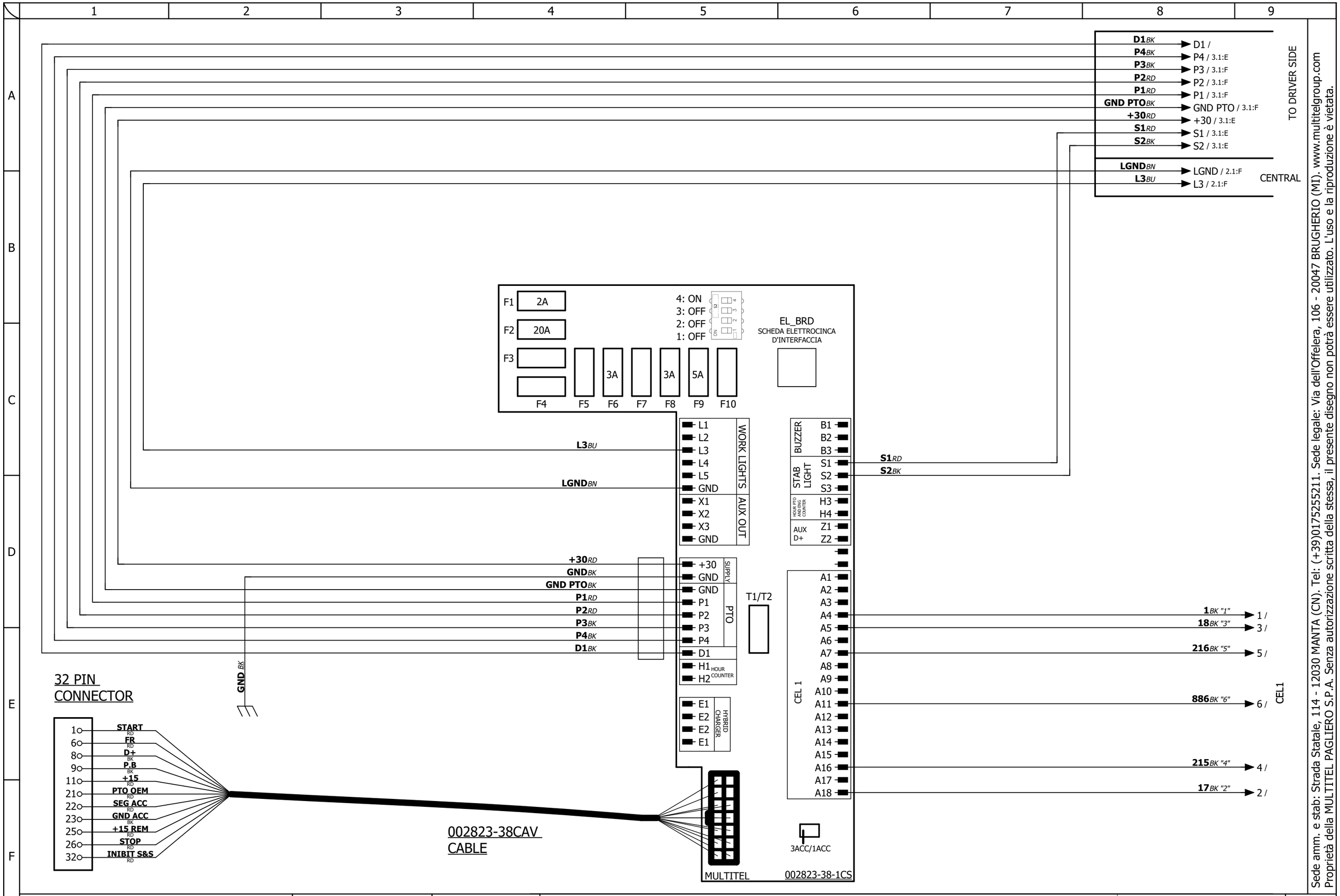

Sede amm. e stab: Strada Statale, 114 - 12030 MANTA (CN). Tel: (+39)0175255211. Sede legale: Via dell'Offelera, 106 - 20047 BRUGHERIO (MI). www.multitelgroup.com
Proprietà della MULTITEL PAGLIERO S.P.A. Senza autorizzazione scritta della stessa, il presente disegno non potrà essere utilizzato. L'uso e la riproduzione è vietata.

MULTITEL SINCE 1911	[1EAIVE.1.2-P.165]	PASSENGER SIDE			E.IVE.1.2.418R00	IVECO DAILY E6	P 1
	REV. 0	01/01/2021	Dis. E.G.	Contr. R.B.	P.165_INTERFACES AND REALYS		NP 2
	REV. 0	20/01/2022	Dis. E.G.	Ap. R.B.			

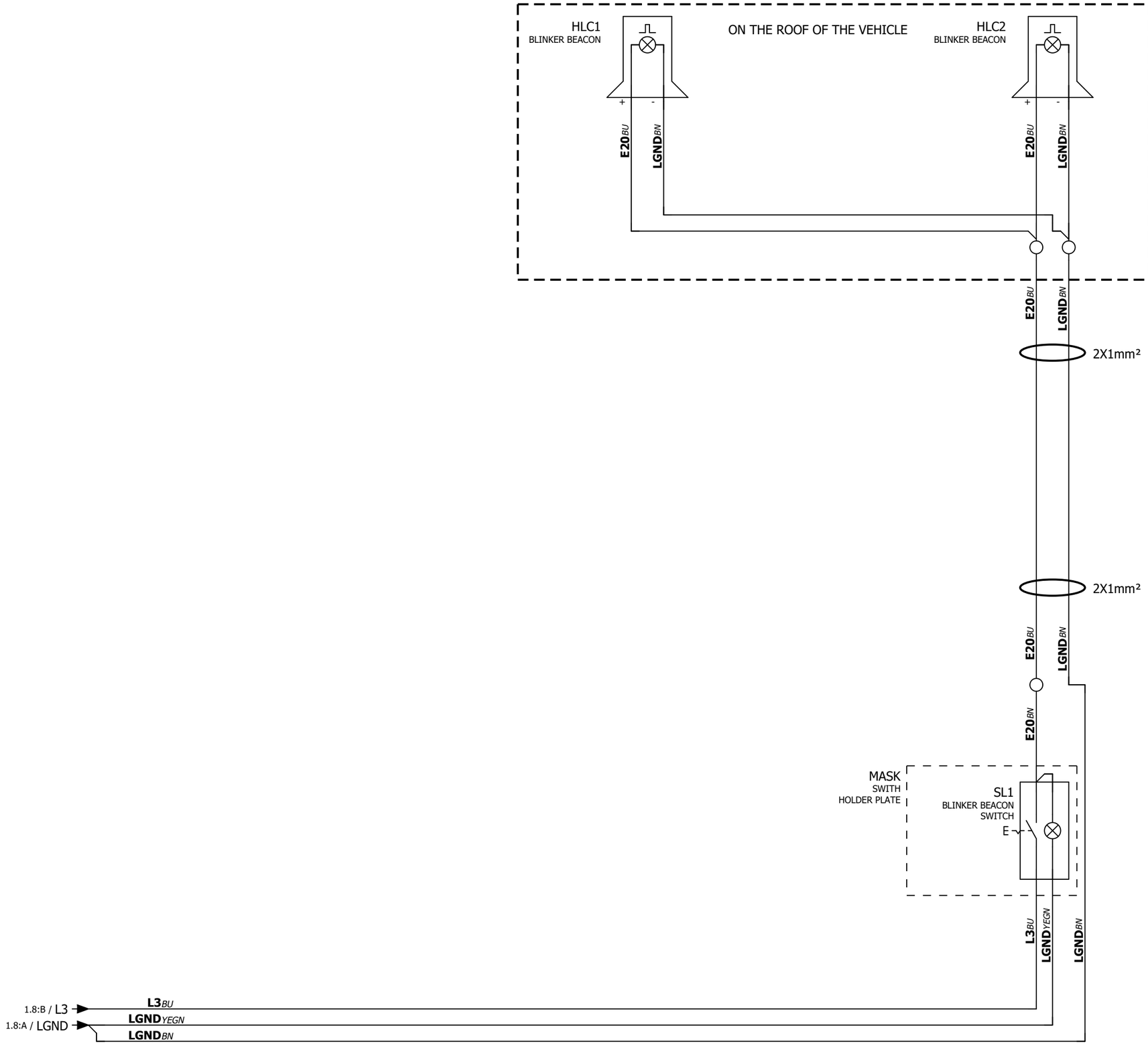

Sede amm. e stab: Strada Statale, 114 - 12030 MANTA (CN). Tel: (+39)0175255211. Sede legale: Via dell'Offelera, 106 - 20047 BRUGHERIO (MI). www.multitelgroup.com
Proprietà della MULTITEL PAGLIERO S.P.A. Senza autorizzazione scritta della stessa, il presente disegno non potrà essere utilizzato. L'uso e la riproduzione è vietata.

MULTITEL SINCE 1911	[1EAIVE.1.2-C.65]	CENTRAL SIDE			E.IVE.1.2.418R00	IVECO DAILY E6	P 2
	REV. 0 01/01/2021	Dis. E.G.	Contr. R.B.				
	REV. 0 20/01/2022	Dis. E.G.	Ap. R.B.		C.65_BLINKER BEACON		NP 3

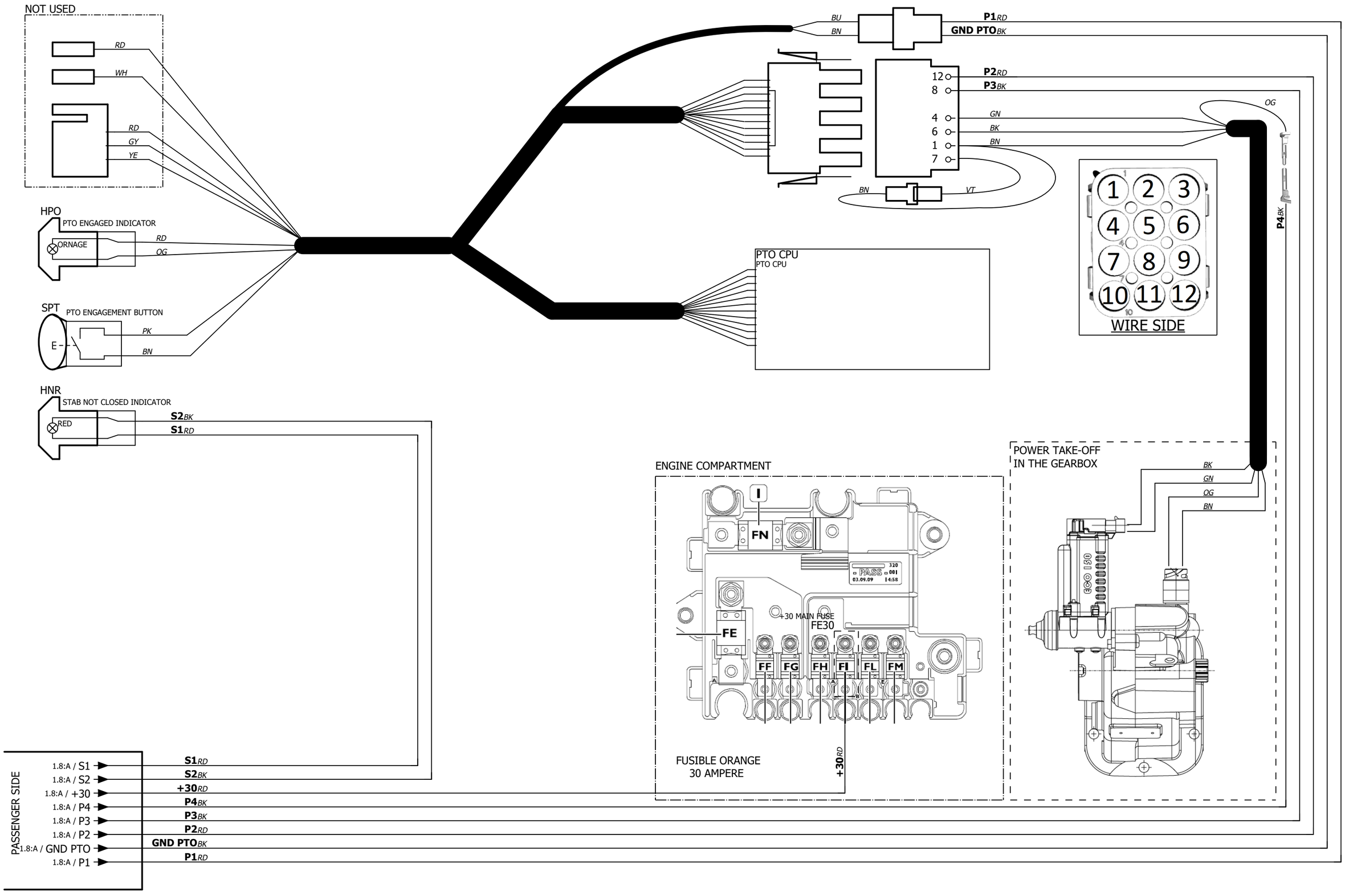

Sede amm. e stab: Strada Statale, 114 - 12030 MANTA (CN). Tel: (+39)0175255211. Sede legale: Via dell'Offelera, 106 - 20047 BRUGHERIO (MI). www.multitelgroup.com
Proprietà della MULTITEL PAGLIERO S.P.A. Senza autorizzazione scritta della stessa, il presente disegno non potrà essere utilizzato. L'uso e la riproduzione è vietata.

MULTITEL SINCE 1911

[1EAIVE.1.2-G.14]		DRIVER SIDE		
REV. 0	01/01/2021	Dis. E.G.	Contr. R.B.	
REV. 0	20/01/2022	Dis. E.G.	Ap. R.B.	

E.IVE.1.2.418R00

G.14_PTO INTERFACE AND SIGNALS LIGHTS

IVECO DAILY E6

P 3

NP D1

* A part of this circuit is omitted.
* Complete circuit: E.IVE.1.2.XR03

RELAYS LEGENDA

-C300 - PTO SIGNAL
-C301 - 15/30 IGNITION
-C303 - D+ ENGINE RUN / OFF
-C308 - STOP
-C309 - T1/T2 DOOR
-C310 - SUPPLY TRUCK / HYBRID
-C311 - START
-C313 - AUX ALTERNATOR D+
-C315 - CLUTCH SIGNAL
-C316 - REMOTE KEY
-C320 - 1° STEP RMP
-C321 - 2° STEP RMP
-C322 - 3° STEP RMP
-C371 - OUTRIGGERS SIGNAL

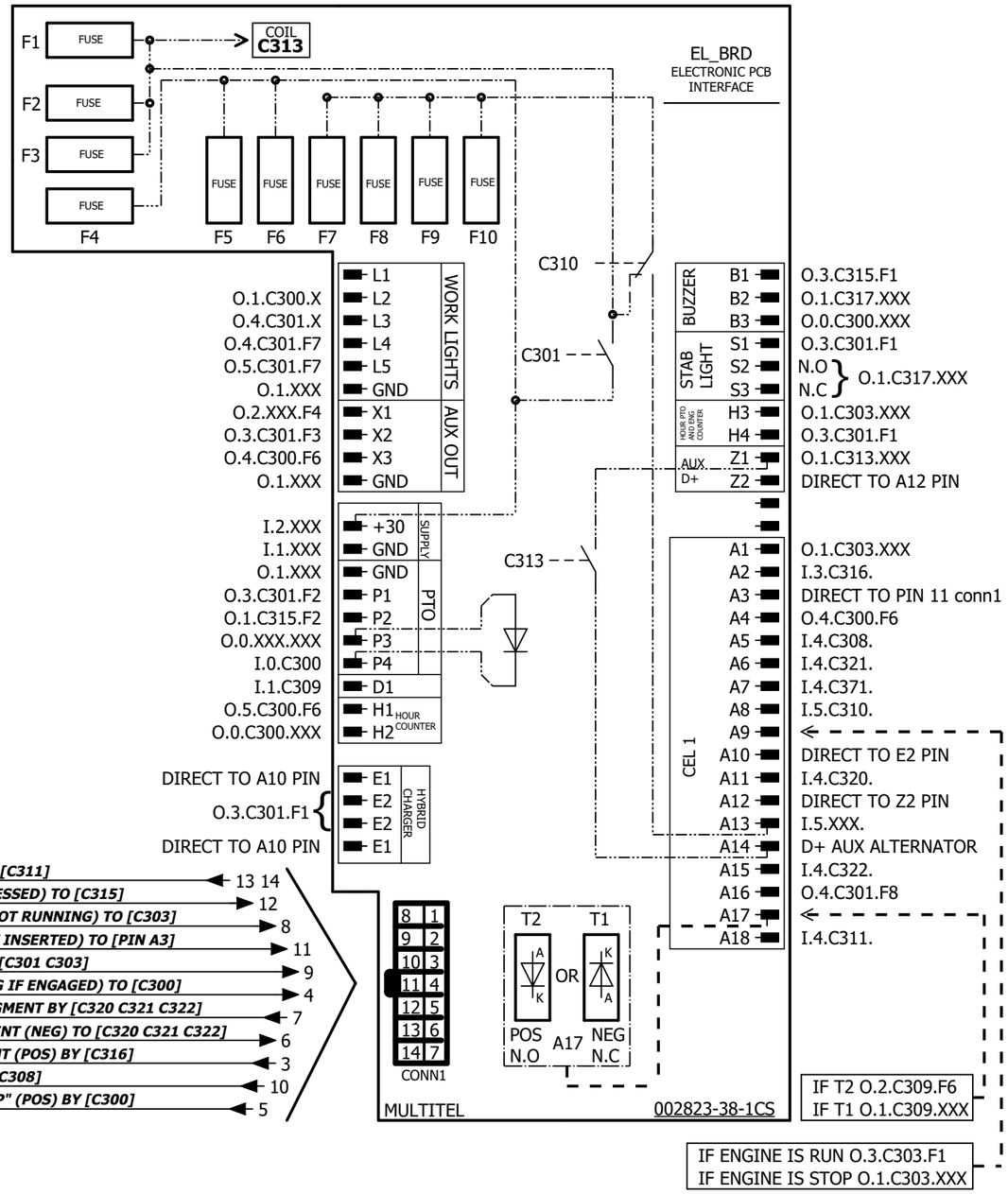

DAILY 32 PIN CONNECTOR

1	START RD	*START ENGINE (POS) BY [C311]*	13 14
6	FR RD	*CLUTCH (POS IF NOT PRESSED) TO [C315]*	12
8	D+ BK	*D+ (NEG IF ENGINE IS NOT RUNNING) TO [C303]*	8
9	P.B BK	*PARKING BRAKE (NEG IF INSERTED) TO [PIN A3]*	11
11	+15 RD	*IGNITION KEY (POS) TO [C301 C303]*	9
21	PTO OEM RD	*ORIGINAL OEM PTO (NEG IF ENGAGED) TO [C300]*	4
22	SEG ACC RD	*SIGNAL FOR RMP MANAGMENT BY [C320 C321 C322]*	7
23	GND ACC BK	*GND FOR RMP MANAGMENT (NEG) TO [C320 C321 C322]*	6
25	+15 REM RD	*REMOTE KEY MANAGMENT (POS) BY [C316]*	3
26	STOP RD	*STOP ENGINE (POS) BY [C308]*	10
32	INIBIT S&S RD	*INIBITION "START&STOP" (POS) BY [C300]*	5

FUSES LEGENDA

-F1 - BOARD (and outputs S1, H4, E2)
-F2 - PTO (P1)
-F3 - AUX IGN OUT (X2)
-F4 - AUX BATT OUT (X3)
-F5 - TRIFLASH MOTOR (L5)
-F6 - PTO ENGAGED SIGNAL (H1, A4, A17, X3, H2, A4 + PIN5, PIN10 CONN1)
-F7 - TRIFLASH (L4)
-F8 - 215 LINE (761A hybrid mode) (A16)
-F9 - BLINKER BEACON (L3)
-F10 - FLASH STROBO LIGHTS (L1)

TERMINALS CODE LEGENDA

EXAMPLE
O.4.C301.F10

I - INPUT	0 = NEG PTO ENGAGED 1 = NEGATIVE 2 = BATT 3 = KEY IGN 4 = HYBRID OR KEY IGN 5 = HYBRID OR BATT	MANAGES RELAY NUM:	
O = OUTPUT	0 = NEG PTO ENGAGED 1 = NEGATIVE 2 = BATT 3 = KEY IGN 4 = HYBRID OR KEY IGN 5 = HYBRID OR BATT	MANAGED BY THE RELAY NUM:	MANAGED BY THE FUSE NUM:

Sede amm. e stab: Strada Statale, 114 - 12030 MANTA (CN). Tel: (+39)0175255211. Sede legale: Via dell'Offelera, 106 - 20047 BRUGHERIO (MI). www.multitelgroup.com
Proprietà della MULTITEL PAGLIERO S.P.A. Senza autorizzazione scritta della stessa, il presente disegno non potrà essere utilizzato. L'uso e la riproduzione è vietata.

Verificato e corretto

MULTITEL SINCE 1911

REV. 0	01/01/2021	Dis. E.G.	Contr. R.B.	E.IVE.1.2.418R00	IVECO DAILY E6
REV. 0	20/01/2022	Dis. E.G.	Ap. R.B.	INTERFACE LEGENDA	

P D1
NP

MULTITEL SINCE 1911	TARATURA VALVOLE	SCHEDA 25
	MX 235	All.3 - Rev.0 - 01/09/2020 - Foglio 1/1
	555-33	

Rev. Taratura ***Rev. Calibration*** ***Rev. Étalonnage***	**0**

Movimento **Movement** **Mouvement**	**Pressione [Bar]** **Pressure [Bar]** **Pression [Bar]**
Valvola /Valve /Valve **VST11**	**70**
Valvola /Valve /Valve **VRO11**	**loc. 60**
Valvola /Valve /Valve **VRO12**	**loc. 60**
Valvola /Valve /Valve **VBG11**	**170 ± 10**
Valvola /Valve /Valve **VTR11**	**loc. 240 ± 10**
Valvola /Valve /Valve **VTR12**	**loc. 60 ± 10**
Valvola /Valve /Valve **VTB11**	**130 ± 10**
Valvola /Valve /Valve **VTJ11**	**110 ± 10**
Valvola /Valve /Valve **VTJ12**	**170 ± 10**
Valvola /Valve /Valve **VLC11 (*)**	**110 ± 10**
Valvola /Valve /Valve **VLC12 (**)**	**110 ± 10**
Valvola /Valve /Valve **VRC1**	**loc. 90 ± 10**
Valvola /Valve /Valve **VRC2**	

(*) "avanti"= nel senso di marcia del veicolo con bracci a riposo
(*) "forward" = in the direction of travel of the vehicle with boom at rest
(*) "avant" = dans le sens de la marche du véhicule avec les bras au repos

(**) "indietro"= nel verso opposto al senso di marcia
(**) "backward" = in the opposite direction to the direction of travel
(**) "vers l'arrière" = dans le sens opposé au sens de la marche

Costruttore-Constructeur-Manufacturer-Hersteller	MULTITEL PAGLIERO SPA			
Modello-Modele-Model-Typ	MX 235			
Numero di fabbrica-N° de fabrication Manufacturing number-SERIENnummer	31057			
Certificazione-Certification-Certification-Zertifikat CE n°	0398 / TYP / 760P / 0211 / 07 / 12			
Anno di costruzione-An de construction Year of construction-Baujahr	2022			
Portata cesto[kg]-Charge utile en nacelle [kg] Load capacity [kg]-Tragfähigkeit [kg]	200			
Numero operatori-Nombre d'opérateurs Number of operators-Zahl der Persone	2			
Massa attrezzature [kg]-Poids Equipement [kg] Tools Weight [kg]-Werkzeuggewicht [kg]	40			
Forza manuale [N]-Force manuelle [N] Manual force [N]-Manuelle Kraft [N]	400			
Altezza massima di lavoro [m]*-Hauteur de travail [m]* Working height [m]*-Arbeitshöhe[m]*	23,3			
Sbraccio massimo di lavoro [m]*-Déport maxi de travail [m]* Maximum work outreach [m]*-Maximaler Arbeitsbereich [m]*	8,8			
Sbraccio di lavoro con stabilizzazione minima [m]* Portée de travail avec stabilisation minimum [m]* Working radius with minimum outrigging [m]* Betriebsausleger mit minimaler Stabilisierungg [m]*	6,6			
Altezza massima calpestio cestello [m] Hauteur plancher nacelle [m] Platform height [m] Platformhöhe [m]	21,3			
Sbraccio massimo filo cesto [m] Déport maxi bord panier [m] Max.outreach cage end [m] Maximale Reichweite Korbende [m]	8			
Sbraccio filo cesto con stabilizzazione minima [m] Portée fil nacelle avec stabilisation minimum [m] Working radius flush to basket with minimum outrigging [m] Ausleger Korbkante mit minimaler Stabilisierung [m]	5,8			
Cesto Panier Cage Korb	In alluminio En profile alu In aluminium profile Aus aluprofil			
Dimensioni cesto [mm]-Dimension maxi panier [mm] Cage dimensions [mm]-Korbabmessungen [mm]	1400x700x1100 H			
Rotazione cesto [°+ tipo]-Rotation panier [°+type] Cage rotation [°+type]-Korbdrehung [°+typ]	60 + 60 idraulica-60 + 60 hydraulique 60 + 60 hydraulic-60 + 60 hydraulische			
Rotaz. torretta(non continua)[°]-Rotation tourelle(pas continue)[°] Turret rotation(non-continuous)[°]-Turmdrehung(nicht-kontinuierlich)[°]	400 (200+200)			
Inclinazione massima ammessa [°]-Dévers maxi admissible [°] Max.allowable slope [°]-Max.erlaubte Neigung [°]	1			
Livellamento-Nivelage Levelling-Nivelierung	Idraulico a circuito chiuso-Hydraulique a circuit fermé Closed circuit hydraulics-Geschlossener Hydraulik System			
Sfilata bracci-Sortie des bras Boom extension-Arm Ausschub	Completamente idraulica-Complètement hydraulique Completely hydraulic-Vollhydraulisch			
Sfilata telescopica dei bracci [m]-Sortie télescopique des bras [m] Telescopic boom extension [m]-Teleskopausschub [m]	10,7			
Tipo di comandi Type de commande Type of operation Art Bedienung	Elettroidraulici proporzionali Electro-hydraulique proportionnelle Electro hydraulic proportional Elektro-hydraulisch proportional			
Postazione comando secondaria a terra (§5.7.4 EN280) Poste de commande secondaire au sol (§5.7.4 EN280) Secondary groud control station (§5.7.4 EN280) Zweitseuertafel am boden (§5.7.4 EN280)	Si Oui Yes Ja			

Tensione impianto elettrico [V]-Tension installation électrique [V] Electr. tension installation[V]-Elektrische Spannungseinrichtung [V]	12
Velocità massima ammessa del vento [m/s] Vitesse maxi admissible du vent [m/s] Max allowed windspeed [m/s] Max.erlaubte Windgeschwindigkeit [m/s]	12,5
Temp. ambiente di lavoro [°C]-Temp. environnement de travail [°C] Working environment temp. [°C]-Arbeitsumgebung temp. [°C]	-10 <= °C <= +40
Potenza sonora garantita [dBA]-Puissance acoustique garanti [dBA] Sound level guaranteed [dBA]-Garantierte Geräuschpegel [dBA]	96
Pressione max d'esercizio [bar]-Pression maxi de service [bar] Max.pressure [bar]-Max.Druck [Bar]	170
Pompa olio-Pompe à huile-Oilpump-Öl Pumpe	A ingranaggi-A engrenages-Gear-Zahnrad
Presa di forza-Prise de mouvement PTO power take off-Nebenantrieb	A innesto meccanico-A engagement mécanique Mechanical engaged-Wir Mechanisch Zugeschaltet
Capacità serbatoio dell'olio [l]-Capacité réservoir d'huile [l] Oil tank capacity [l]-Inhalt Öl Tank [l]	75
Tipo di olio-Type d'huile-Oil type-Art Öl	AGIP ARNICA 32
Velocità di manovra [m/s]-Vitesse de manœuvre [m/s] Maneuvering speed [m/s] -Manovriergeschwindigkeit [m/s]	<0,4
Stabilizzazione-Stabilisation Stabilisation-Abstützung	Idraulica manuale-Hydraulique manuelle Manually hydraulic-Manuelle Hydraulische
Stabilizzatori anteriori-Stabilisateur avant Outrigger front-Stütze vorne Carico-Charge-Load-Einlegen MAX [da N]	Fissi-Fixe Fixed-Fest 2700
Stabilizzatori posteriori-Stabilisateur arrière Outrigger back-Stütze hinten Carico-Charge-Load-Einlegen MAX [da N]	Estensibili-Extensibles Extendable-Ausschiebbar 2300
Alimentazione primaria-Alimentation primaire Primary power supply-Primärer Antrieb	Motore veicolo-Moteur vehicule Vehicle motor-Fahrzeugmotor
Alimentazione secondaria-Alimentation secondaire Secondary power supply-Sekundärer Antrieb	/
Alimentazione di emergenza-Alimentation d'urgence Emergency power supply-Notantrieb	Pompa a mano-Pompe a main Handpump-Handpumpe
Tensione nominale di isolamento [V] *² Tension nominale d'isolation [V]*² Nominal voltage of the insulation [V]*² Nominale Spannung von der Isolation [V]*²	/
Resistenza di isolamento cestello-braccio [Ω] *² Résistance d'isolation nacelle-bras [Ω] *² Insulation resistence cage-boom [Ω] *² Isolationswiederstand korb-Arm [Ω] *²	/
Resistenza di isolamento braccio-torretta [Ω] *² Résistance d'isolation bras-tourelle [Ω] *² Insulation resistence boom-turret [Ω] *² Isolationswiederstand Arm-Turm [Ω] *²	/
Peso Nominale [Kg]-Poids nominal [Kg] Nominal weight [Kg]-Nenngewichts [Kg]	3350
Prove di funzionamento e stabilità Essai de fonctionnement e stabilité Verify functions and stability Überprüfung der Funktionen und Standsicherheit	01/06/2022

*** Calcolate con le misure antropometriche standard (2 m di altezza di lavoro, 0,8m di braccio)**
*** Calculée avec les dimensions anthropométrique standard (2 m de hauteur de travail, 0,8 m de bras)**
*** Calculated with standard 2m person height,80cm length of arm**
*** Berechnet mit 2m Personenhöhe,und 80 cm Armlänge zur Seite**

***² Opzionale *² Optionnel *² Optional *² Option**	**Gli sbracci sono misurati dal centro della ralla Les déports sont mesurés à partir du centre de la tourelle The outreach is measured from the centre of the turret Die Reichweite is gemessen von Mitte Turm**

MULTITEL MX 235

Iveco DAILY PTT=3500kg

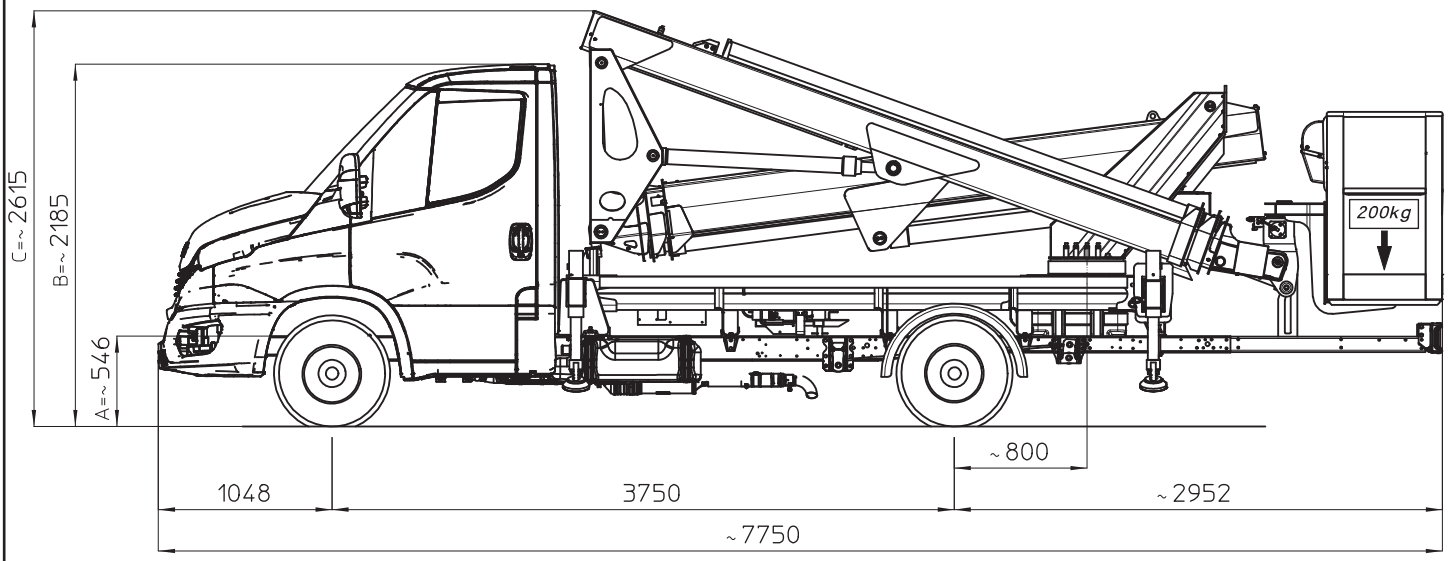

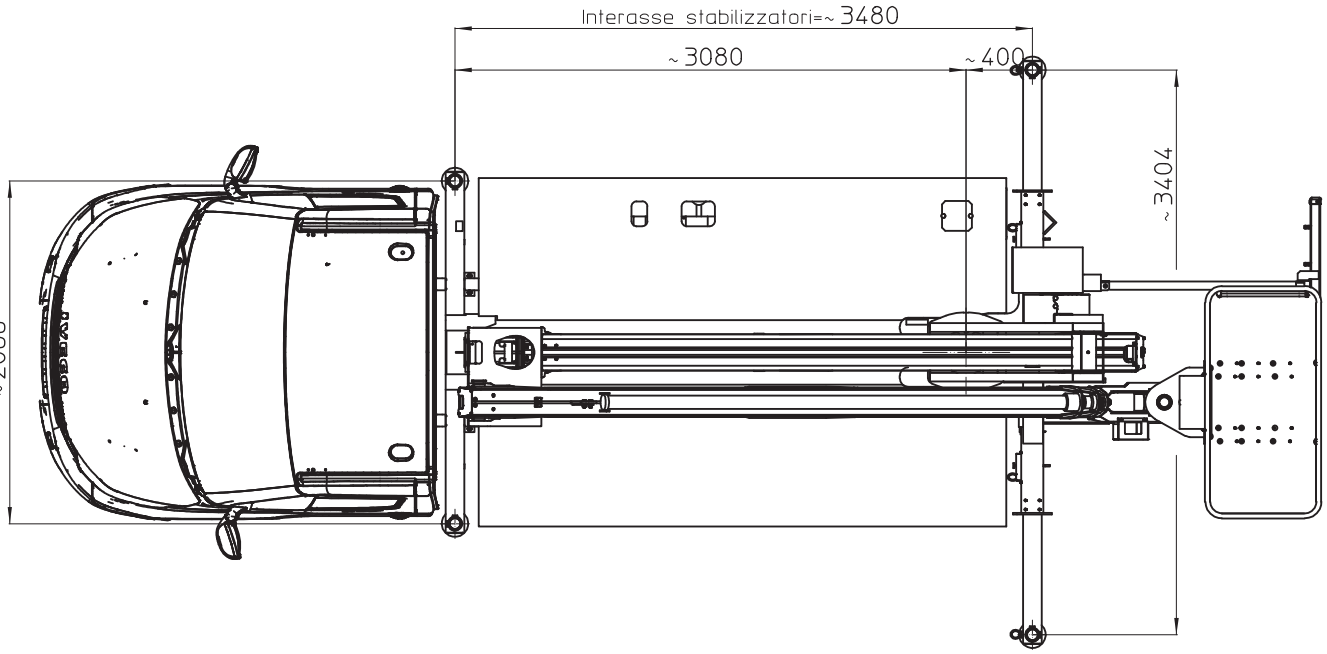

I - Le quote riportate in disegno sono indicative e possono subire variazioni. In particolare le quote A-B sono relative alle dimensioni dell'autocarro, quindi devono essere verificate sullo stesso. La quota C (altezza totale) e' subordinata alle quote A-B e non comprende eventuali parti flessibili.

F - Les cotes indiquée dans le dessin sont indicatives et peuvent subir des variations. En autre les cotes A-B sont relatives aux dimensions du porteur, donc elles doivent être vérifiées sur le porteur même. La cote C (hauteur totale) est subordonnée aux cotes A-B est indiquée hors flexibles.

E - The dimensions shown in the drawing are an indication and may undergo changes. Further the dimensions A-B are related to the truck sizes, therefore they must be verified. The dimension C (total height) is subject to A-B and does not include hoses.

D - Die Maße, die in der Zeichnung gezeigt werden, sind eine Anzeige und können Änderungen durchmachen Die Abmessungen A-B betreffen die Fahrzengmasse, daher sollen sie geprüft werden. Die Abmessung C (Gesamthöhe) hangt von A-B Abmessungen ab, die schlauche sind ausgeschlossen.

D67600

Ente	Rev.	Descrizione	Data	Dis.	Contr.	Ap.AQ
MRK	0	EMISSIONE	21/01/20	A.G.		
INGOMBRO - SCHEDA 54/1 - Rev. 0 - 15/12/00						

MULTITEL MX 235

Ente	Rev.	Descrizione	Data	Dis.	Contr.	Ap.AQ
MRK	0	EMISSIONE	13/02/13	L.B.		
DIAGRAMMA - SCHEDA 54/2 - Rev. 0 - 15/12/00						

D49043-M

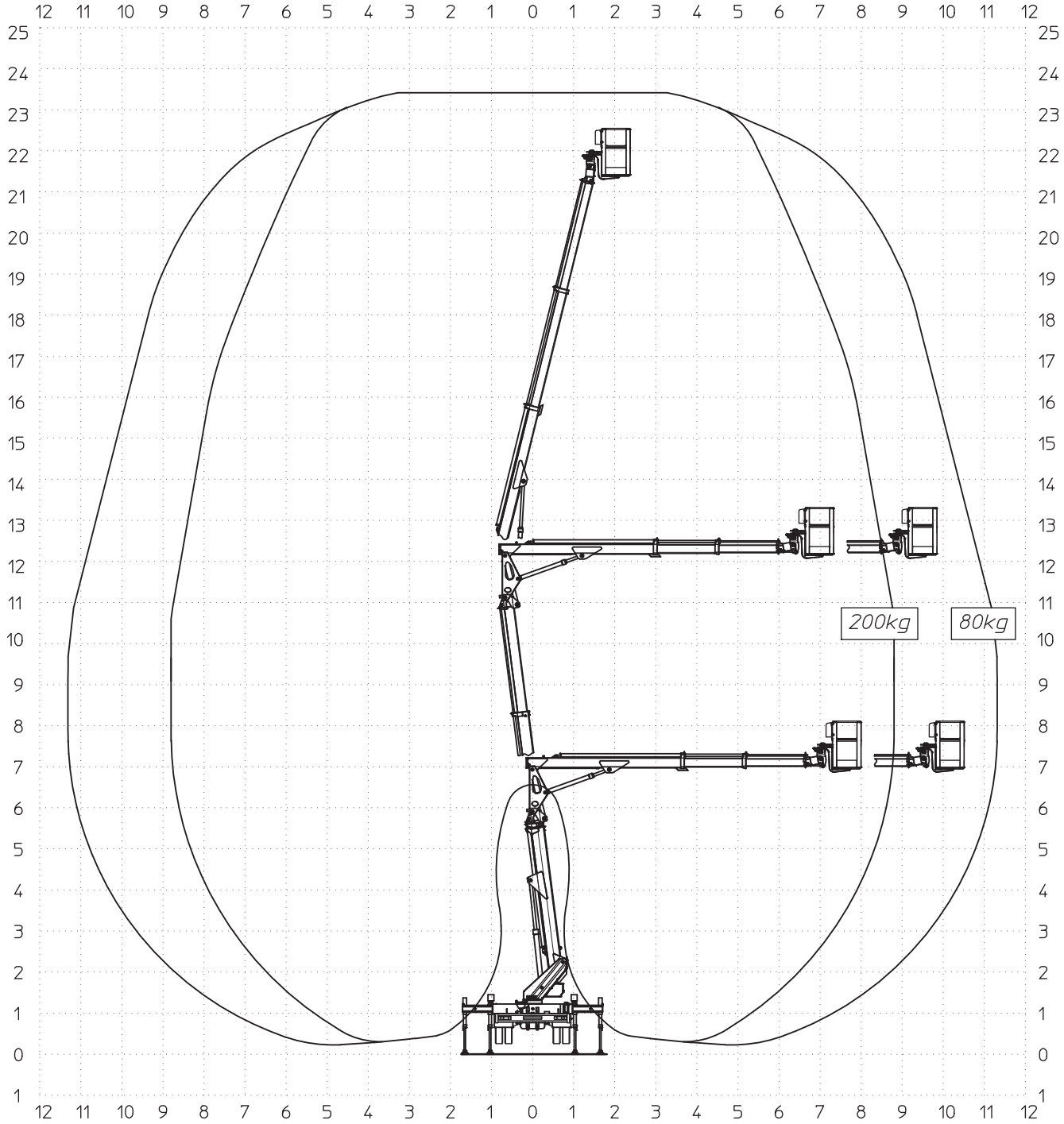

MULTITEL MX 235

Ente	Rev.	Descrizione	Data	Dis.	Contr.	Ap.AQ
MRK	0	EMISSIONE	13/02/13	L.B.		
DIAGRAMMA - SCHEDA 54/2 - Rev. 0 - 15/12/00						

D49044-M

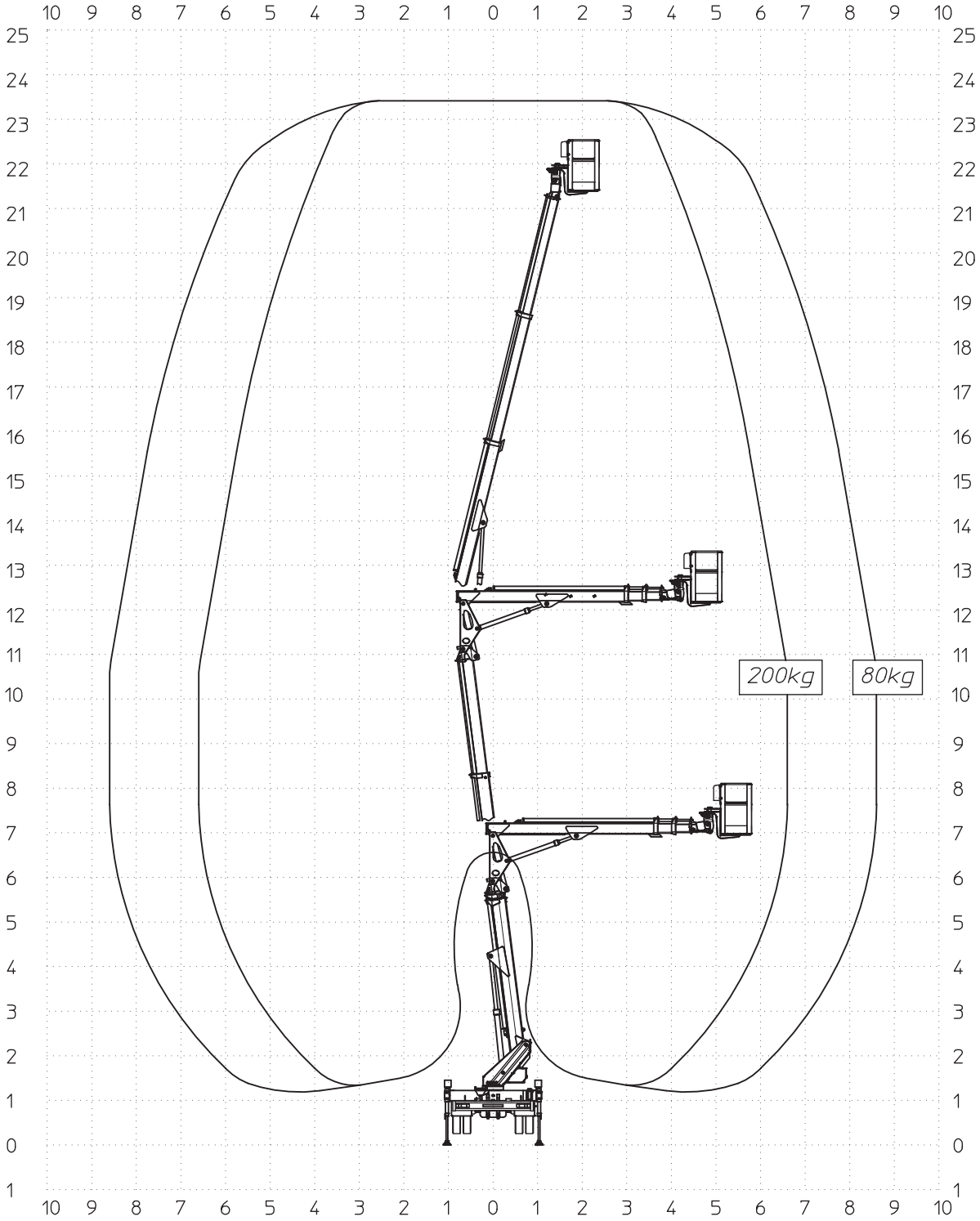

MULTITEL MX 235

Ente	Rev.	Descrizione	Data	Dis.	Contr.	Ap.AQ
MRK	0	EMISSIONE	04/08/16	L.B.		

INGOMBRO - SCHEDA 54/1 - Rev. 0 - 15/12/00

D49481-CE

-SBRACCIO DI LAVORO-
-WORK OUTREACH-
-DÉPORT DE TRAVAIL-
-ARBEITSBEREICH-

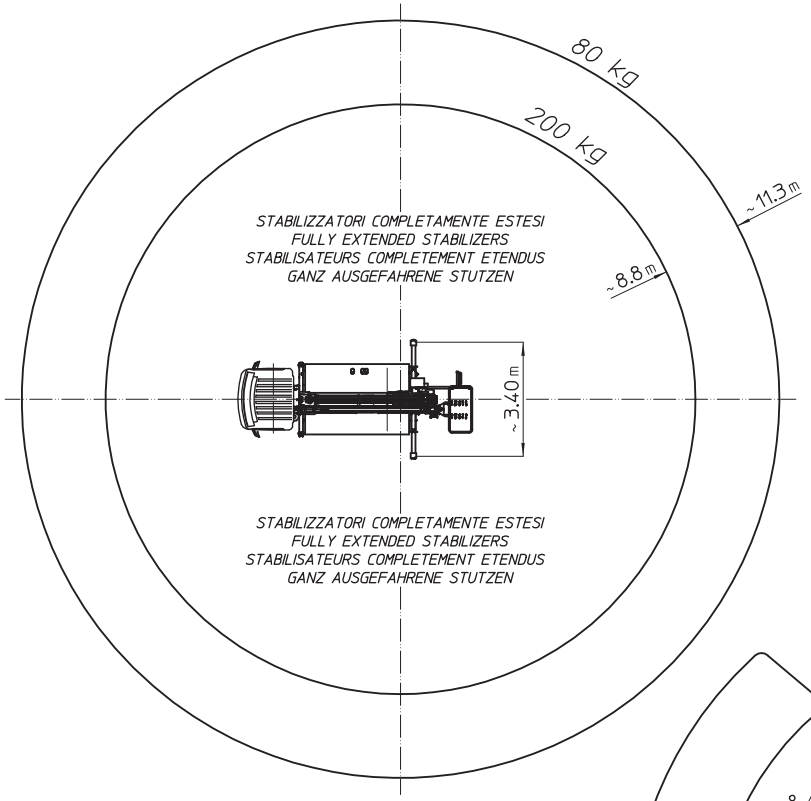

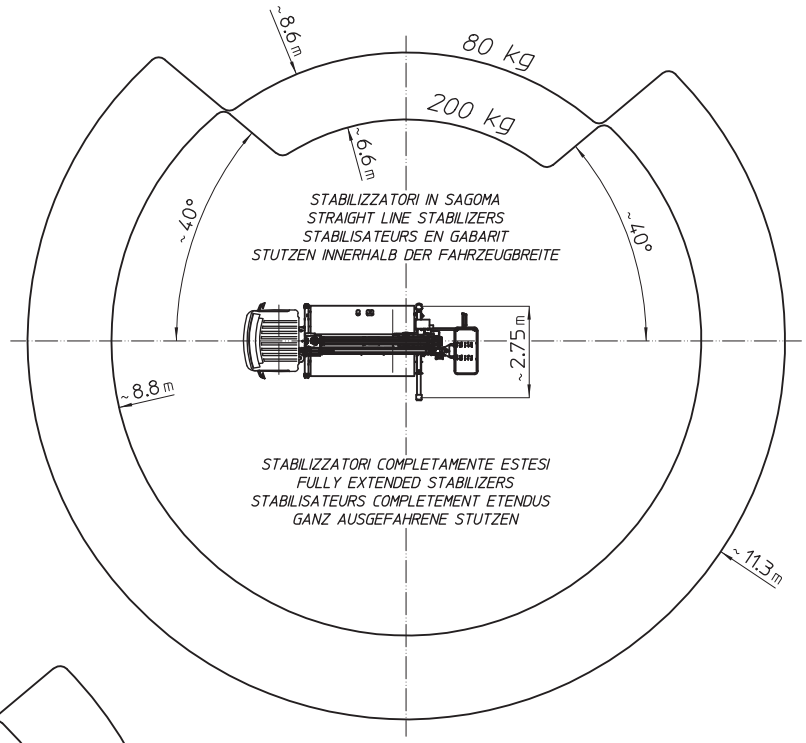

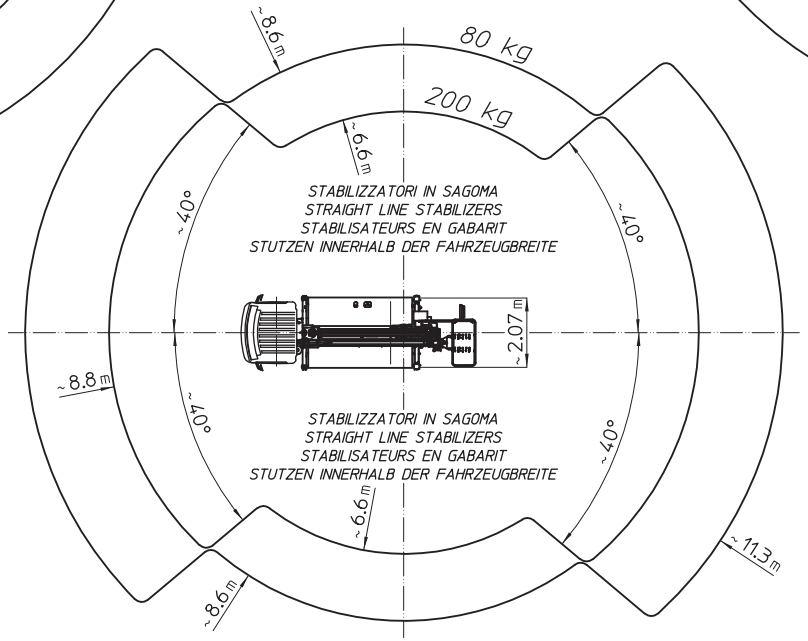

MULTITEL MX 235

PTT=3500kg

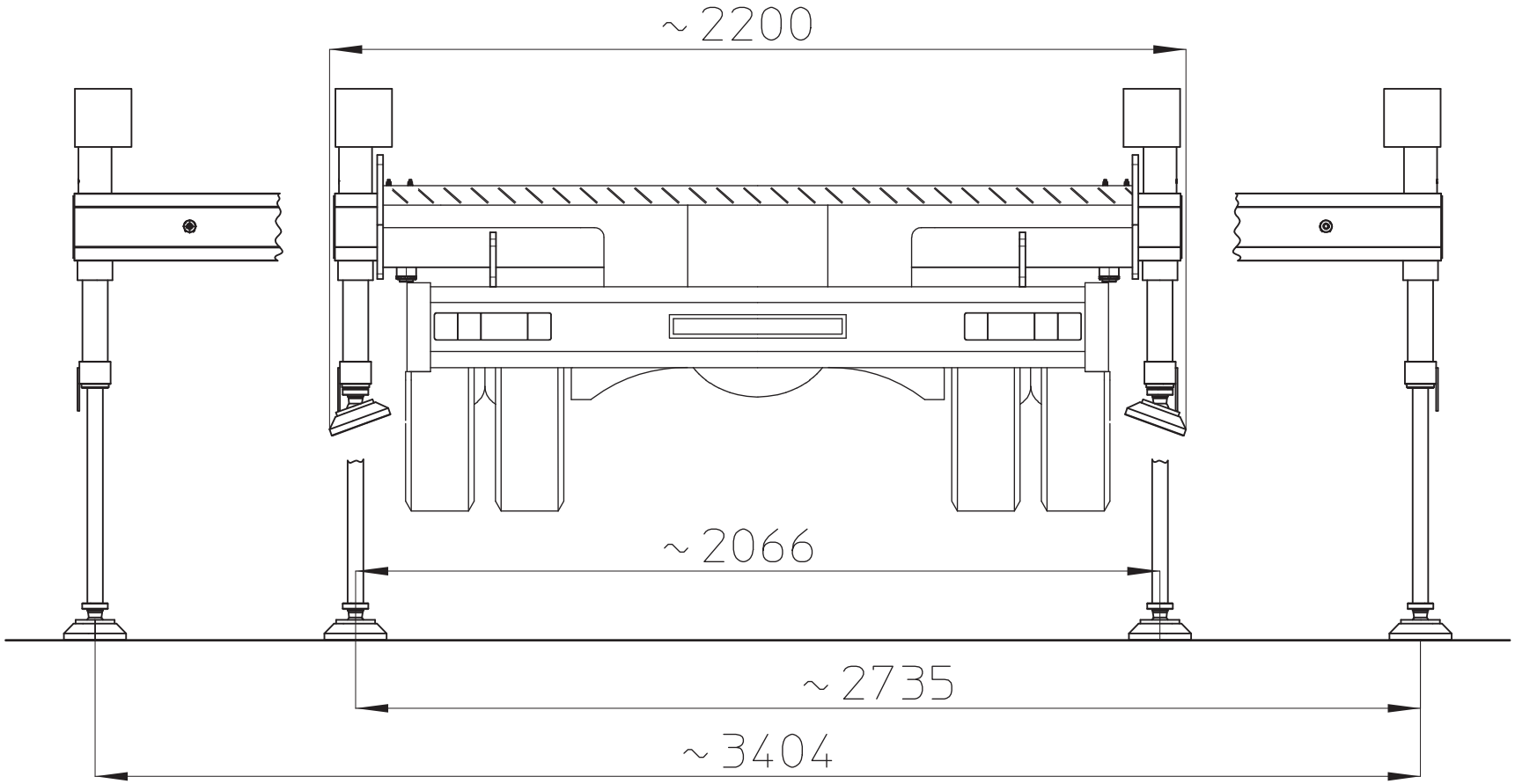

Ente	Rev.	Descrizione	Data	Dis.	Contr.	Ap.AQ
MRK	0	EMISSIONE	04/08/16	L.B.		
INGOMBRO - SCHEDA 54/1 - Rev. 0 - 15/12/00						

D57383

REGISTRE DES CONTRÔLES

VÉRIFICATION MENSUELLE

DATE EXÉCUTION

	DESCRIPTION		RÉSULTAT R	NR	RP
STABILISATEURS	VÉRIFIER ALLUMAGE VOYANT PTO LORS DE L'INTRODUCTION DE LA PRISE DE FORCE	Vérifié□			
	CONTRÔLE NIVEAU HUILE DANS LE RÉSERVOIR	Effectué□			
	VÉRIFIER LE NIVEAU À BULLE DE LA MISE À NIVEAU DU CHARIOT	Vérifié□			
	VÉRIFIER L' ÉTANCHÉITÉ DES VÉRINS D'APPUI	Vérifié□			
	VÉRIFIER LE FONCTIONNEMENT DU VOYANT DE CONSENTEMENT STABILISATION	Vérifié□			
	VÉRIFIER LE FONCTIONNEMENT DU DISPOSITIF DE BLOCAGE DES PIEDS AVEC BRAS SOULEVÉ	Vérifié□			
BRAS	VÉRIFIER LES PATINS LATÉRAUX	Vérifié□			
	VÉRIFIER L'INTÉGRITÉ DES PATINS ET DE LEURS VIS DE FIXATION	Vérifié□			
	FONCTIONNEMENT PRISE 230 V (si installée)	Vérifié□			
	FONCTIONNEMENT POMPE À MAIN ET DESCENTE D'URGENCE	Vérifié□			
	FONCTIONNEMENT POMPE ÉLECTRONIQUE (si installée)	Vérifié□			
	FONCTIONNEMENT DU BOUTON D'ARRÊT D'URGENCE	Vérifié□			
	CONTRÔLE PLOMBAGE	Effectué□			
NACELLE	VÉRIFIER LE FONCTIONNEMENT RÉGULIER DES MOUVEMENTS	Vérifié□			
	FONCTIONNEMENT DU BOUTON D'ARRÊT D'URGENCE	Effectué□			
	VÉRIFIER LE FONCTIONNEMENT DU NIVELLEMENT NACELLE	Effectué□			
	(dans le cas d'une porte à ouverture complète) GRAISSEZ LES CHARNIÈRES AVEC UN PULVÉRISATEUR DE LUBRIFIANT SANS LES DÉMONTER	Effectué□			
CONTRÔLES GÉNÉRAUX	CONTRÔLE DES SERRAGES	Effectué□			
	VÉRIFIER QUE L'INSTALLATION HYDRAULIQUE ET LES VÉRINS NE PRÉSENTENT PAS DE FUITES D'HUILE	Effectué□			
	MESURE DE L'ENVERGURE MAXIMALE	Effectué□			
	VÉRIFIER LA FIXATION DES FINS DE COURSE SUR LA TÊTE DES BRAS	Vérifié□			
	VÉRIFIER QU'IL Y A LES INDICATIONS SUR LES COMMANDES ET LES ÉCRITEAUX MONITOIRES	Effectué□			
	VÉRIFIER L'ÉTAT DU FILTRE À HUILE	Vérifié□			
	LUBRIFICATION	Effectué□			
	NETTOYAGE	Effectué□			

R=RÉGULIER
NE=NON RÉGULIER
RP=RÉPARÉ

MULTITEL

REGISTRE DES CONTRÔLES

VÉRIFICATION ANNUELLE

DATE EXÉCUTION

	DESCRIPTION		RÉSULTAT R	NR	RP
STABILISATEURS	VÉRIFIER LA PRESSION DE L'INSTALLATION DE COMMANDE DES STABILISATEURS	Vérifié□			
	VÉRIFIER LE FONCTIONNEMENT DANS LE DISTRIBUTEUR DES STABILISATEURS	Vérifié□			
	VÉRIFIER LE FONCTIONNEMENT DE L'INCLINOMÈTRE	Vérifié□			
	CONTRÔLE DU SERRAGE DES TIRANTS DU CONTRECHÂSSIS	Effectué□			
	VÉRIFIER L'ÉTAT DES FINS DE COURSE DES STABILISATEURS	Vérifié□			
	VÉRIFICATION DU SERRAGE DES VIS DES DU BRIDAGE DES SOUPAPES DES VÉRINS	Vérifié□			
	CONTRÔLE DU FILTRE HUILE EN REFOULEMENT	Effectué□			
BRAS	VÉRIFICATION PRESSION DISTRIBUTEUR SUR TOURELLE	Vérifié□			
	VÉRIFICATION DE L'ÉTANCHÉITÉ DES SOUPAPES SUR LES VÉRINS DES BRAS	Vérifié□			
	VÉRIFICATION DU SERRAGE DES VIS DE BRIDAGE DES SOUPAPES	Vérifié□			
	CONTRÔLE DES PIVOTS ENTRE LES BRAS	Effectué□			
NACELLE	VÉRIFIER LA PRESSION DU DISTRIBUTEUR NACELLE	Vérifié□			
	CONTRÔLE DE FONCTIONNEMENT DE L'INCLINOMÈTRE (si installé)	Effectué□			
	VÉRIFIER L' ÉTANCHÉITÉ DU VÉRIN NIVELLEMENT NACELLE	Vérifié□			
	VÉRIFIER LES FIXATIONS DES CEINTURES	Vérifié□			
	SERRAGE DES BOULONS DE FIXATION DE LA NACELLE	Vérifié□			
CONTRÔLES GÉNÉRAUX	ÉTAT DES SOUDURES DE LA TOURELLE	Vérifié□			
	ÉTAT DES SOUDURES DU BRAS TÉLESCOPIQUE	Vérifié□			
	ÉTAT DES SOUDURES DU TRAPÈZE	Vérifié□			
	ÉTAT DES SOUDURES DE LA FLÈCHE	Vérifié□			
	ÉTAT DES SOUDURES DU SUPPORT NACELLE	Vérifié□			
	ÉTAT DES SOUDURES DE LA NACELLE	Vérifié□			
	CONTRÔLE DU SERRAGE DES BOULONS DE LA CRAPAUDINE	Effectué□			
	VÉRIFIER QUE LES PIVOTS NE PRÉSENTENT PAS DE JEU EXCESSIF DANS LES ARTICULATIONS ET QU'ILS SONT CORRECTEMENT GRAISSÉS	Vérifié□			
	CONTRÔLER LE JEU DE LA CRAPAUDINE ET DU SYSTÈME D'ACTIONNEMENT	Vérifié□			
	VÉRIFIER QU'IL N'Y A PAS DE ZONES CORRODÉES PAR LA ROUILLE	Vérifié□			
	VÉRIFIER QUE LES BOÎTIERS ÉLECTRIQUES SONT INTÈGRES	Vérifié□			
	VÉRIFICATION DE L'ISOLEMENT (si installé)	Vérifié□			
	VÉRIFIER QUE LA STRUCTURE NE PRÉSENTE PAS DE SIGNES OU DE DÉFORMATIONS DUS À DES CHOCS, DES SURCHAUFFES OU À L'USURE	Effectué□			

R=RÉGULIER
NE=NON RÉGULIER
RP=RÉPARÉ

MULTITEL